FICHA TÉCNICA DO PRODUTO
FL AREA ASYM 48x92 145 W 4000 K BK

FLOODLIGHT AREA GEN 1 | Projetor com distribuição luminosa através de lente, com 140 lm/W

Áreas de Aplicação

- Substituição direta para luminárias com lâmpadas HID
- Aplicação exterior (IP65)
- Áreas públicas
- Indústria
- Instalações desportivas
- Estacionamento

Vantagens do Produto

- Economia de energia até 90 % em relação aos projetores com lâmpadas de halogéneo
- Economia de energia de até 45 % comparado com luminárias com lâmpadas de descarga convencionais
- Elevada uniformidade de luz
- Sem emissão de luz para cima (ULOR 0%) quando montado com inclinação 0°
- 5 anos de garantia

Características do Produto

- Elevado rendimento luminoso: até 140 lm/W
- Distribuição luminosa assimétrica para várias áreas de aplicação
- Driver de tensão integrado, indicado para 100 - 277 V AC
- Suporte de montagem em ângulo (30 °) e basculante até 210 °
- Tipo de proteção: IP65
- Resistente a impacto: IK08
- Ambient temperature in operation: -30…+50 °C
- Elevada proteção contra sobretensão: até 6 kV (L/N-PE), 4 kV (L-N)

© 2025, LEDVANCE GmbH. Todos os direitos reservados.

- Dissipador integrado para prevenir a condensação dentro da luminária
- Cabo flexível de 1 m pré-instalado (H05RN-F), enrolado com 3 x 1,0 mm^2 fios de simples

© 2025, LEDVANCE GmbH. Todos os direitos reservados.

DADOS TÉCNICOS

DADOS ELÉTRICOS

Potência nominal	145,00 W
Tensão nominal	100…277 V
Frequência da rede	50…60 Hz
Corrente nominal	730 mA
Corrente elétrica de entrada	60 A
Corrente entrada T_{h50}	1000 µs
Nº. máx. de luminárias por disjunt B16 A	4
Nº. máx. de luminárias por disjunt C10 A	6
Número max. de luminárias por disjuntor C16	9
Fator de potência λ	< 0,90
Distorção harmónica total	< 20 %
Grau de proteção	I
Modo de funcionamento	Integrated LED driver

Dados Fotométricos

Fluxo luminoso	20000 lm
Rendimento luminoso	138 lm/W
Temperatura de cor	4000 K
Tonalidade (designação)	Branco Neutro
Índice de reprodução de cor Ra	≥80
Desvio padrão de combinação de cores	≤5 sdcm
Intensidade luminosa	-
Sem cintilações	Sim
Métrica de Cintilação (Pst LM)	-
Métrica de Efeito Estroboscópico (SVM)	-
Grupo segurança fotobiológica co EN62778	RG1
Grupo segurança fotobiológica co EN62471	RG1
Ângulo de abertura	48° x 92 °

© 2025, LEDVANCE GmbH. Todos os direitos reservados.

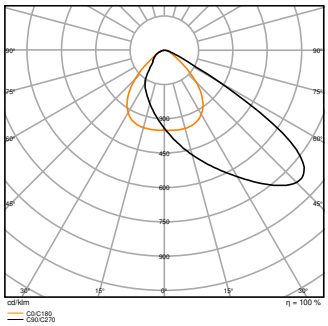

FL AREA 145W 840 ASYM 48X92 BK

DIMENSÕES & PESO

Comprimento	454,00 mm
Largura	354,00 mm
Altura	62,00 mm
Peso do produto	6200,00 g
Comprimento do cabo	1000 mm

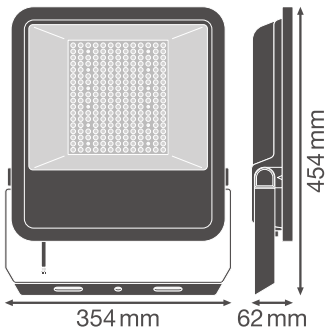

FL AREA VAL 145W ASYM BK

MATERIAIS & CORES

Cor do produto	Preto
Cor do corpo	Preto
Material do corpo	Alumínio
Material do difusor	Vidro
Material da superfície emissora de luz	Vidro

© 2025, LEDVANCE GmbH. Todos os direitos reservados.

Teste temperatura do fio conforme IEC 60695-2-12	650 °C
Quantidade de mercúrio	0.0 mg

APLICAÇÃO & INSTALAÇÃO

Temperatura ambiente	-30…+50 °C
Temperatura de armazenagem	-40…+70 °C
Tipo de ligação	Cabo, 3 condutores
Tipo de protecção	IP65
Grau de proteção (impacto mecânico [PIM]	IK08
Regulável	Não
Tipo de montagem	Surface
Local de montagem	Parede / Pimenteiro / Chão / Teto
Aplicação	Exterior
Ajustável	Sim
Com fonte de luz	Sim
Replaceable light source	Não

Vida Útil

Vida mediana L70/B50 @ 25 °C	70000 h [1)]
Vida mediana L80/B10 @ 25 °C	50000 h [1)]
Vida nominal L80/B50 a 25 °C	50000 h
Vida mediana L90/B10 @ 25 °C	35000 h
Número de ciclos de Liga e Desliga	100000

1) t[h]: L70 / B50 a 25 °C (Ta), t[h]: L80 / B10 a 25 °C (Ta), t[h]: L90 / B10 a 25 °C (Ta)

BALASTRO

Corrente de saída	830 mA
ECG - Oscilação da corrente de saída	< 15 %

CERTIFICADOS & NORMAS

Normas	CE / CB / EAC
Temperatura de superfície limitada	Sim
Proteção contra impactos	Não

Aviso de Segurança

– Superfície máx. de carga de vento com 72 W = 0,083 m^2 / 105 W = 0,102 m^2 / 145 W = 0,124 m^2

© 2025, LEDVANCE GmbH. Todos os direitos reservados.

DOWNLOADS

	Documentos e certificados	Nome do documento
PDF	Instruções de utilização / instruções de segurança	UI Floodlight Area Asym MiCh
PDF	Informações legais	LSI FL Area
PDF	Informações legais	Legal Insert FL AREA
PDF	Informações legais	Informationstext 18 Abs 4 ElektroG
PDF	Declarações de conformidade	FL AREA ASYM BK
PDF	Declarações de conformidade UKCA	FL AREA ASYM

	Ficheiros fotométricos e luminotécnicos	Nome do documento
IES	Ficheiro IES (IES)	FL AREA 145W 840 ASYM 48X92 BK
LDT	Ficheiro LDT (Eulumdat)	FL AREA 145W 840 ASYM 48X92 BK
ULD	Ficheiro ULD (DIALux)	FL AREA 145W 840 ASYM
ROLF	Ficheiro ROLF (RELUX)	FL AREA 145W 840 ASYM
	Curva de distribuição de luz tipo polar	FL AREA 145W 840 ASYM 48X92 BK

	Ficheiros CAD/BIM	Nome do documento
RFA	BIM Revit 3D	Floodlight Area
STEP	CAD STEP 3D	FL AREA 145W

	Textos descritivos	Nome do documento
TXT	Documentos do Concurso	FLOODLIGHT AREA 145 W 4000 K BK-PT

DADOS LOGÍSTICOS

© 2025, LEDVANCE GmbH. Todos os direitos reservados.

Código do Produto	Embalagem unitária (peças/unidade)	Dimensões (comprimento x largura x altura)	Peso bruto	Volume
4058075539785	Shipping box 1	407 mm x 95 mm x 516 mm	6865.00 g	19.95 dm^3

O código do produto mencionado indica a quantidade mínima a ser adquirida. Uma caixa unitária pode conter um ou mais produtos. Quando for colocar o pedido de compras, indique uma quantidade unitária ou múltiplos da caixa unitária.

Referências / Links

– Para garantia, consulte www.ledvance.pt/garantia

AVISO LEGAL

Sujeito a alteração sem prévio aviso. Sempre utilize a versão mais recente.

© 2025, LEDVANCE GmbH. Todos os direitos reservados.