FICHA TÉCNICA DO PRODUTO
DL SLIM DN 105 6 W 4000 K WT

DOWNLIGHT SLIM ROUND | Downlights de baixo perfil com driver externo, forma redonda

Áreas de Aplicação

- Substituição direta para luminárias com lâmpadas fluorescentes compactas
- Iluminação em geral
- Áreas públicas
- Escadarias
- Corredores
- Foyers
- Lojas

Vantagens do Produto

- Corpo muito plano
- Profundida de instalação pequena
- Alta eficácia luminosa
- Economia de energia de até 60% (comparada com luminárias com lâmpadas CFL)
- Luz muito homogênea
- Design funcional
- Easy installation with fast connection
- Instalação simples devido ao driver integrado

Características do Produto

- Pequena ranhura visível
- Caixa de conector com terminal de pressão para conexão sem ferramentas

© 2025, LEDVANCE GmbH. Todos os direitos reservados.

– Acessórios para direccionamento de luz em PMMA anti-amarelecimento de longa duração

© 2025, LEDVANCE GmbH. Todos os direitos reservados.

DADOS TÉCNICOS

DADOS ELÉTRICOS

Potência nominal	6,00 W
Tensão nominal	220…240 V
Frequência da rede	50…60 Hz
Corrente nominal	58 mA
Corrente elétrica de entrada	6 A
Corrente entrada T_{h50}	120 µs
Nº. máx. de luminárias por disjunt B16 A	72
Nº. máx. de luminárias por disjunt C10 A	60
Número max. de luminárias por disjuntor C16	96
Fator de potência λ	0,50
Distorção harmónica total	< 20 %
Grau de proteção	II
Modo de funcionamento	Integrated LED driver

Dados Fotométricos

Fluxo luminoso	430 lm
Rendimento luminoso	70 lm/W
Temperatura de cor	4000 K
Tonalidade (designação)	Branco Neutro
Índice de reprodução de cor Ra	> 80
Desvio padrão de combinação de cores	< 6 sdcm
Intensidade luminosa	-
Métrica de Cintilação (Pst LM)	-
Métrica de Efeito Estroboscópico (SVM)	-
Grupo segurança fotobiológica co EN62778	RG0
Grupo segurança fotobiológica co EN62471	RG0
Ângulo de abertura	120 °

© 2025, LEDVANCE GmbH. Todos os direitos reservados.

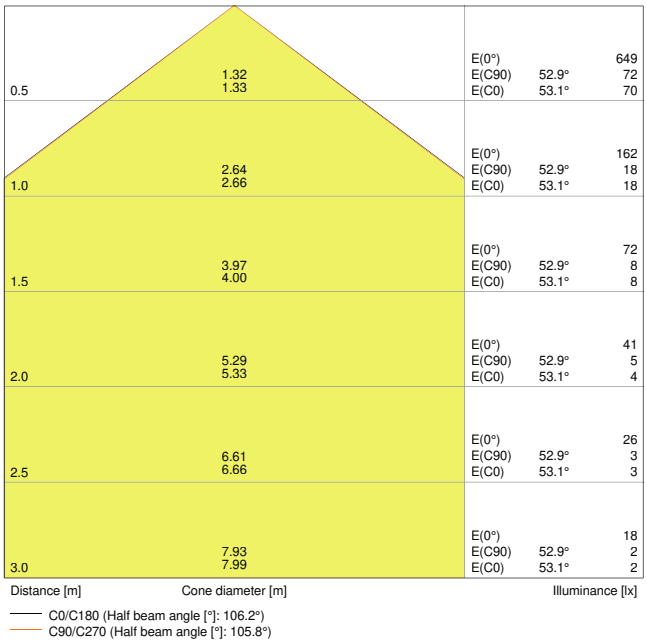

4058075052246 DL SLIM DN105 6W 4000K WT IP20

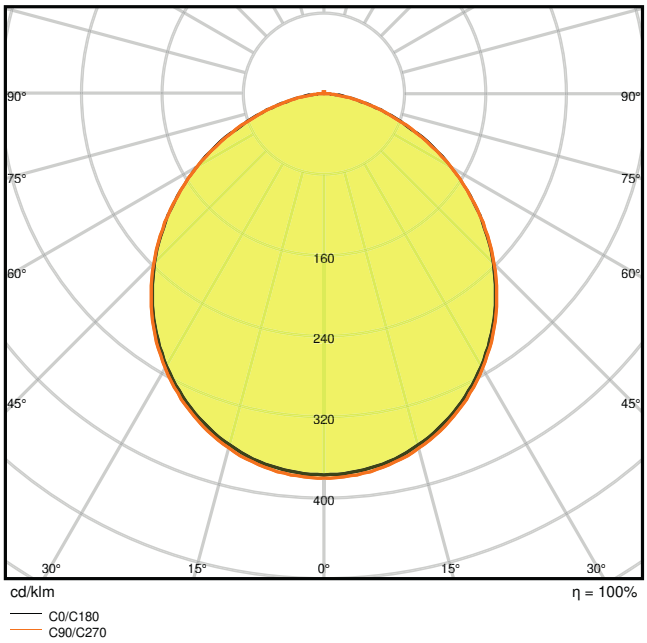

4058075052246 DL SLIM DN105 6W 4000K WT IP20

DIMENSÕES & PESO

Diâmetro	118,00 mm
Altura	30,00 mm
Peso do produto	158,00 g

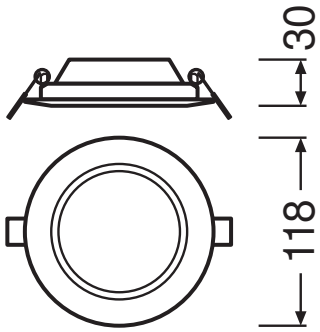

DL Slim DN105 6W

MATERIAIS & CORES

Cor do produto	Branco

© 2025, LEDVANCE GmbH. Todos os direitos reservados.

Cor do corpo	Branco
Material do corpo	Policarbonato
Material do difusor	Policarbonato
Material da superfície emissora de luz	Policarbonato
Teste temperatura do fio conforme IEC 60695-2-12	650 °C
Quantidade de mercúrio	0.0 mg

APLICAÇÃO & INSTALAÇÃO

Temperatura ambiente	-20…+50 °C
Temperatura de armazenagem	-30…+70 °C
Tipo de ligação	Terminal sem parafuso, 2 condutores
Tipo de protecção	IP20
Grau de proteção (impacto mecânico [PIM]	IK03
Regulável	Não
Tipo de montagem	Encastrado
Local de montagem	Teto
Aplicação	Interior
Diâmetro de montagem	105.00 mm
Profundidade de montagem	50,0 mm
Com fonte de luz	Sim
Replaceable light source	Não

Vida Útil

Vida mediana L70/B50 @ 25 °C	30000 h [1)]
Vida mediana L80/B10 @ 25 °C	20000 h [1)]
Vida nominal L80/B50 a 25 °C	20000 h
Vida mediana L90/B10 @ 25 °C	12000 h
Número de ciclos de Liga e Desliga	50000

1) t[h]: L70 / B50 a 25 °C (Ta), t[h]: L80 / B10 a 25 °C (Ta), t[h]: L90 / B10 a 25 °C (Ta)

BALASTRO

Corrente de saída	180 mA
ECG - Oscilação da corrente de saída	< 6.5 %

CERTIFICADOS & NORMAS

Normas	CE / CB / EAC

© 2025, LEDVANCE GmbH. Todos os direitos reservados.

Temperatura de superfície limitada	Não
Proteção contra impactos	Não
EPD	LEDV-00043-V01.01-EN
Módulos LED substituíveis	Não substituível

DADOS TÉCNICOS ADICIONAIS

Número de fontes de luz	Not relevant

ACESSÓRIOS OPCIONAIS

Imagem do Produto	Nome do produto	EAN
	DL SLIM FRAME DN 105 WT	4058075052406
	DL SLIM FRAME DN 105 WT	4058075079151

Equipamento / Acessórios

- Kits de montagem saliente disponíveis como acessórios

Aviso de Segurança

- Todas as ligações elétricas devem ser feitas por um técnico qualificado.
- Atenção, risco de choque elétrico.
- As luminárias não devem ser revestidas com material isolante térmico.

DOWNLOADS

	Documentos e certificados	Nome do documento
PDF	Guia de instalação alargado	User Instruction Downlight LED Slim
PDF	Informação na embalagem	Legal Insert Downlight Slim
PDF	Informações legais	LSI DL SLIM

© 2025, LEDVANCE GmbH. Todos os direitos reservados.

	Documentos e certificados	Nome do documento
PDF	Informações legais	Informationstext 18 Abs 4 ElektroG
PDF	Declarações de conformidade	CE Certificate downlight Slim
PDF	Declarações de conformidade UKCA	DL SLIM WT IP20

	Ficheiros fotométricos e luminotécnicos	Nome do documento
IES	Ficheiro IES (IES)	DL SLIM DN105 6W 4000K WT IP20
LDT	Ficheiro LDT (Eulumdat)	DL SLIM DN105 6W 4000K WT IP20
ULD	Ficheiro ULD (DIALux)	DOWNLIGHTSLIMROUND1056W4000KWT
ROLF	Ficheiro ROLF (RELUX)	DL SLIM DN105 6W-4000K
	Ficheiro UGR (tabela UGR)	4058075052246 DL SLIM DN105 6W 4000K WT IP20
	Curva de distribuição de luz tipo cone	4058075052246 DL SLIM DN105 6W 4000K WT IP20
	Curva de distribuição de luz tipo polar	4058075052246 DL SLIM DN105 6W 4000K WT IP20

	Ficheiros CAD/BIM	Nome do documento
RFA	BIM Revit 3D	Downlight Slim Round
STEP	CAD STEP 3D	DL SLIM DN 105

	Textos descritivos	Nome do documento
TXT	Documentos do Concurso	DOWNLIGHT SLIM ROUND 105 6 W 4000 K WT-pt

DADOS LOGÍSTICOS

Código do Produto	Embalagem unitária (peças/unidade)	Dimensões (comprimento x largura x altura)	Peso bruto	Volume
4058075078994	Folding box 1	45 mm x 145 mm x 145 mm	192.00 g	0.95 dm^3
4058075079007	Shipping box 6	290 mm x 155 mm x 165 mm	1317.00 g	7.42 dm^3

© 2025, LEDVANCE GmbH. Todos os direitos reservados.

O código do produto mencionado indica a quantidade mínima a ser adquirida. Uma caixa unitária pode conter um ou mais produtos. Quando for colocar o pedido de compras, indique uma quantidade unitária ou múltiplos da caixa unitária.

INFORMAÇÃO ADICIONAL DO CATÁLOGO

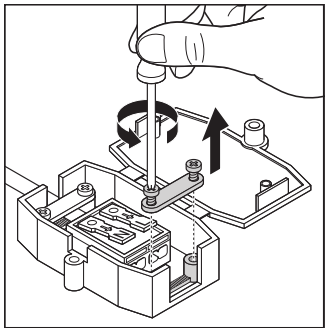

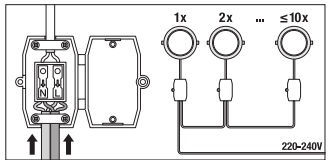

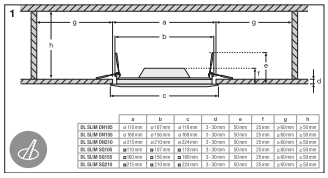

	a	b	c	d	e	f	g	h
DL SLIM DN105	ø 118 mm	ø 167 mm	ø 118 mm	3 - 30 mm	30 mm	25 mm	≥ 60 mm	≥ 50 mm
DL SLIM DN155	ø 168 mm	ø 190 mm	ø 168 mm	3 - 30 mm	30 mm	25 mm	≥ 60 mm	≥ 50 mm
DL SLIM DN210	ø 215 mm	ø 230 mm	ø 224 mm	3 - 30 mm	30 mm	25 mm	≥ 60 mm	≥ 50 mm
DL SLIM SQ105	▣ 110 mm	▣ 167 mm	▣ 110 mm	3 - 30 mm	30 mm	25 mm	≥ 60 mm	≥ 50 mm
DL SLIM SQ155	▣ 160 mm	▣ 190 mm	▣ 160 mm	3 - 30 mm	30 mm	25 mm	≥ 60 mm	≥ 50 mm
DL SLIM SQ210	▣ 215 mm	▣ 230 mm	▣ 224 mm	3 - 30 mm	30 mm	25 mm	≥ 60 mm	≥ 50 mm

Referências / Links

– Para garantia, consulte www.ledvance.pt/garantia

AVISO LEGAL

Sujeito a alteração sem prévio aviso. Sempre utilize a versão mais recente.

© 2025, LEDVANCE GmbH. Todos os direitos reservados.