FICHA TÉCNICA DO PRODUTO
SF SQUARE 330 V 24W 830 IP44

SURFACE SQUARE 330 | Luminária de parede e teto com IP44

VALUE CLASS

Áreas de Aplicação

- Corredores
- Escadarias
- Casas de banho
- Foyers

Vantagens do Produto

- Luminária para interior com elevado rendimento luminoso
- Economia de energia de até 55 % em relação às luminárias que usam CFL
- Instalação simples e rápida
- Luz muito homogênea
- 3 anos de garantia

Características do Produto

- Tipo de proteção: IP44 (montagem de teto), IP20 (montagem parede)
- Resistência ao impacto: IK03
- Corpo em metal, difusor em PMMA
- Temperatura de funcionamento: -20…+40 °C
- Para utilização no interior, não indicado para exterior

© 2025, LEDVANCE GmbH. Todos os direitos reservados.

DADOS TÉCNICOS

DADOS ELÉTRICOS

Potência nominal	24,00 W
Tensão nominal	220…240 V
Frequência da rede	50…60 Hz
Corrente nominal	115,000 mA
Corrente elétrica de entrada	7,2 A
Corrente entrada T_{h50}	5.9 µs
Nº. máx. de luminárias por disjunt B16 A	104
Nº. máx. de luminárias por disjunt C10 A	66
Número max. de luminárias por disjuntor C16	106
Fator de potência λ	> 0,70
Distorção harmónica total	< 60 %
Grau de proteção	I
Modo de funcionamento	Integrated LED driver

Dados Fotométricos

Fluxo luminoso	2000 lm
Rendimento luminoso	83 lm/W
Temperatura de cor	3000 K
Tonalidade (designação)	Branco quente
Índice de reprodução de cor Ra	> 80
Desvio padrão de combinação de cores	< 6 sdcm
Sem cintilações	Sim
Métrica de Cintilação (Pst LM)	< 1
Métrica de Efeito Estroboscópico (SVM)	< 0.4
Grupo segurança fotobiológica co EN62778	RG0
Ângulo de abertura	120 °

© 2025, LEDVANCE GmbH. Todos os direitos reservados.

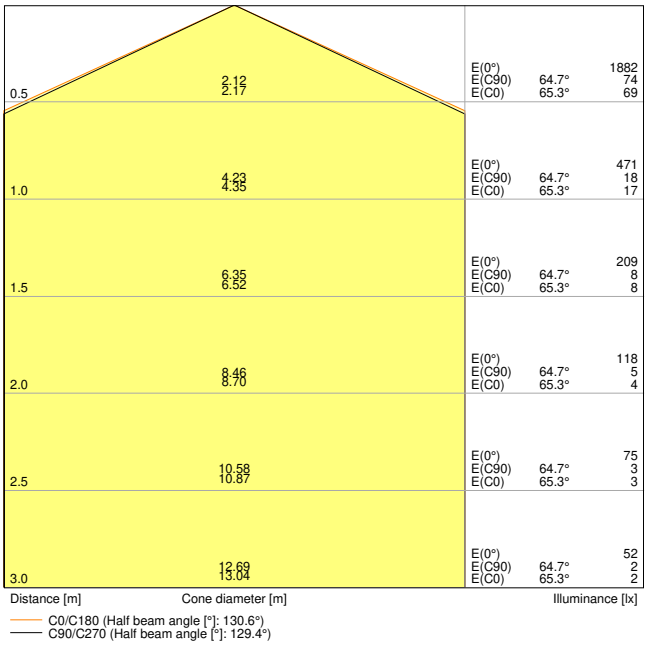

SF SQUARE 330 V 24W 3000K IP44

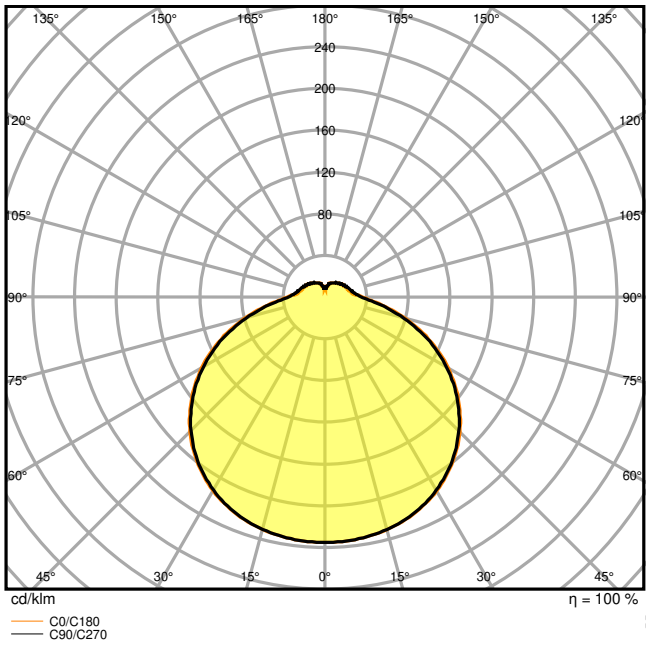

SF SQUARE 330 V 24W 3000K IP44

DIMENSÕES & PESO

Comprimento	330,00 mm
Largura	330,00 mm
Altura	75,00 mm
Peso do produto	655,00 g

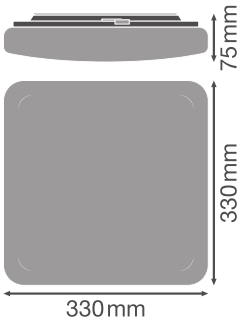

SF SQUARE

MATERIAIS & CORES

© 2025, LEDVANCE GmbH. Todos os direitos reservados.

Cor do produto	Branco
Cor do corpo	Branco
Número RAL [PIM]	RAL 9003
Material do corpo	Aço
Material do difusor	Polimetilmetacrilato (PMMA)
Material da superfície emissora de luz	PMMA
Teste temperatura do fio conforme IEC 60695-2-12	650 °C
Quantidade de mercúrio	0.0 mg

APLICAÇÃO & INSTALAÇÃO

Temperatura ambiente	-20…+40 °C
Temperatura de armazenagem	-20…+80 °C
Tipo de ligação	Terminal, 3 pinos
Tipo de protecção	IP44
Grau de proteção (impacto mecânico [PIM]	IK03
Regulável	Não
Tipo de montagem	Surface
Local de montagem	Teto / Parede
Aplicação	Interior
Com fonte de luz	Sim
Replaceable light source	Não

Vida Útil

Vida mediana L70/B50 @ 25 °C	35000 h [1)]
Vida mediana L80/B10 @ 25 °C	33000 h [1)]
Vida nominal L80/B50 a 25 °C	33000 h
Vida mediana L90/B10 @ 25 °C	15000 h
Número de ciclos de Liga e Desliga	100000

1) t[h]: L70 / B50 a 25 °C (Ta), t[h]: L80 / B10 a 25 °C (Ta), t[h]: L90 / B10 a 25 °C (Ta)

BALASTRO

Corrente de saída	300 mA
ECG - Oscilação da corrente de saída	< 5 %

CERTIFICADOS & NORMAS

Normas	CE / CB / TÜV / UKCA / EAC

© 2025, LEDVANCE GmbH. Todos os direitos reservados.

Temperatura de superfície limitada	Não
Proteção contra impactos	Não
Módulos LED substituíveis	Não substituível

Equipamento / Acessórios

– Topo de substituição opcionalmente disponível

DOWNLOADS

	Documentos e certificados	Nome do documento
PDF	Instruções de utilização / instruções de segurança	UI SF SQUARE 330 V and SF SQUARE 330 SEN V
PDF	Informações legais	LSI SF SQUARE 330 V 24W
PDF	Informações legais	Legal insert
PDF	Informações legais	Informationstext 18 Abs 4 ElektroG
PDF	Declarações de conformidade	SF SQUARE 330 V 24W 830 IP44
PDF	Declarações de conformidade UKCA	SF SQUARE and SF CIRC

	Ficheiros fotométricos e luminotécnicos	Nome do documento
IES	Ficheiro IES (IES)	SF SQUARE 330 V 24W 3000K IP44
LDT	Ficheiro LDT (Eulumdat)	SF SQUARE 330 V 24W 3000K IP44
ULD	Ficheiro ULD (DIALux)	SF SQUARE 330V 24W 830 IP44
ROLF	Ficheiro ROLF (RELUX)	SF SQUARE 330 24W 830 IP44
	Ficheiro UGR (tabela UGR)	SF SQUARE 330 V 24W 3000K IP44
	Curva de distribuição de luz tipo cone	SF SQUARE 330 V 24W 3000K IP44
	Curva de distribuição de luz tipo polar	SF SQUARE 330 V 24W 3000K IP44

© 2025, LEDVANCE GmbH. Todos os direitos reservados.

	Ficheiros CAD/BIM	Nome do documento
	BIM Revit 3D	SF SQUARE
	CAD STEP 3D	SF SQUARE 330

DADOS LOGÍSTICOS

Código do Produto	Embalagem unitária (peças/unidade)	Dimensões (comprimento x largura x altura)	Peso bruto	Volume
4099854041952	Folding box 1	87 mm x 367 mm x 369 mm	916.00 g	11.78 dm^3
4099854041969	Shipping box 5	457 mm x 387 mm x 404 mm	5771.00 g	71.45 dm^3

O código do produto mencionado indica a quantidade mínima a ser adquirida. Uma caixa unitária pode conter um ou mais produtos. Quando for colocar o pedido de compras, indique uma quantidade unitária ou múltiplos da caixa unitária.

INFORMAÇÃO ADICIONAL DO CATÁLOGO

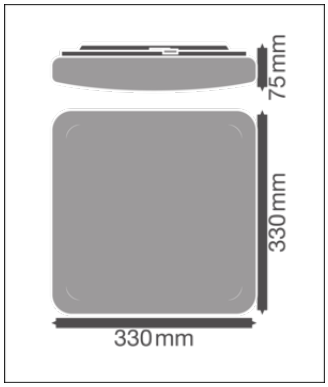

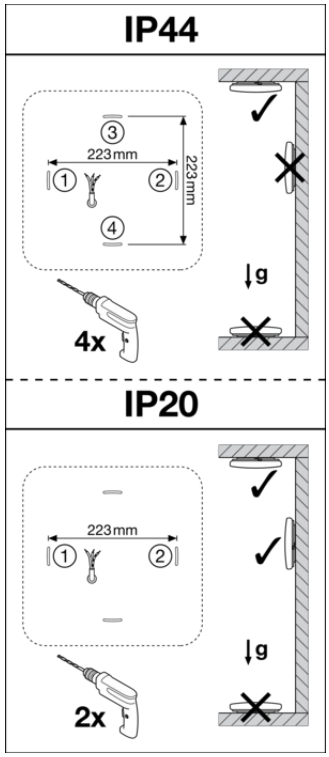

Referências / Links

– Para garantia, consulte www.ledvance.pt/garantia

© 2025, LEDVANCE GmbH. Todos os direitos reservados.

AVISO LEGAL

Sujeito a alteração sem prévio aviso. Sempre utilize a versão mais recente.

© 2025, LEDVANCE GmbH. Todos os direitos reservados.