FICHA TÉCNICA DO PRODUTO
DP HOUSING EM 1200 P 1XLAMP IP65

DAMP PROOF HOUSING EMERGENCY | Luminária estanque para aplicação em iluminação de emergência

Áreas de Aplicação

- Estacionamentos, armazéns, fábricas
- Iluminação de emergência para blocos autónomos
- Instalações dimerizáveis
- Estacionamentos e passagens subterrâneas
- Oficinas Mecânicas

Vantagens do Produto

- Instalação simples e rápida
- Pré-cablagem para fácil instalação do SISTEMA EXTERNO DE TUBO LED T8
- Instalação sem ferramentas
- Corpo robusto
- Solução sustentável graças a fontes de luz substituíveis
- 5 anos de garantia

Características do Produto

- Corpo da luminária, disponível para 1 ou 2 tubos LED T8
- Driver regulável para EXTERNAL SYSTEM, Unidade de Emergência e Bateria já instalados
- Adequado para LED TUBE T8 EXTERNAL SYSTEM LEDVANCE
- Interface DALI 2.0 para integração em sistemas de gestão da iluminação
- Fusível elétrico integrado
- Tipo de proteção: IP65

© 2025, LEDVANCE GmbH. Todos os direitos reservados.

DADOS TÉCNICOS

DADOS ELÉTRICOS

Tensão nominal	220…240 V
Frequência da rede	50…60 Hz
Grau de proteção	I
Modo de funcionamento	Integrated LED driver
Interface dimerizável	DALI-2

Dados Fotométricos

Métrica de Cintilação (Pst LM)	< 1
Métrica de Efeito Estroboscópico (SVM)	< 0.4

DIMENSÕES & PESO

Comprimento	1280,00 mm
Largura	65,00 mm
Altura	70,00 mm
Peso do produto	1240,00 g

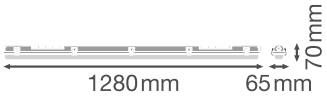

DP HOUSING 1200 P 1XLAMP
IP65

MATERIAIS & CORES

Cor do produto	Cinza
Cor do corpo	Cinza
Material do corpo	Policarbonato
Material do difusor	Policarbonato
Material da superfície emissora de luz	Policarbonato (PC)

© 2025, LEDVANCE GmbH. Todos os direitos reservados.

Teste temperatura do fio conforme IEC 60695-2-12	850 °C
Quantidade de mercúrio	0.0 mg

APLICAÇÃO & INSTALAÇÃO

Temperatura ambiente	+5…+40 °C
Temperatura de armazenagem	-20…+80 °C
Tipo de ligação	Terminal sem parafuso, 5 condutores (L, N, PE, DA+, DA-)
Tipo de protecção	IP65
Grau de proteção (impacto mecânico [PIM]	IK08
Regulável	Sim
Type of dimming [GMS]	DALI2
Tipo de montagem	Surface
Local de montagem	Teto
Aplicação	Interior
Com fonte de luz	Não
Replaceable light source	Não
Designação da base	G13

BALASTRO

ECG - Oscilação da corrente de saída	≤ 5 %

BATERIA

Tipo de pilha	LiFePO4
Tamanho da bateria	Others
Tensão nominal da bateria	3,2 V
Tempo de carregamento da bateria	>12 h

ILUMINAÇÃO DE EMERGÊNCIA

Área de aplicação de emergência	Iluminação antipânico / Iluminação caminhos de evacuação
Tipo de funcionamento de luz de emergência	Mantido
Tipo de teste em modo de emergência	Automático
Potência em funcionamento modo de emergência	3,0 W
Fluxo luminoso em modo de funcionamento de emergência	330 lm
Autonomia da bateria em modo de funcionamento de emergência	3 h

CERTIFICADOS & NORMAS

Normas	CE / TÜV Rheinland / EAC / UKCA

© 2025, LEDVANCE GmbH. Todos os direitos reservados.

Temperatura de superfície limitada	Não
Proteção contra impactos	Não

DADOS TÉCNICOS ADICIONAIS

Observação de produto	Quando usado em aplicações a baixas temperaturas, como espaços de refrigeração, pode ser necessária uma membrana especial para garantir a vida útil

Equipamento / Acessórios

– Grampos de aço inoxidável e serra-cabos M20 incluídos

DOWNLOADS

	Documentos e certificados	Nome do documento
PDF	Instruções de utilização / instruções de segurança	UI DP HOUSING EM
PDF	Informações legais	LI DP HOUSING EM
PDF	Informações legais	Informationstext 18 Abs 4 ElektroG
PDF	Declarações de conformidade	CE Declaration DP HOUSING EM
PDF	Declarações de conformidade UKCA	UKCA Declaration DP HOUSING EM

	Ficheiros CAD/BIM	Nome do documento
RFA	BIM Revit 3D	Damp Proof Housing G3
STEP	CAD STEP 3D	DP HOUSING G3 1 1200

DADOS LOGÍSTICOS

Código do Produto	Embalagem unitária (peças/unidade)	Dimensões (comprimento x largura x altura)	Peso bruto	Volume
4099854148880	Folding box 1	1,272 mm x 68 mm x 75 mm	1373.00 g	6.49 dm^3
4099854246067	Shipping box 12	1,287 mm x 284 mm x 237 mm	17090.00 g	86.63 dm^3

© 2025, LEDVANCE GmbH. Todos os direitos reservados.

O código do produto mencionado indica a quantidade mínima a ser adquirida. Uma caixa unitária pode conter um ou mais produtos. Quando for colocar o pedido de compras, indique uma quantidade unitária ou múltiplos da caixa unitária.

INFORMAÇÃO ADICIONAL DO CATÁLOGO

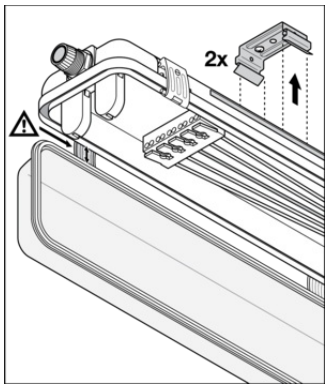

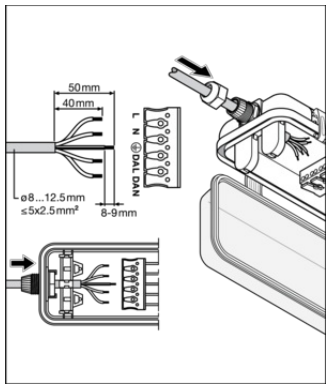

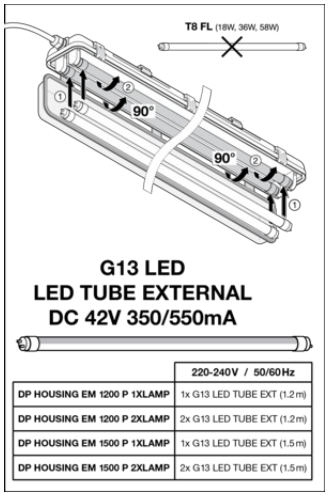

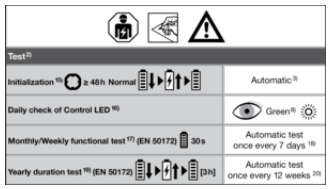

Referências / Links

– Para garantia, consulte www.ledvance.pt/garantia

AVISO LEGAL

Sujeito a alteração sem prévio aviso. Sempre utilize a versão mais recente.

© 2025, LEDVANCE GmbH. Todos os direitos reservados.