FICHA TÉCNICA DO PRODUTO
PL COMP 600 V 33W 840

PANEL COMPACT 600 | Luminárias Panel quadradas 600 x 600 mm para embutir em tetos

VALUE CLASS

Áreas de Aplicação

- Substituição direta para luminárias com lâmpadas fluorescentes
- Escritórios, salas de conferências
- Áreas de receção, foyers, corredores, elevadores
- Indicado para sistemas de encastrar em tetos com grelhas de 600 x 600 mm

Vantagens do Produto

- Baixa cintilação graças ao balastro eletrónico especial
- Economia de energia devido à eficiência do sistema de até 110 lm/W
- Driver externo com opção de repicagem de 3 condutores
- Versões disponíveis com ECG DALI
- 5 anos de garantia

Características do Produto

- Moldura em alumínio extrudido
- Difusor em poliestireno
- Vida útil (L80/B10): até 50.000 h (a 25 °C)

© 2025, LEDVANCE GmbH. Todos os direitos reservados.

DADOS TÉCNICOS

DADOS ELÉTRICOS

Potência nominal	33,00 W
Tensão nominal	220…240 V
Frequência da rede	50…60 Hz
Corrente nominal	150,000 mA
Corrente elétrica de entrada	12,3 A
Corrente entrada T_{h50}	52 µs
Nº. máx. de luminárias por disjunt B16 A	61
Nº. máx. de luminárias por disjunt C10 A	48
Número max. de luminárias por disjuntor C16	78
Fator de potência λ	> 0,90
Distorção harmónica total	< 10 %
Grau de proteção	II
Modo de funcionamento	Driver LED externo

Dados Fotométricos

Fluxo luminoso	3630 lm
Rendimento luminoso	110 lm/W
Temperatura de cor	4000 K
Tonalidade (designação)	Branco Neutro
Índice de reprodução de cor Ra	> 80
Desvio padrão de combinação de cores	≤5 sdcm
Sem cintilações	Sim
Métrica de Cintilação (Pst LM)	<1
Métrica de Efeito Estroboscópico (SVM)	< 0.4
Grupo segurança fotobiológica co EN62778	RG0
Ângulo de abertura	120 °

© 2025, LEDVANCE GmbH. Todos os direitos reservados.

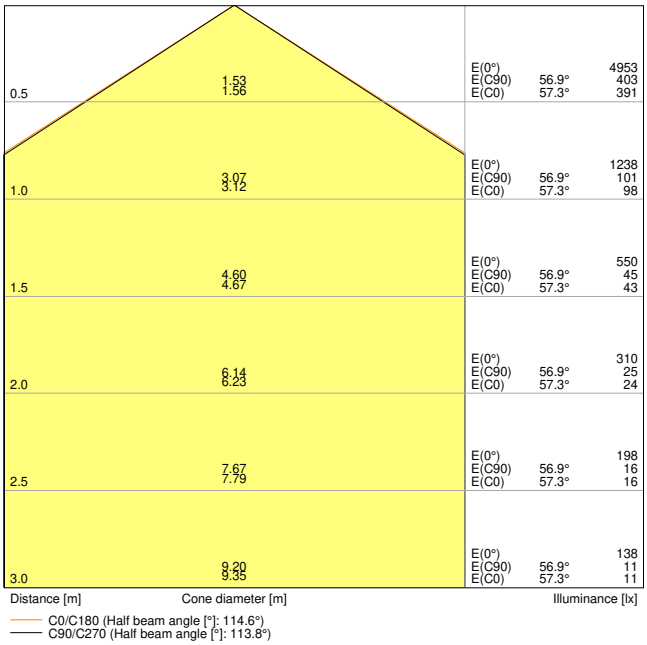

PL COMP 600 V 33W 840 EM CONVERSION BOX

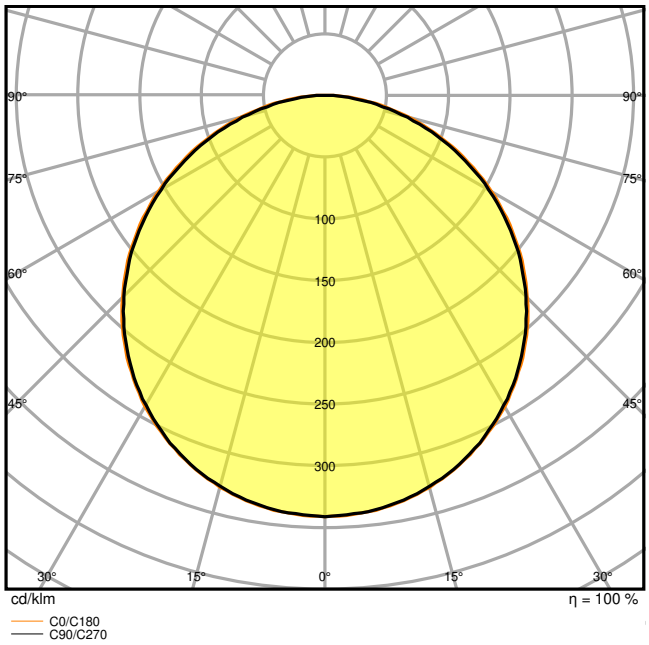

PL COMP 600 V 33W 840 EM CONVERSION BOX

DIMENSÕES & PESO

Comprimento	595,00 mm
Largura	595,00 mm
Altura	32,00 mm
Peso do produto	1543,00 g

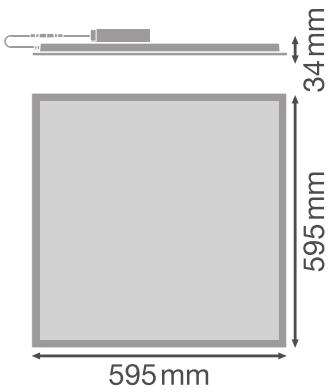

PL VAL 600 36W TPB

MATERIAIS & CORES

© 2025, LEDVANCE GmbH. Todos os direitos reservados.

Cor do produto	branco
Cor do corpo	Branco
Material do corpo	Alumínio
Material do difusor	Poliestireno (PS)
Material da superfície emissora de luz	Poliestireno
Teste temperatura do fio conforme IEC 60695-2-12	650 °C
Quantidade de mercúrio	0.0 mg

APLICAÇÃO & INSTALAÇÃO

Temperatura ambiente	-10…+45 °C
Temperatura de armazenagem	-20…+70 °C
Tipo de ligação	Terminal sem parafusos, 2 polos (L, N)
Tipo de protecção	IP40/IP20
Grau de proteção (impacto mecânico [PIM]	IK02
Regulável	Não
Tipo de montagem	Embutido/Suspensão/Saliente
Local de montagem	Teto
Aplicação	Interior
Comprimento de montagem	575 mm
Largura de montagem	575 mm
Profundidade de montagem	50,0 mm
Ajustável	Não
Com fonte de luz	Sim
Replaceable light source	Não

Vida Útil

Vida mediana L70/B50 @ 25 °C	70000 h [1)]
Vida mediana L80/B10 @ 25 °C	50000 h [1)]
Vida nominal L80/B50 a 25 °C	50000 h
Vida mediana L90/B10 @ 25 °C	40000 h
Número de ciclos de Liga e Desliga	50000

1) t[h]: L70 / B50 a 25 °C (Ta), t[h]: L80 / B10 a 25 °C (Ta), t[h]: L90 / B10 a 25 °C (Ta)

BALASTRO

Corrente de saída	700 mA
ECG - Oscilação da corrente de saída	< 7 %

© 2025, LEDVANCE GmbH. Todos os direitos reservados.

ECG - Comprimento	116.7 mm
ECG - Largura	49.9 mm
ECG - Altura	27 mm
Balastro recomendado	LEDV DR DALI-P-44/220-240/1050

ILUMINAÇÃO DE EMERGÊNCIA

Tipo de Luminária de Emergência (EL)	Unidade EL opcional (bateria e controlador) para operação descentralizada disponível separadamente

CERTIFICADOS & NORMAS

Normas	CE / CB / ENEC / UKCA / EAC / EPD
Temperatura de superfície limitada	Não
Proteção contra impactos	Não
EPD	LEDV-00008-V01.01-EN
Módulos LED substituíveis	Não substituível

ACESSÓRIOS OPCIONAIS

Imagem do Produto	Nome do produto	EAN
	DR DALI - P -44/220-240/1050	4058075779723
	DR AY ZB+DALI CLAMP DUO	4058075483125
	EM CONVERSION BOX	4058075237025
	PANEL 600 SURFACE MOUNT KIT H75	4058075472914
	PANEL 600 SURFACE MOUNT KIT H70 VAL	4058075402843

© 2025, LEDVANCE GmbH. Todos os direitos reservados.

Imagem do Produto	Nome do produto	EAN
	PANEL RECESSED MOUNT CLIPS VAL 4x	4058075409859
	PANEL 600 RECESSED MOUNT FRAME	4058075402881
	PANEL Suspension Kit	4058075402928
	CONNECTOR BOX 5POLE L/N 4x	4058075473010

Aviso de Segurança

- Todas as ligações elétricas devem ser feitas por um técnico qualificado.
- Atenção, risco de choque elétrico.
- As luminárias não devem ser revestidas com material isolante térmico.

DOWNLOADS

	Documentos e certificados	Nome do documento
PDF	Instruções de utilização / instruções de segurança	UI PANEL COMPACT 2CCT
PDF	Informações legais	LISO Insert PL COMP 600 V
PDF	Informações legais	EM Insert PL COMP
PDF	Informações legais	Informationstext 18 Abs 4 ElektroG
PDF	Declarações de conformidade	CE Declaration of Conformity PL COMP V
PDF	Declarações de conformidade UKCA	UKCA Declaration of Conformity PL COMP V

© 2025, LEDVANCE GmbH. Todos os direitos reservados.

	Documentos e certificados	Nome do documento
	Certificados	PL COMP

	Ficheiros fotométricos e luminotécnicos	Nome do documento
	Ficheiro IES (IES)	PL COMP 600 V 33W 840 EM CONVERSION BOX
	Ficheiro LDT (Eulumdat)	PL COMP 600 V 33W 840 EM CONVERSION BOX
	Ficheiro ULD (DIALux)	PL COMP 600 V 33W 840
	Ficheiro ROLF (RELUX)	PL COMP 600 V 33W 840
	Ficheiro UGR (tabela UGR)	PL COMP 600 V 33W 840 EM CONVERSION BOX
	Curva de distribuição de luz tipo cone	PL COMP 600 V 33W 840 EM CONVERSION BOX
	Curva de distribuição de luz tipo polar	PL COMP 600 V 33W 840 EM CONVERSION BOX

	Ficheiros CAD/BIM	Nome do documento
	BIM Revit 3D	Panel Compact
	CAD STEP 3D	PL COMP 600

	Textos descritivos	Nome do documento
	Documentos do Concurso	PANEL COMPACT 600 33W 840-PT

DADOS LOGÍSTICOS

Código do Produto	Embalagem unitária (peças/unidade)	Dimensões (comprimento x largura x altura)	Peso bruto	Volume
4099854017902	Folding box 1	602 mm x 37 mm x 662 mm	1973.00 g	14.75 dm^3
4099854017919	Shipping box 4	677 mm x 164 mm x 628 mm	8802.00 g	69.73 dm^3

O código do produto mencionado indica a quantidade mínima a ser adquirida. Uma caixa unitária pode conter um ou mais produtos. Quando for colocar o pedido de compras, indique uma quantidade unitária ou múltiplos da caixa unitária.

INFORMAÇÃO ADICIONAL DO CATÁLOGO

© 2025, LEDVANCE GmbH. Todos os direitos reservados.

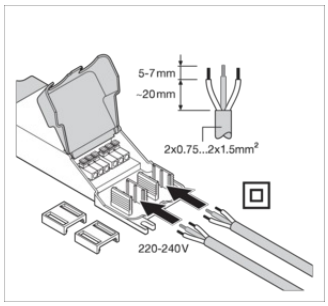

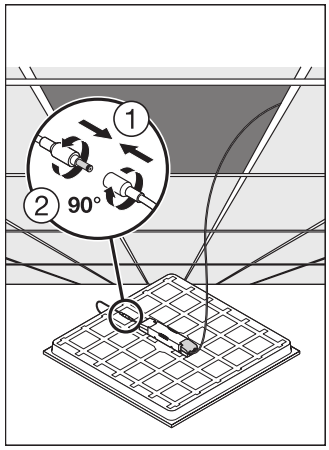

Referências / Links

– Para garantia, consulte www.ledvance.pt/garantia

AVISO LEGAL

Sujeito a alteração sem prévio aviso. Sempre utilize a versão mais recente.

© 2025, LEDVANCE GmbH. Todos os direitos reservados.