SCHEDA TECNICA DEL PRODOTTO
FL AREA ASYM 48x92 105 W 3000 K BK

FLOODLIGHT AREA GEN 1 | Proiettore con lenti che permettono una distribuzione luminosa fino a 140 lm/W

Aree di applicazione

- Sostituzione diretta per apparecchi che usano lampade HID
- Uso esterno (IP65)
- Aree pubbliche
- Industria
- Impianti sportivi
- Parcheggio

Vantaggi del prodotto

- Risparmio di energia fino al 90% (rispetto ai proiettori con lampade alogene)
- Risparmio energetico fino al 45% rispetto agli apparecchi che utilizzano lampade a scarica tradizionali
- Uniformità luminosa elevata
- Nessun rapporto di uscita luce superiore (ULOR 0%) se montato a inclinazione 0 °
- 5 anni di garanzia

Caratteristiche del prodotto

- Elevata efficienza luminosa: fino a 140 lm/W
- Distribuzione asimmetrica della luce per diverse aree applicative
- Driver ad ampia tensione integrato, adatto per 100 - 277 V CA
- Staffa di montaggio ad angolo (30 °) e inclinazione fino a 210 °
- Grado di protezione: IP65
- Resistenza agli urti: IK08
- Temperatura ambiente in funzione: -30…+50 °C
- Elevata protezione contro le sovratensioni: fino a 6 kV (L / N-PE), 4 kV (L-N)

© 2025, LEDVANCE GmbH. Tutti i diritti riservati.

- Sfiato integrato per evitare la formazione di condensa all'interno dell'apparecchio
- Cavo flessibile da 1 m preinstallato (H05RN-F), 3 fili singoli da 1,0 mm^2 avvolti

© 2025, LEDVANCE GmbH. Tutti i diritti riservati.

DATI TECNICI

DATI ELETTRICI

Potenza nominale	105,00 W
Tensione nominale	100…277 V
Frequenza di rete	50…60 Hz
Corrente nominale	529 mA
Corrente di innesco	50 A
Limit.corrente inrush T_{h50}	1000 µs
Num. Max. di lum. su interruttore B16 A	5
Num. Max. di lum. su interruttore C10 A	8
Max. numero di apparecchi per interruttore magnetotermico C16	12
Fattore di potenza λ	< 0,90
Distorsione armonica totale	< 20 %
Classe di sicurezza	I
Modalità di funzionamento	Integrated LED driver

Dati fotometrici

Flusso luminoso	13750 lm
Efficienza luminosa	132 lm/W
Temperatura di colore	3000 K
Colore della luce (descrizione)	Bianco caldo
Indice di resa cromatica Ra	≥80
Standard Deviation of Color Matching	≤5 sdcm
Intensità luminosa	-
Nessuno sfarfallio	Sì
Metrica dello sfarfallio (flicker) (Pst LM)	-
Metrica dell'effetto stroboscopico (SVM)	-
Gruppo di sicurezza fotobiologic EN62778	RG1
Gruppo di sicurezza fotobiologic EN62471	RG1
Ampiezza fascio luminoso	48° x 92 °

© 2025, LEDVANCE GmbH. Tutti i diritti riservati.

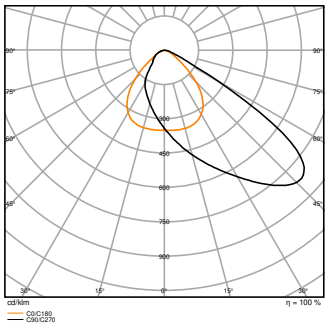

FL AREA 105W 830 ASYM 48X92 BK

DIMENSIONI E PESO

Lunghezza	418,00 mm
Larghezza	322,00 mm
Altezza	60,00 mm
Peso prodotto	4800,00 g
Lunghezza del cavo	1000 mm

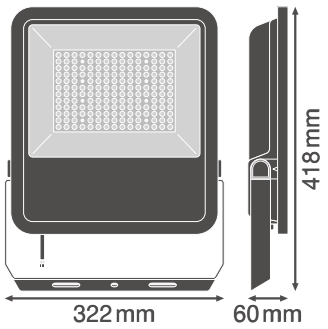

FL AREA VAL 105W ASYM BK

MATERIALE & COLORI

Colore del prodotto	Black
Colore della struttura	Black
Numero Ral [PIM]	RAL 9017
Materiale del corpo	Aluminum
Materiale della copertura	Vetro

© 2025, LEDVANCE GmbH. Tutti i diritti riservati.

Materiale superficie che emette la luce	Vetro
Test filo incandescente (IEC 60695-2-12)	650 °C
Contenuto di mercurio nella lampada	0.0 mg

APPLICAZIONE & INSTALLAZIONE

Temperatura ambiente	-30…+50 °C
Temperatura di stoccaggio	-40…+70 °C
Tipo di collegamento	Cavo, 3-poli
Grado di protezione	IP65
Indice IK (resistenza agli urti) [PIM]	IK08
Dimmerabile	No
Montaggio tipo	Surface
Posizione di montaggio	Parete / Polo / Pavimento / Soffitto
Ambiente applicativo	Outdoor
Orientabile	Sì
Con sorgente luminosa	Sì
Replaceable light source	No

Durata

Durata L70/B50 @ 25 °C	70000 h [1)]
Durata L80/B10 @ 25 °C	50000 h [1)]
Durata stimata L80/B10 a 25 °C	50000 h
Durata L90/B10 @ 25 °C	35000 h
Numero cicli accensione / spegnimento	100000

1) t[h]: L70 / B50 @ 25 °C (Ta), t[h]: L80 / B10 @ 25 °C (Ta), t[h]: L90 / B10 @ 25 °C (Ta)

ALIMENTATORE

Corrente di uscita	630 mA
ECG - Tensione di uscita	< 15 %

SENSORE

Tipo di sensore	-

CERTIFICATI, NORME E DIRETTIVE

Norme	CE / CB / EAC
Temperatura di superficie limitata	Sì
Resistenza agli urti di un pallone	No

© 2025, LEDVANCE GmbH. Tutti i diritti riservati.

Consigli per la sicurezza

– Max. superficie di carico 72 W = 0,083 m^2 / 105 W = 0,102 m^2 / 145 W = 0,124 m^2

DOWNLOAD

	Documenti e certificati	Nome del documento
PDF	Istruzioni per l'uso / istruzioni di sicurezza	UI Floodlight Area Asym MiCh
PDF	Informazioni legali	LSI FL Area
PDF	Informazioni legali	Legal Insert FL AREA
PDF	Informazioni legali	Informationstext 18 Abs 4 ElektroG
PDF	Dichiarazioni di conformità	FL AREA ASYM BK
PDF	Dichiarazioni di conformità UKCA	FL AREA ASYM

	Fotometrie e file di design	Nome del documento
IES	File IES (IES)	FL AREA 105W 830 ASYM 48X92 BK
LDT	File LDT (Eulumdat)	FL AREA 105W 830 ASYM 48X92 BK
ULD	File ULD (DIALux)	FL AREA 105W 830 ASYM 48X92
ROLF	File ROLF (RELUX)	FL AREA 105W 830 ASYM
	Curva di distribuzione della luce tipo polare	FL AREA 105W 830 ASYM 48X92 BK

	CAD/BIM	Nome del documento
RFA	BIM Revit 3D	Floodlight Area
STEP	CAD STEP 3D	FL AREA 105W

© 2025, LEDVANCE GmbH. Tutti i diritti riservati.

	Testo per Tender	Nome del documento
	Documenti per capitolati	FLOODLIGHT AREA 105 W 3000 K BK-IT

DATI LOGISTICI

Codice prodotto	Unità di imballo (Pezzi/unità)	Dimensioni (lunghezza x profondità x altezza)	Peso lordo	Volume
4058075539754	Cartone di spedizione 1	375 mm x 93 mm x 480 mm	5375.00 g	16.74 dm^3

Il codice prodotto indicato descrive la minore quantità che può essere ordinata. Una unità di spedizione può contenere uno o più di un singolo prodotto. Quando si inserisce un ordine, per la quantità inserire una o più unità di spedizione.

Riferimenti / Collegamenti

– Per la garanzia consulta www.ledvance.it/garanzia

DISCLAIMER

Con riserva di modifiche senza preavviso. Salvo errori o omissioni. Assicurarsi sempre di utilizzare la versione più recente.

© 2025, LEDVANCE GmbH. Tutti i diritti riservati.