SCHEDA TECNICA DEL PRODOTTO
FL PFM 30 W 6500 K SYM 100 WT

FLOODLIGHT 30 W | Proiettore versatile con un'emissione luminosa fino a 3600 lm

Aree di applicazione

- Sostituzione per Floodlight funzionanti con lampade alogene
- Uso esterno (IP65)
- Aree pubbliche
- Facciate di edifici
- Cantieri
- Giardini, terrazze e altre aree all'aperto

Vantaggi del prodotto

- Luminosa, robusta e durevole
- Illuminazione sicura e molto uniforme, grazie al diffusore in vetro satinato e temperato
- Nessun rapporto di uscita luce superiore (ULOR 0%) se montato a inclinazione 0 °
- Risparmio di energia fino al 90% (rispetto ai proiettori con lampade alogene)
- 5 anni di garanzia

Caratteristiche del prodotto

- Distribuzione della luce simmetrica basata su riflettore con ampiezza del fascio di 100° x 100°
- Driver di ampia tensione integrato, adatto per 100 - 277 V_{AC}
- Protezione da sovratensioni: fino a 4 kV (L / N-PE), 2 kV (L-N)
- Staffa di montaggio con angolo di 30° e ampia area di rotazione
- Cavo flessibile da 1 m preinstallato (H05RN-F), 3 fili singoli da 1,0 mm^2 avvolti

© 2025, LEDVANCE GmbH. Tutti i diritti riservati.

DATI TECNICI

DATI ELETTRICI

Potenza nominale	30,00 W
Tensione nominale	100…277 V
Frequenza di rete	50…60 Hz
Corrente nominale	147 mA
Corrente di innesco	7,04 A
Limit.corrente inrush T_{h50}	25 µs
Num. Max. di lum. su interruttore B16 A	64
Num. Max. di lum. su interruttore C10 A	46
Max. numero di apparecchi per interruttore magnetotermico C16	74
Fattore di potenza λ	> 0,90
Distorsione armonica totale	< 20 %
Classe di sicurezza	I
Modalità di funzionamento	Integrated LED driver

Dati fotometrici

Flusso luminoso	3600 lm
Efficienza luminosa	120 lm/W
Temperatura di colore	6500 K
Colore della luce (descrizione)	Cool Daylight
Indice di resa cromatica Ra	≥80
Standard Deviation of Color Matching	≤5 sdcm
Intensità luminosa	-
Metrica dello sfarfallio (flicker) (Pst LM)	-
Metrica dell'effetto stroboscopico (SVM)	-
Gruppo di sicurezza fotobiologic EN62778	RG1
Gruppo di sicurezza fotobiologic EN62471	RG1
Ampiezza fascio luminoso	100 ° x 100 °

© 2025, LEDVANCE GmbH. Tutti i diritti riservati.

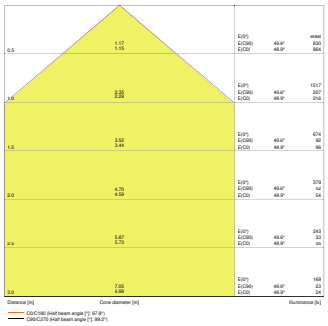

FL PFM 30W6500K SYM 100 WT

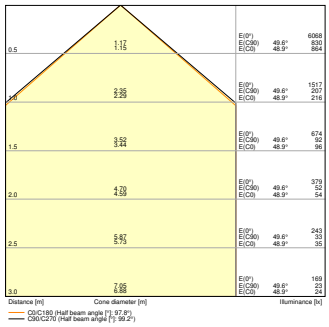

FL PFM 30W 6500K SYM 100 WT

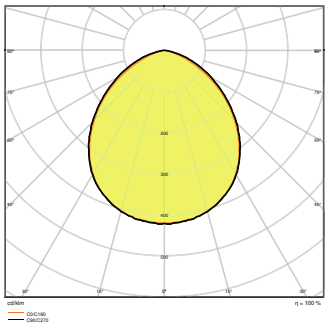

FL PFM 30W6500K SYM 100 WT

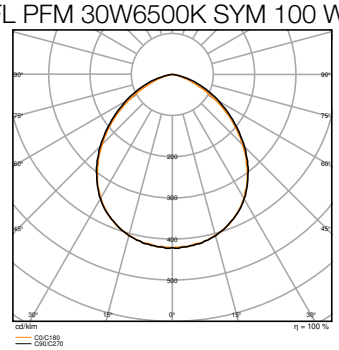

FL PFM 30W 6500K SYM 100 WT

DIMENSIONI E PESO

Lunghezza	177,00 mm
Larghezza	186,00 mm
Altezza	42,00 mm
Peso prodotto	700,00 g
Lunghezza del cavo	1000 mm

© 2025, LEDVANCE GmbH. Tutti i diritti riservati.

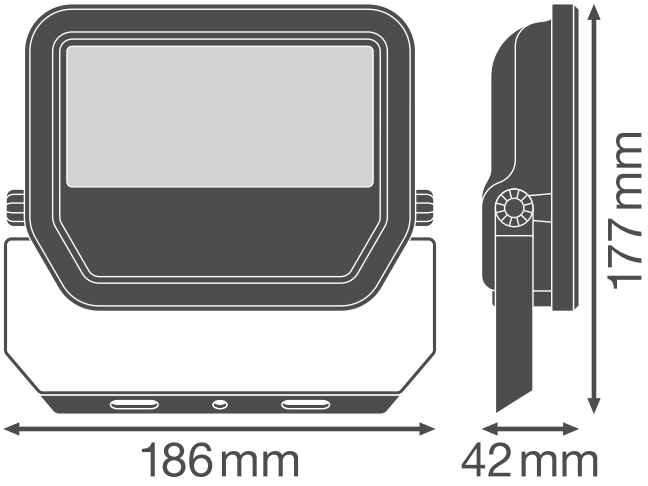

FL PFM 30W SYM 100

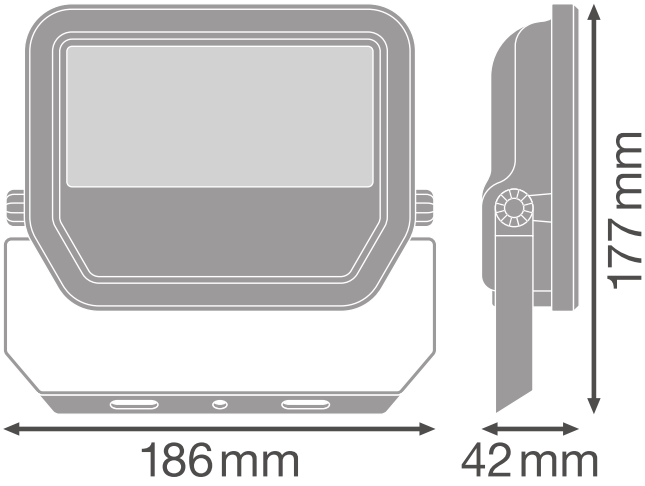

FL PFM 30W SYM 100

MATERIALE & COLORI

Colore del prodotto	Bianco
Colore della struttura	Bianco
Numero Ral [PIM]	RAL 9003
Materiale del corpo	Aluminum
Materiale superficie che emette la luce	Vetro
Test filo incandescente (IEC 60695-2-12)	650 °C
Contenuto di mercurio nella lampada	0.0 mg

APPLICAZIONE & INSTALLAZIONE

Temperatura ambiente	-30…+50 °C
Temperatura di stoccaggio	-40…+70 °C
Tipo di collegamento	Cavo, 3-poli
Grado di protezione	IP65
Indice IK (resistenza agli urti) [PIM]	IK07
Dimmerabile	No
Montaggio tipo	Surface
Posizione di montaggio	Parete / Soffitto / Pavimento
Ambiente applicativo	Outdoor
Orientabile	Sì
Con sorgente luminosa	Sì
Replaceable light source	No

© 2025, LEDVANCE GmbH. Tutti i diritti riservati.

Durata

Durata L70/B50 @ 25 °C	70000 h [1)]
Durata L80/B10 @ 25 °C	55000 h [1)]
Durata stimata L80/B10 a 25 °C	55000 h
Durata L90/B10 @ 25 °C	35000 h
Numero cicli accensione / spegnimento	100000

1) t[h]: L70 / B50 @ 25 °C (Ta), t[h]: L80 / B10 @ 25 °C (Ta), t[h]: L90 / B10 @ 25 °C (Ta)

ALIMENTATORE

Corrente di uscita	290 mA
ECG - Tensione di uscita	< 50 %

SENSORE

Tipo di sensore	-

CERTIFICATI, NORME E DIRETTIVE

Norme	CE / CB / ENEC / EAC / RoHS / EPD
Temperatura di superficie limitata	No
Resistenza agli urti di un pallone	No
EPD	LEDV-00009-V01.01-EN
Modulo LED sostituibile	non sostituibile

Consigli per la sicurezza

- Tutti i collegamenti elettrici devono essere effettuati da personale qualificato.
- Il cavo flessibile esterno o il cordone di questo apparecchio non può essere sostituito; se il cavo è danneggiato, l'apparecchio dovrà essere distrutto.
- Morsettiera non inclusa. L'installazione deve essere effettuata da una persona qualificata.
- Attenzione, rischio di scosse elettriche.
- Prodotto in classe di protezione I. Tutte le parti metalliche dell'involucro elettricamente conduttive che possono assorbire tensione durante il funzionamento o durante la manutenzione in caso di guasto devono essere collegate in modo continuo al conduttore di protezione di terra.

DOWNLOAD

	Documenti e certificati	Nome del documento
PDF	Istruzioni per l'uso / istruzioni di sicurezza	FL PFM SYM
PDF	Informazioni legali	FL PFM SYM

© 2025, LEDVANCE GmbH. Tutti i diritti riservati.

	Documenti e certificati	Nome del documento
PDF	Informazioni legali	LSI FL PFM SYM
PDF	Informazioni legali	FL PFM SYM
PDF	Informazioni legali	Informationstext 18 Abs 4 ElektroG
PDF	Dichiarazioni di conformità	FL PFM
PDF	Dichiarazioni di conformità UKCA	FL PFM SYM
PDF	Dichiarazioni di conformità UKCA	FL PFM
PDF	EPD	EPD EN FLOODLIGHT GEN 3 SENSOR

	Fotometrie e file di design	Nome del documento
IES	File IES (IES)	FL PFM 30W6500K SYM 100 WT
IES	File IES (IES)	FL PFM 30W 6500K SYM 100 WT
LDT	File LDT (Eulumdat)	FL PFM 30W6500K SYM 100 WT
LDT	File LDT (Eulumdat)	FL PFM 30W 6500K SYM 100 WT
ULD	File ULD (DIALux)	FL PFM 30W-6500K SYM 100 WT
ROLF	File ROLF (RELUX)	FL PFM 30W-6500K SYM
	File UGR (tabella UGR)	FL PFM 30W6500K SYM 100 WT
	File UGR (tabella UGR)	FL PFM 30W 6500K SYM 100 WT
	Curva di distribuzione della luce tipo cono	FL PFM 30W6500K SYM 100 WT
	Curva di distribuzione della luce tipo cono	FL PFM 30W 6500K SYM 100 WT
	Curva di distribuzione della luce tipo polare	FL PFM 30W6500K SYM 100 WT
	Curva di distribuzione della luce tipo polare	FL PFM 30W 6500K SYM 100 WT

© 2025, LEDVANCE GmbH. Tutti i diritti riservati.

	CAD/BIM	Nome del documento
	BIM Revit 3D	Floodlight G3
	CAD STEP 3D	FL G3 30W

	Testo per Tender	Nome del documento
	Documenti per capitolati	FLOODLIGHT 30 W 6500 K SYM 100 WT-IT

DATI LOGISTICI

Codice prodotto	Unità di imballo (Pezzi/unità)	Dimensioni (lunghezza x profondità x altezza)	Peso lordo	Volume
4058075421202	Astuccio 1	191 mm x 63 mm x 159 mm	782.00 g	1.91 dm^3
4058075421219	Cartone di spedizione 8	396 mm x 268 mm x 185 mm	6765.00 g	19.63 dm^3

Il codice prodotto indicato descrive la minore quantità che può essere ordinata. Una unità di spedizione può contenere uno o più di un singolo prodotto. Quando si inserisce un ordine, per la quantità inserire una o più unità di spedizione.

INFORMAZIONI AGGIUNTIVE SUL CATALOGO

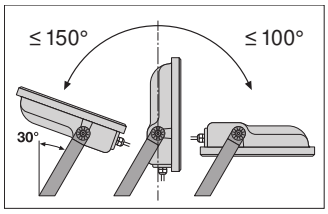

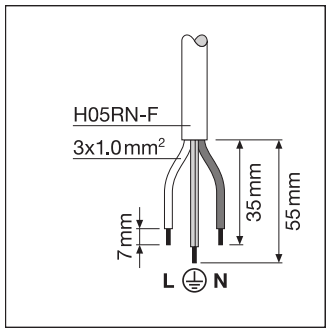

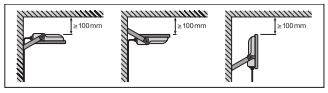

Riferimenti / Collegamenti

– Per la garanzia consulta www.ledvance.it/garanzia

DISCLAIMER

Con riserva di modifiche senza preavviso. Salvo errori o omissioni. Assicurarsi sempre di utilizzare la versione più recente.

© 2025, LEDVANCE GmbH. Tutti i diritti riservati.