SCHEDA TECNICA DEL PRODOTTO
FL PFM SYM R30 290 W 4000 K BK

FLOODLIGHT PERFORMANCE SYM R30 | Proiettore con distribuzione della luce simmetrica rotazionale per un ampia illuminazione dall'alto

Aree di applicazione

- Sostituzione diretta per apparecchi che usano lampade HID
- Uso esterno (IP66)
- Parcheggio
- Aree pubbliche
- Industria
- Impianti sportivi
- Illuminazione di ampi spazi
- D-Sign in conformità con EN 60598-2-24 per le unità commerciali a rischio di incendio, per esempio tramite accumulo di polvere

Vantaggi del prodotto

- Risparmio di energia fino al 90% (rispetto ai proiettori con lampade alogene)
- Risparmio energetico fino al 45% rispetto agli apparecchi che utilizzano lampade a scarica tradizionali
- Luminosa, robusta e durevole
- Distribuzione omogenea della luce e abbagliamento ridotto
- Nessun rapporto di uscita luce superiore (ULOR 0%) se montato a inclinazione 0 °
- Foro chiave per garantire facilità di installazione
- 5 anni di garanzia

Caratteristiche del prodotto

- Elevata efficienza luminosa: fino a 140 lm/W
- Distribuzione simmetrica rotazionale della luce per l'illuminazione di aree ad alto livello
- Montaggio ad angolo (45°) e inclinazione fino a 180°
- Tipo di protezione: IP66
- Resistenza agli urti: IK08

© 2025, LEDVANCE GmbH. Tutti i diritti riservati.

- Temperatura ambiente in funzione: -30…+50 °C
- Elevata protezione contro le sovratensioni: fino a 10 kV (L/N-PE), 6 kV (L-N)
- Sfiato integrato per evitare la formazione di condensa all'interno dell'apparecchio
- Collegamento tramite cavo da 2 m, cablaggio richiesto

© 2025, LEDVANCE GmbH. Tutti i diritti riservati.

DATI TECNICI

DATI ELETTRICI

Potenza nominale	290,00 W
Tensione nominale	220…240 V
Frequenza di rete	50…60 Hz
Corrente nominale	1420 mA
Corrente di innesco	29 A
Limit.corrente inrush T_{h50}	1000 µs
Num. Max. di lum. su interruttore B16 A	4
Num. Max. di lum. su interruttore C10 A	4
Max. numero di apparecchi per interruttore magnetotermico C16	7
Fattore di potenza λ	> 0,90
Distorsione armonica totale	< 20 %
Classe di sicurezza	I
Modalità di funzionamento	Integrated LED driver

Dati fotometrici

Flusso luminoso	39100 lm
Efficienza luminosa	135 lm/W
Temperatura di colore	4000 K
Colore della luce (descrizione)	Bianco freddo
Indice di resa cromatica Ra	> 80
Standard Deviation of Color Matching	≤5 sdcm
Intensità luminosa	-
Nessuno sfarfallio	Sì
Metrica dello sfarfallio (flicker) (Pst LM)	-
Metrica dell'effetto stroboscopico (SVM)	-
Gruppo di sicurezza fotobiologic EN62778	RG1
Ampiezza fascio luminoso	30 °

© 2025, LEDVANCE GmbH. Tutti i diritti riservati.

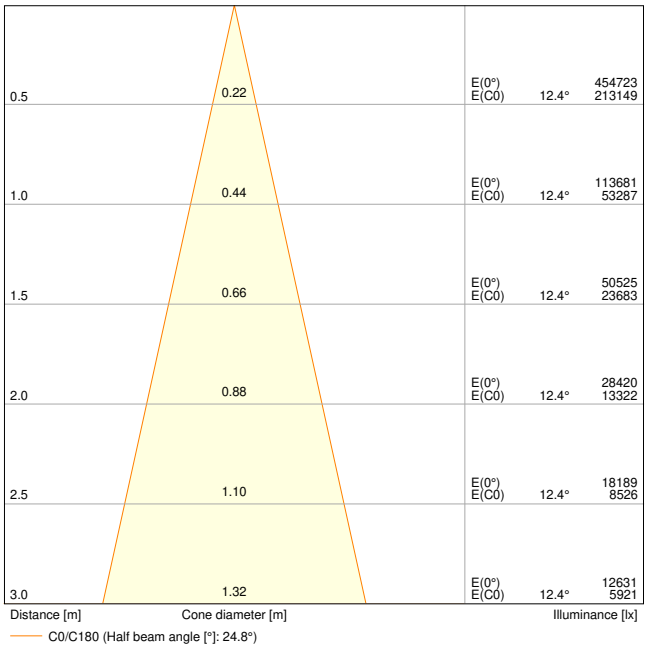

FL PFM 290W 4000K SYM R30 BK

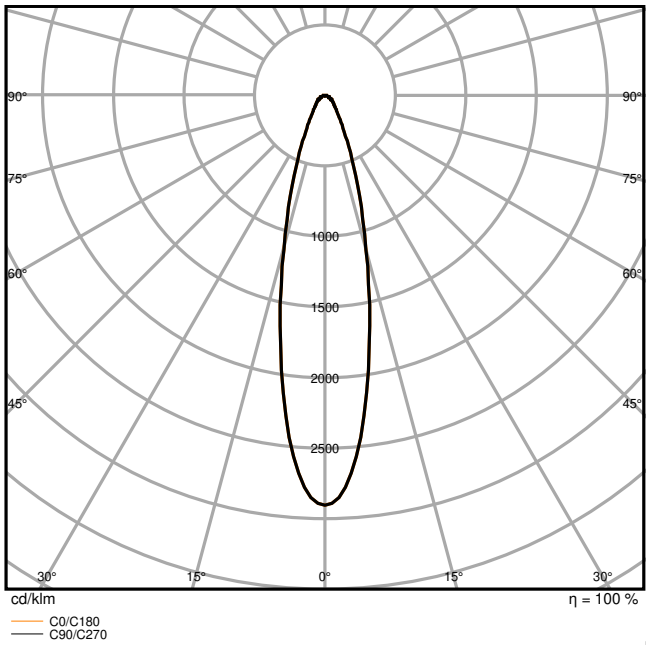

FL PFM 290W 4000K SYM R30 BK

DIMENSIONI E PESO

Lunghezza	567,00 mm
Larghezza	465,00 mm
Altezza	97,00 mm
Peso prodotto	9500,00 g
Lunghezza del cavo	2000 mm

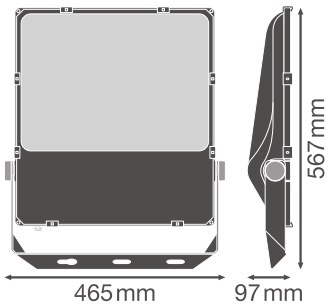

FL PFM 290W BK

MATERIALE & COLORI

© 2025, LEDVANCE GmbH. Tutti i diritti riservati.

Colore del prodotto	Black
Colore della struttura	Black
Materiale del corpo	Aluminum
Materiale della copertura	Vetro
Materiale superficie che emette la luce	Vetro
Test filo incandescente (IEC 60695-2-12)	650 °C
Contenuto di mercurio nella lampada	0.0 mg

APPLICAZIONE & INSTALLAZIONE

Temperatura ambiente	-30…+50 °C
Temperatura di stoccaggio	-40…+70 °C
Tipo di collegamento	Cavo, 3-poli
Grado di protezione	IP66
Indice IK (resistenza agli urti) [PIM]	IK08
Dimmerabile	No
Montaggio tipo	Surface
Posizione di montaggio	Parete / Polo / Pavimento / Soffitto
Ambiente applicativo	Outdoor
Orientabile	Sì
Con sorgente luminosa	Sì
Replaceable light source	No

Durata

Durata L70/B50 @ 25 °C	100000 h [1)]
Durata L80/B10 @ 25 °C	70000 h [1)]
Durata stimata L80/B10 a 25 °C	70000 h
Durata L90/B10 @ 25 °C	30000 h
Numero cicli accensione / spegnimento	100000

1) t[h]: L70 / B50 @ 25 °C (Ta), t[h]: L80 / B10 @ 25 °C (Ta), t[h]: L90 / B10 @ 25 °C (Ta)

ALIMENTATORE

Corrente di uscita	5500 mA
ECG - Tensione di uscita	< 10 %

SENSORE

Tipo di sensore	-

© 2025, LEDVANCE GmbH. Tutti i diritti riservati.

CERTIFICATI, NORME E DIRETTIVE

Norme	CE / CB / ENEC / TÜV SÜD / EAC
Temperatura di superficie limitata	Sì
Resistenza agli urti di un pallone	Sì
Modulo LED sostituibile	non sostituibile

Consigli per la sicurezza

- Tutti i collegamenti elettrici devono essere effettuati da personale qualificato.
- Il cavo flessibile esterno o il cordone di questo apparecchio non può essere sostituito; se il cavo è danneggiato, l'apparecchio dovrà essere distrutto.
- Morsettiera non inclusa. L'installazione deve essere effettuata da una persona qualificata.
- Attenzione, rischio di scosse elettriche.
- Prodotto in classe di protezione I. Tutte le parti metalliche dell'involucro elettricamente conduttive che possono assorbire tensione durante il funzionamento o durante la manutenzione in caso di guasto devono essere collegate in modo continuo al conduttore di protezione di terra.

DOWNLOAD

	Documenti e certificati	Nome del documento
PDF	Istruzioni per l'uso / istruzioni di sicurezza	FLOODLIGHT PERFORMANCE
PDF	Informazioni legali	LSI FL PFM SYM AND ASYM
PDF	Informazioni legali	Legal Insert FL PFM
PDF	Informazioni legali	Informationstext 18 Abs 4 ElektroG
PDF	Dichiarazioni di conformità	EU Declaration of Conformity FL PFM
PDF	Dichiarazioni di conformità UKCA	FL PFM BK

	Fotometrie e file di design	Nome del documento
IES	File IES (IES)	FL PFM 290W 4000K SYM R30 BK
LDT	File LDT (Eulumdat)	FL PFM 290W 4000K SYM R30 BK
ULD	File ULD (DIALux)	FL PFM 290W-4000K SYM R30 BK

© 2025, LEDVANCE GmbH. Tutti i diritti riservati.

	Fotometrie e file di design	Nome del documento
	File ROLF (RELUX)	FL PFM 290W-4000K SYM
	File UGR (tabella UGR)	FL PFM 290W 4000K SYM R30 BK
	Curva di distribuzione della luce tipo cono	FL PFM 290W 4000K SYM R30 BK
	Curva di distribuzione della luce tipo polare	FL PFM 290W 4000K SYM R30 BK

	CAD/BIM	Nome del documento
	BIM Revit 3D	FL PFM
	CAD STEP 3D	FL PFM 290W

	Testo per Tender	Nome del documento
	Documenti per capitolati	FLOODLIGHT PERFORMANCE SYM R30 290 W 4000 K BK-IT

DATI LOGISTICI

Codice prodotto	Unità di imballo (Pezzi/unità)	Dimensioni (lunghezza x profondità x altezza)	Peso lordo	Volume
4058075353800	Cartone di spedizione 1	652 mm x 160 mm x 510 mm	10258.00 g	53.20 dm^3

Il codice prodotto indicato descrive la minore quantità che può essere ordinata. Una unità di spedizione può contenere uno o più di un singolo prodotto. Quando si inserisce un ordine, per la quantità inserire una o più unità di spedizione.

INFORMAZIONI AGGIUNTIVE SUL CATALOGO

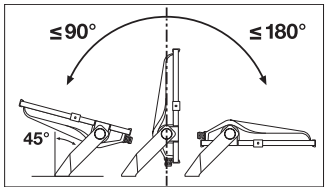

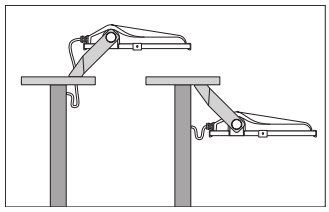

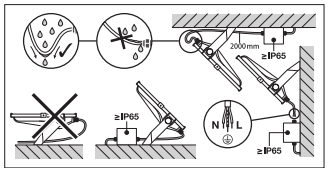

Riferimenti / Collegamenti

– Per la garanzia consulta www.ledvance.it/garanzia

DISCLAIMER

© 2025, LEDVANCE GmbH. Tutti i diritti riservati.

Con riserva di modifiche senza preavviso. Salvo errori o omissioni. Assicurarsi sempre di utilizzare la versione più recente.

© 2025, LEDVANCE GmbH. Tutti i diritti riservati.