SCHEDA TECNICA DEL PRODOTTO
PANEL 600 UGR < 19 36 W 4000 K MP WT

PANEL PFM HO 600 UGR < 19 | Pannelli da incasso quadrati con alto flusso luminoso e basso abbagliamento, 600 x 600 mm

Aree di applicazione

- Sostituzione diretta per gli apparecchi funzionanti con lampade fluorescenti
- Corridoi
- Uffici
- Sale conferenze
- Aree di ricezione
- Hall
- Ascensori
- Adatta per sistemi a incasso da soffitto con griglia da 600 x 600 mm

PERFOR-
MANCE
CLASS

Vantaggi del prodotto

- L'elevato flusso luminoso riduce il numero totale di pannelli per l'installazione
- Buona riduzione dell'abbagliamento (UGR < 19)
- Pannello con micro-struttura fatta di materiale che non ingiallisce per lunga durata
- Luce a ridotto scintillio grazie ad uno speciale alimentatore elettronico
- Risparmio energetico fino al 50% (rispetto agli apparecchi di illuminazione che utilizzano lampade fluorescenti)
- 5 anni di garanzia

Caratteristiche del prodotto

- Flusso luminoso: fino a 4.320 lm
- Alta efficienza luminosa: fino a 120 lm/W

© 2025, LEDVANCE GmbH. Tutti i diritti riservati.

- Durata (L80/B50): fino a 60000 h (a 25 °C)
- Alloggiamento in alluminio e diffusore in polistirene

© 2025, LEDVANCE GmbH. Tutti i diritti riservati.

DATI TECNICI

DATI ELETTRICI

Potenza nominale	36,00 W
Tensione nominale	220…240 V
Frequenza di rete	50…60 Hz
Corrente nominale	190,000 mA
Corrente di innesco	15.0 A
Num. Max. di lum. su interruttore B16 A	17
Num. Max. di lum. su interruttore C10 A	35
Max. numero di apparecchi per interruttore magnetotermico C16	56
Fattore di potenza λ	> 0,95
Distorsione armonica totale	≤ 20 %
Classe di sicurezza	II
Modalità di funzionamento	External LED driver

Dati fotometrici

Flusso luminoso	4320 lm
Efficienza luminosa	120 lm/W
Temperatura di colore	4000 K
Colore della luce (descrizione)	Bianco freddo
Indice di resa cromatica Ra	> 80
Standard Deviation of Color Matching	3 sdcm
Nessuno sfarfallio	Sì
Gruppo di sicurezza fotobiologic EN62778	RG0
Ampiezza fascio luminoso	90 °
UGR longitudinal	< 19

© 2025, LEDVANCE GmbH. Tutti i diritti riservati.

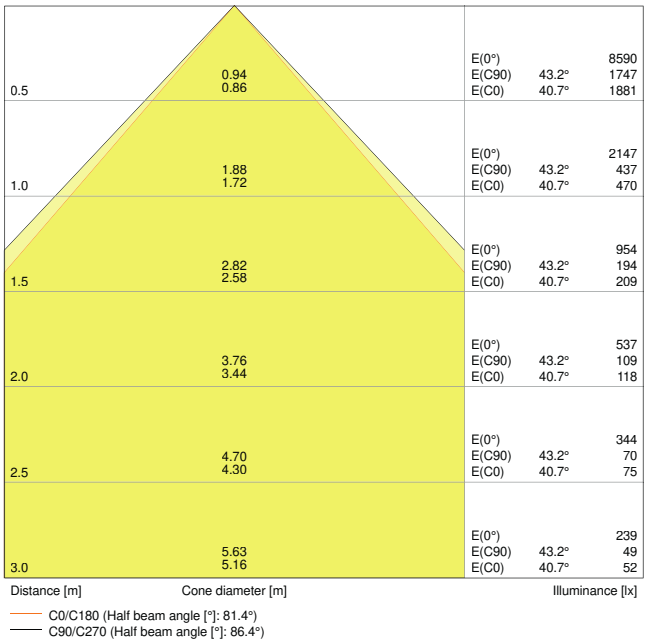

Panel 600 36W 4000K MP

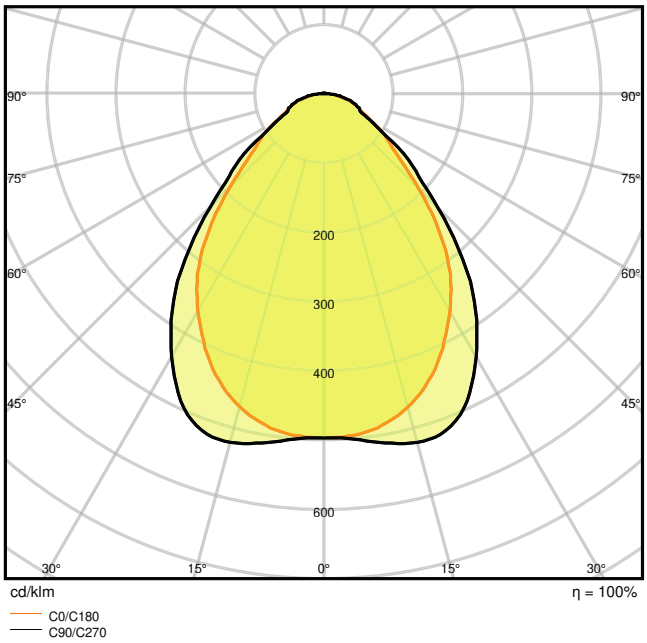

Panel 600 36W 4000K MP

DIMENSIONI E PESO

Lunghezza	595,00 mm
Larghezza	595,00 mm
Altezza	12,20 mm
Peso prodotto	3250,00 g

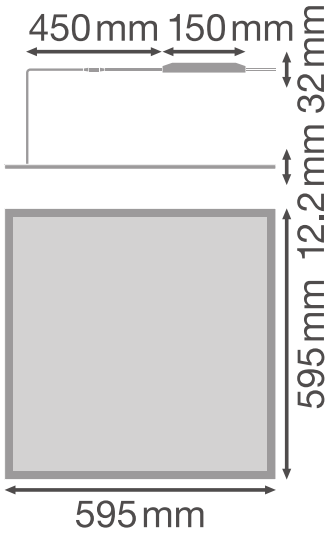

PANEL 600

© 2025, LEDVANCE GmbH. Tutti i diritti riservati.

MATERIALE & COLORI

Colore del prodotto	Bianco
Colore della struttura	Bianco
Materiale del corpo	Aluminum
Materiale della copertura	Polystyrene (PS)
Materiale superficie che emette la luce	Polistirolo
Test filo incandescente (IEC 60695-2-12)	650 °C
Contenuto di mercurio nella lampada	0.0 mg

APPLICAZIONE & INSTALLAZIONE

Temperatura ambiente	-10…+40 °C
Tipo di collegamento	Morsetto a vite, 2 poli (L, N)
Grado di protezione	IP20
Indice IK (resistenza agli urti) [PIM]	IK03
Dimmerabile	No
Montaggio tipo	Incasso/Sospensione/Superficie
Posizione di montaggio	Soffitto / Parete
Ambiente applicativo	IndoorIndoor
Lunghezza per il montaggio	575 mm
Larghezza per il montaggio	575 mm
Profondità di incasso	50,0 mm
Replaceable light source	No

Durata

Durata L70/B50 @ 25 °C	80000 h [1)]
Durata L80/B10 @ 25 °C	60000 h [1)]
Durata stimata L80/B10 a 25 °C	60000 h
Durata L90/B10 @ 25 °C	35000 h
Numero cicli accensione / spegnimento	25000

1) t[h]: L70 / B50 @ 25 °C (Ta), t[h]: L80 / B10 @ 25 °C (Ta), t[h]: L90 / B10 @ 25 °C (Ta)

ALIMENTATORE

ECG - Lunghezza	150 mm
ECG - Larghezza	41,4 mm

© 2025, LEDVANCE GmbH. Tutti i diritti riservati.

ECG - Altezza	32 mm

CERTIFICATI, NORME E DIRETTIVE

Norme	CE / CB / ENEC / TÜV SÜD / EAC / RoHS
Resistenza agli urti di un pallone	No
Modulo LED sostituibile	non sostituibile

ACCESSORI OPZIONALI

Immagine del prodotto	Nome del prodotto	EAN
	CONNECTOR BOX 5POLE L/N 4x	4058075473010
	PANEL 600 SURFACE MOUNT KIT H75	4058075472914
	PANEL 600 SURFACE MOUNT KIT H70 VAL	4058075402843
	PANEL RECESSED MOUNT CLIPS VAL 4x	4058075409859
	EM CONVERSION BOX	4058075237025
	PANEL Suspension Kit	4058075402928
	PANEL 600 RECESSED MOUNT FRAME	4058075402881

© 2025, LEDVANCE GmbH. Tutti i diritti riservati.

Immagine del prodotto	Nome del prodotto	EAN
	CONNECTOR BOX 5POLE L/N/PE/D+/D- 4x	4058075473034

DOWNLOAD

	Documenti e certificati	Nome del documento
PDF	Istruzioni per l'uso / istruzioni di sicurezza	PANEL 600 / 625
PDF	Dichiarazioni di conformità	Declaration of Conformity Panel 600 625 MP OP LEDV
PDF	Dichiarazioni di conformità	Attestation-of-Conformity-Panel MP OP IP20 TÜV
PDF	Certificati	ENEC Panel 600 625

	Fotometrie e file di design	Nome del documento
IES	File IES (IES)	Panel 600 36W 4000K MP
LDT	File LDT (Eulumdat)	Panel 600 36W 4000K MP
	File UGR (tabella UGR)	Panel 600 36W 4000K MP
	Curva di distribuzione della luce tipo cono	Panel 600 36W 4000K MP
	Curva di distribuzione della luce tipo polare	Panel 600 36W 4000K MP

DATI LOGISTICI

Codice prodotto	Unità di imballo (Pezzi/unità)	Dimensioni (lunghezza x profondità x altezza)	Peso lordo	Volume
4058075113121	Astuccio 1	625 mm x 38 mm x 680 mm	3545.00 g	16.15 dm^3
4058075113138	Cartone di spedizione 4	695 mm x 170 mm x 645 mm	15030.00 g	76.21 dm^3

Il codice prodotto indicato descrive la minore quantità che può essere ordinata. Una unità di spedizione può contenere uno o più di un singolo prodotto. Quando si inserisce un ordine, per la quantità inserire una o più unità di spedizione.

INFORMAZIONI AGGIUNTIVE SUL CATALOGO

© 2025, LEDVANCE GmbH. Tutti i diritti riservati.

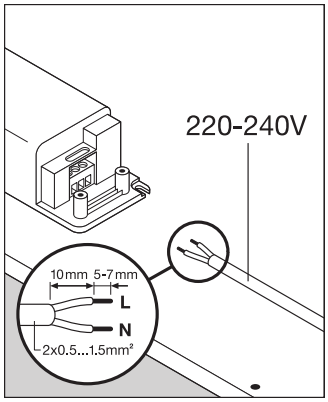

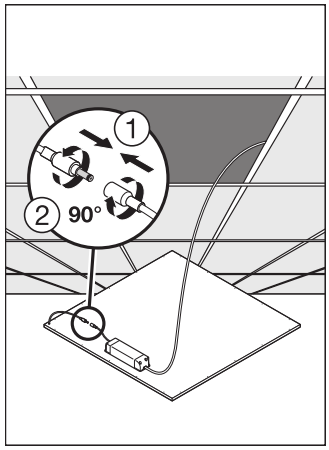

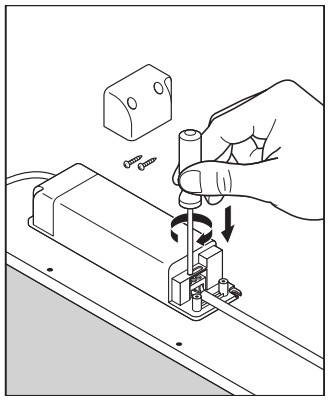

Riferimenti / Collegamenti

– Per la garanzia consulta www.ledvance.it/garanzia

DISCLAIMER

Con riserva di modifiche senza preavviso. Salvo errori o omissioni. Assicurarsi sempre di utilizzare la versione più recente.

© 2025, LEDVANCE GmbH. Tutti i diritti riservati.