SCHEDA TECNICA DEL PRODOTTO
TRACK SP REFLECTOR D85 SP

TRACKLIGHT SPOT REFLECTOR | Riflettore intercambiabile

Vantaggi del prodotto

- Riflettore facilmente sostituibile grazie all'attacco della baionetta e alla guarnizione gommata
- La copertura chiara protegge il riflettore da polvere e contatto
- Alta efficienza ottica

Caratteristiche del prodotto

- Riflettori accessori disponibili con diverse angolazioni del fascio

© 2025, LEDVANCE GmbH. Tutti i diritti riservati.

DATI TECNICI

Dati fotometrici

Ampiezza fascio luminoso	15 °

DIMENSIONI E PESO

Diametro	75,0 mm
Altezza	63 mm
Peso prodotto	33,00 g

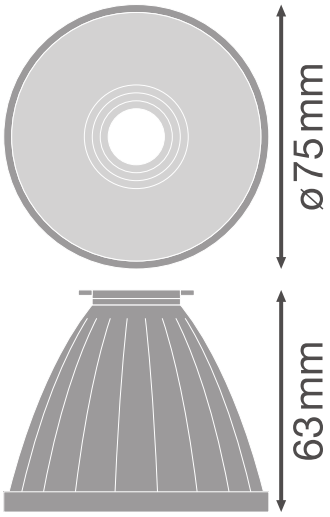

TRACK SP REFLECTOR D85 FL

MATERIALE & COLORI

Colore del prodotto	Argento
Materiale del corpo	Policarbonato (PC)

APPLICAZIONE & INSTALLAZIONE

Replaceable light source	No

CERTIFICATI, NORME E DIRETTIVE

Temperatura di superficie limitata	No
Resistenza agli urti di un pallone	No

DOWNLOAD

© 2025, LEDVANCE GmbH. Tutti i diritti riservati.

	Documenti e certificati	Nome del documento
PDF	Istruzioni per l'uso / istruzioni di sicurezza	UI Tracklight Spot
PDF	Informazioni legali	Informationstext 18 Abs 4 ElektroG
PDF	Dichiarazioni di conformità	Attestation-of-Conformity Track SP LEDV
PDF	Dichiarazioni di conformità	Attestation-of-Conformity Track SP TÜV

	Testo per Tender	Nome del documento
TXT	Documenti per capitolati	TRACKLIGHT SPOT REFLECTOR D85 SP-IT

DATI LOGISTICI

Codice prodotto	Unità di imballo (Pezzi/unità)	Dimensioni (lunghezza x profondità x altezza)	Peso lordo	Volume
4058075113848	Astuccio 1	80 mm x 80 mm x 70 mm	68.00 g	0.45 dm^3
4058075113855	Cartone di spedizione 4	180 mm x 108 mm x 174 mm	390.00 g	3.38 dm^3

Il codice prodotto indicato descrive la minore quantità che può essere ordinata. Una unità di spedizione può contenere uno o più di un singolo prodotto. Quando si inserisce un ordine, per la quantità inserire una o più unità di spedizione.

DISCLAIMER

Con riserva di modifiche senza preavviso. Salvo errori o omissioni. Assicurarsi sempre di utilizzare la versione più recente.

© 2025, LEDVANCE GmbH. Tutti i diritti riservati.