SCHEDA TECNICA DEL PRODOTTO
DL SLIM DN 155 12 W 3000 K WT

DOWNLIGHT SLIM ROUND | Downlight piatti con driver integrato, forma rotonda

Aree di applicazione

- Sostituzione diretta per gli apparecchi funzionanti con lampade fluorescenti compatte
- Illuminazione generale
- Aree pubbliche
- Scale
- Corridoi
- Hall
- Negozi

Vantaggi del prodotto

- Alloggiamento molto sottile
- Profondità di installazione ridotta
- Elevata efficienza luminosa
- Risparmio di energia fino al 60% rispetto agli apparecchi con lampade CFL
- Luce estremamente uniforme
- Design funzionale
- Installazione facile grazie al collegamento veloce
- Facile installazione grazie al driver integrato

Caratteristiche del prodotto

- Incastonatura poco visibile
- Box di connessione con morsetti connettori per connessione senza attrezzi

© 2025, LEDVANCE GmbH. Tutti i diritti riservati.

– Guida di luce in PMMA che non ingiallisce per un lungo periodo

© 2025, LEDVANCE GmbH. Tutti i diritti riservati.

DATI TECNICI

DATI ELETTRICI

Potenza nominale	12,00 W
Tensione nominale	220…240 V
Frequenza di rete	50…60 Hz
Corrente nominale	71,7 mA
Corrente di innesco	15,6 A
Limit.corrente inrush T_{h50}	50 µs
Num. Max. di lum. su interruttore B16 A	48
Num. Max. di lum. su interruttore C10 A	38
Max. numero di apparecchi per interruttore magnetotermico C16	61
Fattore di potenza λ	0,50
Distorsione armonica totale	< 20 %
Classe di sicurezza	II
Modalità di funzionamento	Integrated LED driver

Dati fotometrici

Flusso luminoso	1020 lm
Efficienza luminosa	85 lm/W
Temperatura di colore	3000 K
Colore della luce (descrizione)	Bianco caldo
Indice di resa cromatica Ra	> 80
Standard Deviation of Color Matching	< 6 sdcm
Intensità luminosa	-
Metrica dello sfarfallio (flicker) (Pst LM)	-
Metrica dell'effetto stroboscopico (SVM)	-
Gruppo di sicurezza fotobiologic EN62778	RG0
Gruppo di sicurezza fotobiologic EN62471	RG0
Ampiezza fascio luminoso	120 °

© 2025, LEDVANCE GmbH. Tutti i diritti riservati.

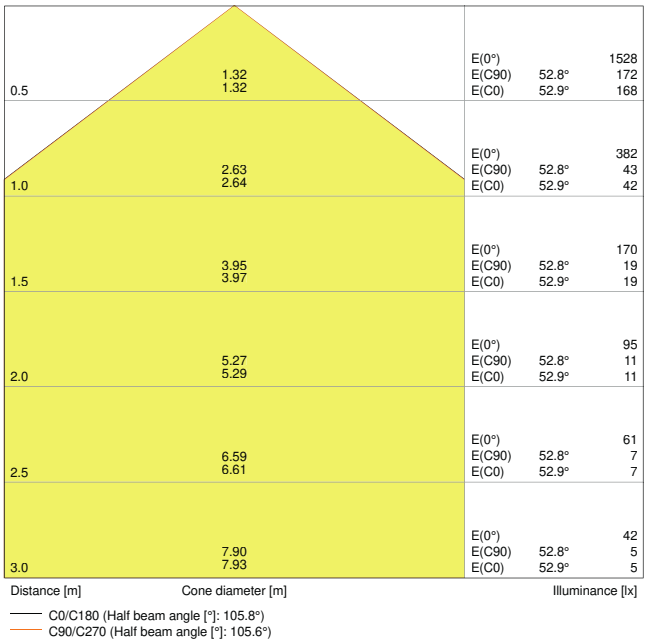

4058075052284 DL SLIM DN155 12W 3000K WT IP20

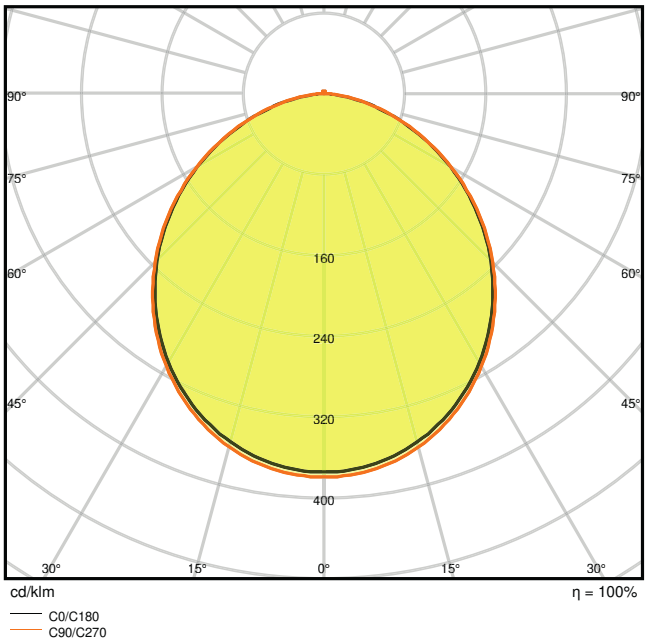

4058075052284 DL SLIM DN155 12W 3000K WT IP20

DIMENSIONI E PESO

Diametro	169,00 mm
Altezza	30,00 mm
Peso prodotto	272,00 g

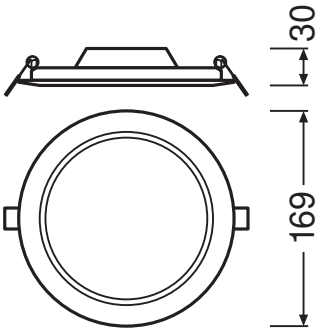

DL Slim DN155 12W

MATERIALE & COLORI

Colore del prodotto	Bianco

© 2025, LEDVANCE GmbH. Tutti i diritti riservati.

Colore della struttura	Bianco
Materiale del corpo	Polycarbonate (PC)
Materiale della copertura	Polycarbonate (PC)
Materiale superficie che emette la luce	Policarbonato
Test filo incandescente (IEC 60695-2-12)	650 °C
Contenuto di mercurio nella lampada	0.0 mg

APPLICAZIONE & INSTALLAZIONE

Temperatura ambiente	-20…+50 °C
Temperatura di stoccaggio	-30…+70 °C
Tipo di collegamento	Terminale senza viti, 2 poli
Grado di protezione	IP20
Indice IK (resistenza agli urti) [PIM]	IK03
Dimmerabile	No
Montaggio tipo	Recessed
Posizione di montaggio	Soffitto
Ambiente applicativo	IndoorIndoor
Diametro del foro per il montaggio	155,0 mm
Profondità di incasso	50,0 mm
Con sorgente luminosa	Sì
Replaceable light source	No

Durata

Durata L70/B50 @ 25 °C	30000 h [1)]
Durata L80/B10 @ 25 °C	20000 h [1)]
Durata stimata L80/B10 a 25 °C	20000 h
Durata L90/B10 @ 25 °C	12000 h
Numero cicli accensione / spegnimento	50000

1) t[h]: L70 / B50 @ 25 °C (Ta), t[h]: L80 / B10 @ 25 °C (Ta), t[h]: L90 / B10 @ 25 °C (Ta)

ALIMENTATORE

Corrente di uscita	180 mA
ECG - Tensione di uscita	< 6.5 %

SENSORE

Tipo di sensore	-

© 2025, LEDVANCE GmbH. Tutti i diritti riservati.

CERTIFICATI, NORME E DIRETTIVE

Norme	CE / CB / EAC
Temperatura di superficie limitata	No
Resistenza agli urti di un pallone	No
EPD	LEDV-00043-V01.01-EN
Modulo LED sostituibile	non sostituibile

ALTRE CARATTERISTICHE DEL PRODOTTO

Numero di illuminanti inclusi	Not relevant

ACCESSORI OPZIONALI

Immagine del prodotto	Nome del prodotto	EAN
	DL SLIM FRAME DN 155 WT	4058075079175

Apparecchiatura / Accessori

- Staffe di montaggio da superficie disponibili come accessori

Consigli per la sicurezza

- Tutti i collegamenti elettrici devono essere effettuati da personale qualificato.
- Attenzione, rischio di scosse elettriche.
- Gli apparecchi di illuminazione non sono adatti alla copertura con materiale termicamente isolato.

DOWNLOAD

	Documenti e certificati	Nome del documento
PDF	Guida completa all'installazione	User Instruction Downlight LED Slim
PDF	Informazioni sulla confezione	Legal Insert Downlight Slim
PDF	Informazioni legali	LSI DL SLIM
PDF	Informazioni legali	Informationstext 18 Abs 4 ElektroG

© 2025, LEDVANCE GmbH. Tutti i diritti riservati.

	Documenti e certificati	Nome del documento
	Dichiarazioni di conformità	CE Certificate downlight Slim
	Dichiarazioni di conformità UKCA	DL SLIM WT IP20

	Fotometrie e file di design	Nome del documento
	File IES (IES)	DL SLIM DN155 12W 3000K WT IP20
	File LDT (Eulumdat)	DL SLIM DN155 12W 3000K WT IP20
	File ULD (DIALux)	DOWNLIGHTSLIMROUND15512W3000KWT
	File ROLF (RELUX)	DL SLIM DN155 12W-3000K
	File UGR (tabella UGR)	4058075052284 DL SLIM DN155 12W 3000K WT IP20
	Curva di distribuzione della luce tipo cono	4058075052284 DL SLIM DN155 12W 3000K WT IP20
	Curva di distribuzione della luce tipo polare	4058075052284 DL SLIM DN155 12W 3000K WT IP20

	CAD/BIM	Nome del documento
	BIM Revit 3D	Downlight Slim Round
	CAD STEP 3D	DL SLIM DN 155

	Testo per Tender	Nome del documento
	Documenti per capitolati	DOWNLIGHT SLIM ROUND 155 12 W 3000 K WT-IT

DATI LOGISTICI

Codice prodotto	Unità di imballo (Pezzi/unità)	Dimensioni (lunghezza x profondità x altezza)	Peso lordo	Volume
4058075079038	Astuccio 1	45 mm x 195 mm x 175 mm	323.00 g	1.54 dm^3
4058075079045	Cartone di spedizione 6	290 mm x 205 mm x 195 mm	2158.00 g	11.59 dm^3

Il codice prodotto indicato descrive la minore quantità che può essere ordinata. Una unità di spedizione può contenere uno o più di un singolo prodotto. Quando si inserisce un ordine, per la quantità inserire una o più unità di spedizione.

© 2025, LEDVANCE GmbH. Tutti i diritti riservati.

INFORMAZIONI AGGIUNTIVE SUL CATALOGO

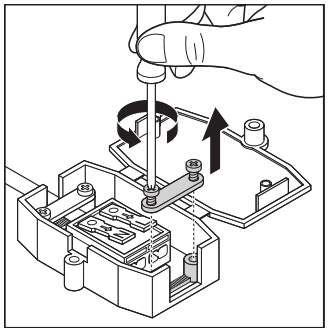

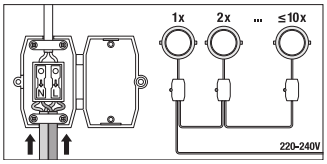

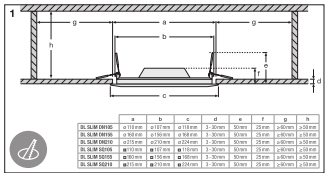

	a	b	c	d	e	f	g	h
DL SLIM DN155	ø 118 mm	ø 187 mm	ø 118 mm	3 - 30 mm	30 mm	25 mm	≥ 90 mm	≥ 50 mm
DL SLIM DN155	ø 168 mm	ø 236 mm	ø 168 mm	3 - 30 mm	30 mm	25 mm	≥ 90 mm	≥ 50 mm
DL SLIM DN270	ø 215 mm	ø 270 mm	ø 204 mm	3 - 30 mm	30 mm	25 mm	≥ 90 mm	≥ 50 mm
DL SLIM DD155	▣ 110 mm	▣ 187 mm	▣ 116 mm	3 - 30 mm	30 mm	25 mm	≥ 90 mm	≥ 50 mm
DL SLIM DD155	▣ 160 mm	▣ 236 mm	▣ 166 mm	3 - 30 mm	30 mm	25 mm	≥ 90 mm	≥ 50 mm
DL SLIM DD210	▣ 215 mm	▣ 270 mm	▣ 204 mm	3 - 30 mm	30 mm	25 mm	≥ 90 mm	≥ 50 mm

Riferimenti / Collegamenti

– Per la garanzia consulta www.ledvance.it/garanzia

DISCLAIMER

Con riserva di modifiche senza preavviso. Salvo errori o omissioni. Assicurarsi sempre di utilizzare la versione più recente.

© 2025, LEDVANCE GmbH. Tutti i diritti riservati.