SCHEDA TECNICA DEL PRODOTTO
SMART+ Wifi Cube Post 50cm RGB + W

Smart+ Cube Multicolor | Apparecchi con tecnologia WiFi

Aree di applicazione

- Illuminazione generale
- Giardini
- Terrazze, balconi

Vantaggi del prodotto

- Installazione facile e veloce
- Illuminazione colorata da giardino con opzioni di controllo smart e intelligente
- Combina la funzionalità dell'illuminazione generale e dell'illuminazione d'ambiente

Caratteristiche del prodotto

- Controllabile tramite controllo vocale disponibile: Google Assistant o Amazon Alexa
- Controllo dei colori RGB; circa 16 milioni di opzioni cromatiche disponibili
- Dimmerabile
- Temperatura di colore: 3.000 K (Warm White)
- Protocollo di rete: WiFi
- Tipo di protezione: IP44
- Controllabile tramite l'app SMART+ (con almeno Android 8.0 o iOS 14.0)

© 2025, LEDVANCE GmbH. Tutti i diritti riservati.

DATI TECNICI

DATI ELETTRICI

Potenza nominale	10,00 W
Tensione nominale	220…240 V
Frequenza di rete	50…60 Hz
Corrente nominale	70,000 mA
Fattore di potenza λ	> 0,5
Classe di sicurezza	I
Modalità di funzionamento	Mains voltage

Dati fotometrici

Flusso luminoso	500 lm
Flusso luminoso totale delle sorgenti luminose contenute	800 lm
Efficienza luminosa	56 lm/W
Temperatura di colore	3000 K
Colore della luce (descrizione)	RGBW
Indice di resa cromatica Ra	≥80
Standard Deviation of Color Matching	< 6 sdcm
Gruppo di sicurezza fotobiologic EN62778	RG0
Gruppo di sicurezza fotobiologic EN62471	RG0
Ampiezza fascio luminoso	205.00 °

DIMENSIONI E PESO

Lunghezza	120,00 mm
Larghezza	120,00 mm
Altezza	500,00 mm
Peso prodotto	900,00 g

© 2025, LEDVANCE GmbH. Tutti i diritti riservati.

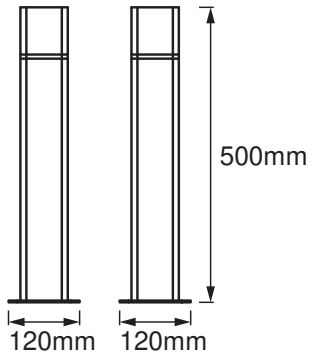

SMART OUTD WIFI CUBE 50CM RGBW DG

MATERIALE & COLORI

Colore del prodotto	Grigio scuro
Colore della struttura	Grigio scuro
Materiale del corpo	Aluminum
Materiale della copertura	Polycarbonate (PC)
Test filo incandescente (IEC 60695-2-12)	650 °C

APPLICAZIONE & INSTALLAZIONE

Temperatura ambiente	-20…+40 °C
Tipo di collegamento	Terminale, 3-Pole (L, N, PE)
Grado di protezione	IP44
Indice IK (resistenza agli urti) [PIM]	IK03
Dimmerabile	Sì
Type of dimming [GMS]	WiFi
Montaggio tipo	Surface
Posizione di montaggio	Terra
Ambiente applicativo	Outdoor
Lunghezza per il montaggio	-
Larghezza per il montaggio	-
Con sorgente luminosa	No

Durata

Durata L70/B50 @ 25 °C	25000 h
Durata L80/B10 @ 25 °C	-

© 2025, LEDVANCE GmbH. Tutti i diritti riservati.

Durata stimata L80/B10 a 25 °C	-
Durata L90/B10 @ 25 °C	-
Numero cicli accensione / spegnimento	12500

CERTIFICATI, NORME E DIRETTIVE

Norme	CE / EAC / UKCA
Temperatura di superficie limitata	No
Modulo LED sostituibile	non sostituibile

ALTRE CARATTERISTICHE DEL PRODOTTO

Nota a pié pag. utilizzata per prodotto	Ripristina le impostazioni predefinite accendendo il prodotto per tre secondi e spegnendolo per tre secondi e ripetendo l'operazione cinque volte.

Apparecchiatura / Accessori

- Viti e tasselli di montaggio inclusi
- Controllo via app o voce con sistemi Smart home compatibili
- Per il controllo tramite l'app SMART+ è necessario uno smartphone o un tablet (con almeno Android 8.0 o iOS 14.0)

Consigli per la sicurezza

- Tutti i collegamenti elettrici devono essere effettuati da personale qualificato.
- Attenzione, rischio di scosse elettriche.
- Prodotto in classe di protezione I. Tutte le parti metalliche dell'involucro elettricamente conduttive che possono assorbire tensione durante il funzionamento o durante la manutenzione in caso di guasto devono essere collegate in modo continuo al conduttore di protezione di terra.

DOWNLOAD

	Documenti e certificati	Nome del documento
PDF	Istruzioni per l'uso / istruzioni di sicurezza	SMART OUTD WIFI CUBE
PDF	Dichiarazioni di conformità	CE_SMART OUTD WIFI CURVE WALL RGBW SI
PDF	Dichiarazioni di conformità UKCA	SMART WIFI
PDF	EU Data Act	SMART WiFi Lamps and Luminaires

DATI LOGISTICI

© 2025, LEDVANCE GmbH. Tutti i diritti riservati.

Codice prodotto	Unità di imballo (Pezzi/unità)	Dimensioni (lunghezza x profondità x altezza)	Peso lordo	Volume
4058075478152	Astuccio 1	125 mm x 125 mm x 510 mm	1037.00 g	7.97 dm^3
4058075478169	Cartone di spedizione 2	530 mm x 270 mm x 145 mm	2582.00 g	20.75 dm^3

Il codice prodotto indicato descrive la minore quantità che può essere ordinata. Una unità di spedizione può contenere uno o più di un singolo prodotto. Quando si inserisce un ordine, per la quantità inserire una o più unità di spedizione.

Riferimenti / Collegamenti

– Ulteriori informazioni e domande frequenti (FAQ) su www.ledvance.it/consumatore-privato/smart/faq

DISCLAIMER

Con riserva di modifiche senza preavviso. Salvo errori o omissioni. Assicurarsi sempre di utilizzare la versione più recente.

© 2025, LEDVANCE GmbH. Tutti i diritti riservati.