SCHEDA TECNICA DEL PRODOTTO
FL FLEX P 130W ML 840 R60 WAL

FLOODLIGHT FLEX RADIAL SYMMETRIC 60 | Proiettore con distribuzione della luce radiale simmetrica per l'illuminazione di aree di pali medio-alte

Aree di applicazione

- Zone costiere, come i porti
- Illuminazione generale delle aree esterne
- Parcheggio
- Adatto per strutture sportive indoor e outdoor
- Illuminazione architetturale
- Industria
- Sostituzione diretta per apparecchi che usano lampade HID

Vantaggi del prodotto

- Resistenza alla corrosione C5: testata in ambienti con elevata salinità
- luminaire riparabile: il driver LED può essere sostituito
- Applicazione flessibile grazie a un'ampia scelta di flussi luminosi e ampiezze del fascio
- 3 ingressi cavi per un utilizzo flessibile e un facile collegamento tra gli apparecchi di illuminazione
- Sfiato integrato per evitare la formazione di condensa all'interno dell'apparecchio
- Risparmio energetico fino all'91% rispetto ai proiettori con lampade alogene
- Risparmio energetico fino al 51% rispetto agli apparecchi che utilizzano lampade a scarica tradizionali
- Nessun rapporto di uscita luce superiore (ULOR 0%) se montato a inclinazione 0 °
- Progettazione intelligente dello scarico dell'acqua per evitare il ristagno dell'acqua
- Semplice regolazione dell'angolazione mediante bloccaggio ogni 2,5°
- Indicazione chiara del grado angolare
- Foro chiave per garantire facilità di installazione

Caratteristiche del prodotto

© 2025, LEDVANCE GmbH. Tutti i diritti riservati.

- Resistenza alla corrosione C5 basata su 1.500 ore di test di nebbia salina
- Elevata efficienza luminosa: fino a 166 lm/W
- Funzione Multi Lumen: 4 livelli di potenza selezionabili
- Possibilità di collegamento a cascata
- Elevata protezione contro le sovratensioni: fino a 10 kV (L/N-PE), 6 kV (L-N)
- Elevata durata (L70/B50): fino a 120.000 h (a 25 °C)
- Pacchetti lumen fino a 70000 lm

© 2025, LEDVANCE GmbH. Tutti i diritti riservati.

DATI TECNICI

DATI ELETTRICI

Potenza nominale	130 W / 110,5 W / 91,0 W / 71,5 W
Tensione nominale	220…240 V
Frequenza di rete	50…60 Hz
Corrente nominale	574,000 mA
Corrente di innesco	65.6 A
Limit.corrente inrush T_{h50}	190 µs
Num. Max. di lum. su interruttore B16 A	10
Num. Max. di lum. su interruttore C10 A	10
Max. numero di apparecchi per interruttore magnetotermico C16	17
Fattore di potenza λ	> 0,90
Distorsione armonica totale	< 20 %
Classe di sicurezza	I
Resistenza ai transitori (L/N)	6 kV
Resistenza ai transitori (L/N- terra)	10 kV
Modalità di funzionamento	Integrated LED driver

Dati fotometrici

Flusso luminoso	20800 lm / 17700 lm / 14800 lm / 11900 lm
Efficienza luminosa	160 lm/W / 163 lm/W / 166 lm/W
Temperatura di colore	4000 K
Colore della luce (descrizione)	Bianco freddo
Indice di resa cromatica Ra	> 80
Standard Deviation of Color Matching	5 sdcm
Intensità luminosa	21857 cd
Nessuno sfarfallio	Sì
Metrica dello sfarfallio (flicker) (Pst LM)	<1
Metrica dell’effetto stroboscopico (SVM)	<0.4
Gruppo di sicurezza fotobiologic EN62778	RG1
Ampiezza fascio luminoso	60 °

© 2025, LEDVANCE GmbH. Tutti i diritti riservati.

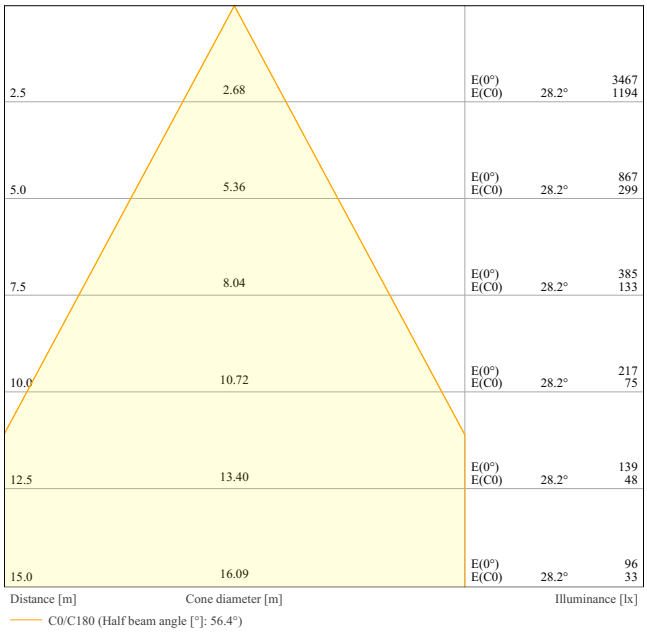

FL FLEX DA/P 130W ML 840 R60 WAL

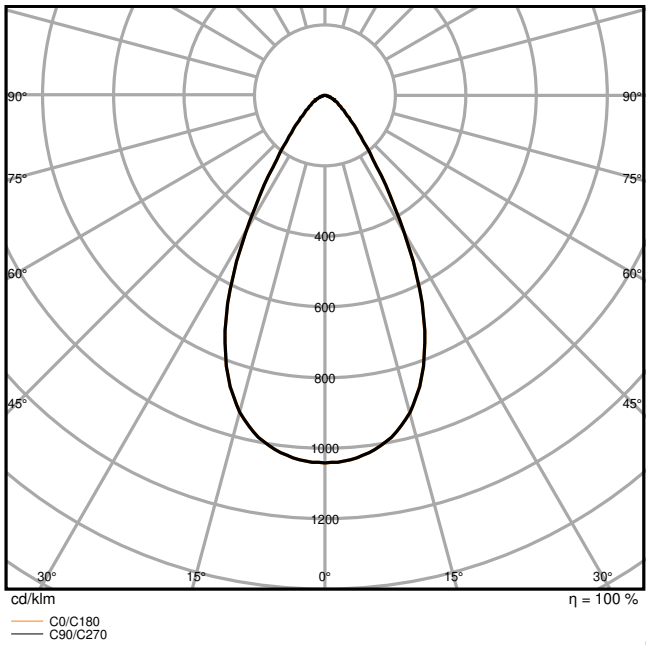

FL FLEX P 130W ML 840 R60 WAL LEDV

DIMENSIONI E PESO

Lunghezza	492,00 mm
Larghezza	361,00 mm
Altezza	68,00 mm
Peso prodotto	5900,00 g

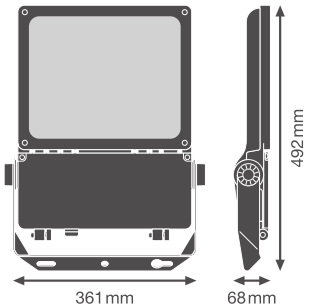

FL FLEX P WAL

MATERIALE & COLORI

© 2025, LEDVANCE GmbH. Tutti i diritti riservati.

Colore del prodotto	Bianco alluminio
Colore della struttura	Bianco alluminio
Materiale del corpo	Aluminum
Materiale della copertura	Vetro
Materiale superficie che emette la luce	Vetro
Test filo incandescente (IEC 60695-2-12)	850 °C
Contenuto di mercurio nella lampada	0.0 mg

APPLICAZIONE & INSTALLAZIONE

Temperatura ambiente	-30…+50 °C
Temperatura di stoccaggio	-30…+80 °C
Tipo di collegamento	Terminale senza vite
Grado di protezione	IP66
Indice IK (resistenza agli urti) [PIM]	IK08
Classe di resistenza alla corrosione secondo EN 12944	C5
Dimmerabile	No
Montaggio tipo	Surface
Posizione di montaggio	Parete / Polo / Pavimento / Soffitto
Ambiente applicativo	Outdoor
Orientabile	Sì
Con sorgente luminosa	Sì
Replaceable light source	No

Durata

Durata L70/B50 @ 25 °C	120000 h [1)]
Durata L80/B10 @ 25 °C	100000 h [1)]
Durata stimata L80/B10 a 25 °C	100000 h
Durata L90/B10 @ 25 °C	50000 h
Numero cicli accensione / spegnimento	100000

1) t[h]: L70 / B50 @ 25 °C (Ta), t[h]: L80 / B10 @ 25 °C (Ta), t[h]: L90 / B10 @ 25 °C (Ta)

ALIMENTATORE

Corrente di uscita	3750 mA
ECG - Tensione di uscita	< 10 %

SENSORE

© 2025, LEDVANCE GmbH. Tutti i diritti riservati.

Tipo di sensore	-

CERTIFICATI, NORME E DIRETTIVE

Norme	CE / CB / ENEC / UKCA / EPD
Temperatura di superficie limitata	Sì
EPD	LEDV-00046-V01.01-EN

ALTRE CARATTERISTICHE DEL PRODOTTO

Funzione aggiunta	MULTI SELECT

Apparecchiatura / Accessori

- Consegna senza cavi
- Secondo pressacavo incluso
- 2 inserti in gomma per cavi da 6,5 - 7,5 mm inclusi

DOWNLOAD

	Documenti e certificati	Nome del documento
PDF	Istruzioni per l'uso / istruzioni di sicurezza	FL FLEX P ON-OFF
PDF	Informazioni legali	Informationstext 18 Abs 4 ElektroG
PDF	Informazioni legali	Safety Insert G11205497
PDF	Informazioni legali	LSI FL FLEX
PDF	Informazioni legali	Legal insert G11231557
PDF	Dichiarazioni di conformità	CE FL FLEX P
PDF	Dichiarazioni di conformità UKCA	UKCA FL FLEX P
PDF	Certificati	ENEC FL FLEX P

	Fotometrie e file di design	Nome del documento
IES	File IES (IES)	FL FLEX P 130W ML 840 R60 WAL LEDV

© 2025, LEDVANCE GmbH. Tutti i diritti riservati.

	Fotometrie e file di design	Nome del documento
	File LDT (Eulumdat)	FL FLEX P 130W ML 840 R60 WAL LEDV
	File ULD (DIALux)	FL FLEX P 130W ML 840 R60 WAL
	File ROLF (RELUX)	FL FLEX P 130W ML 840 R60 WAL
	Curva di distribuzione della luce tipo cono	FL FLEX DA/P 130W ML 840 R60 WAL
	Curva di distribuzione della luce tipo polare	FL FLEX P 130W ML 840 R60 WAL LEDV

	CAD/BIM	Nome del documento
	BIM Revit 3D	Floodlight Flex
	BIM Step 3D	FL FLEX 130W

DATI LOGISTICI

Codice prodotto	Unità di imballo (Pezzi/unità)	Dimensioni (lunghezza x profondità x altezza)	Peso lordo	Volume
4099854373428	Cartone di spedizione 1	572 mm x 402 mm x 119 mm	7203.00 g	27.36 dm^3

Il codice prodotto indicato descrive la minore quantità che può essere ordinata. Una unità di spedizione può contenere uno o più di un singolo prodotto. Quando si inserisce un ordine, per la quantità inserire una o più unità di spedizione.

INFORMAZIONI AGGIUNTIVE SUL CATALOGO

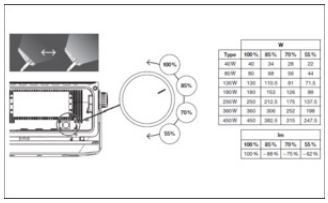

Riferimenti / Collegamenti

– Per la garanzia consulta www.ledvance.it/garanzia

DISCLAIMER

Con riserva di modifiche senza preavviso. Salvo errori o omissioni. Assicurarsi sempre di utilizzare la versione più recente.

© 2025, LEDVANCE GmbH. Tutti i diritti riservati.