# SCHEDA TECNICA DEL PRODOTTO
# FL 100 P 69W 10KLM 830 PS SY100 BK

FLOODLIGHT 100 | Proiettore versatile con un'emissione luminosa fino a 10.000 lm

## Aree di applicazione

- Sostituzione per Floodlight funzionanti con lampade alogene
- Uso esterno (IP66)
- D-Sign in conformità con EN 60598-2-24 per le unità commerciali a rischio di incendio, per esempio tramite accumulo di polvere
- Aree pubbliche
- Facciate di edifici
- Cantieri
- Parcheggio

## Vantaggi del prodotto

- Membrana di sfiato per ottimizzare lo scambio d'aria, senza compromettere la protezione IP
- Estremamente versatile grazie ai livelli di potenza selezionabili (Multi Lumen) sull'alloggiamento
- Pressacavo robusto con funzione waterstop integrata
- Illuminazione sicura e molto uniforme, grazie al diffusore in vetro satinato e temperato
- Luminosa, robusta e durevole
- Risparmio di energia fino al 90% (rispetto ai proiettori con lampade alogene)
- Nessun rapporto di uscita luce superiore (ULOR 0%) se montato a inclinazione 0 °

## Caratteristiche del prodotto

- Alta efficienza luminosa: fino a 150 lm/W
- Tipo di protezione: IP66
- Cavo flessibile da 1 m preinstallato (H05RN-F), 3 fili singoli da 1,0 $mm^2$ avvolti
- Distribuzione della luce simmetrica basata su riflettore con ampiezza del fascio di 100° x 100°
- Staffa di montaggio con angolo di 30° e ampia area di rotazione


© 2025, LEDVANCE GmbH. Tutti i diritti riservati.

## DATI TECNICI

### DATI ELETTRICI

| | |
|---|---|
| Potenza nominale | 69 W / 53 W |
| Tensione nominale | 220…240 V |
| Frequenza di rete | 50…60 Hz |
| Corrente nominale | 310/260 mA |
| Corrente di innesco | 18.8 A |
| Limit.corrente inrush $T_{h50}$ | 86.2 µs |
| Num. Max. di lum. su interruttore B16 A | 40 |
| Num. Max. di lum. su interruttore C10 A | 25 |
| Max. numero di apparecchi per interruttore magnetotermico C16 | 25 |
| Fattore di potenza λ | > 0,90 |
| Distorsione armonica totale | < 20 % |
| Classe di sicurezza | I |
| Resistenza ai transitori (L/N) | 4 kV |
| Resistenza ai transitori (L/N- terra) | 6 kV |
| Modalità di funzionamento | Integrated LED driver |

### Dati fotometrici

| | |
|---|---|
| Flusso luminoso | 9150 lm / 7320 lm |
| Efficienza luminosa | 133 lm/W |
| Temperatura di colore | 3000 K |
| Colore della luce (descrizione) | Bianco caldo |
| Indice di resa cromatica Ra | 80 |
| Standard Deviation of Color Matching | 5 sdcm |
| Metrica dell'effetto stroboscopico (SVM) | ≤0.9 |
| Gruppo di sicurezza fotobiologic EN62778 | RG1 |
| Gruppo di sicurezza fotobiologic EN62471 | RG1 |
| Ampiezza fascio luminoso | 100 ° x 100 ° |


© 2025, LEDVANCE GmbH. Tutti i diritti riservati.

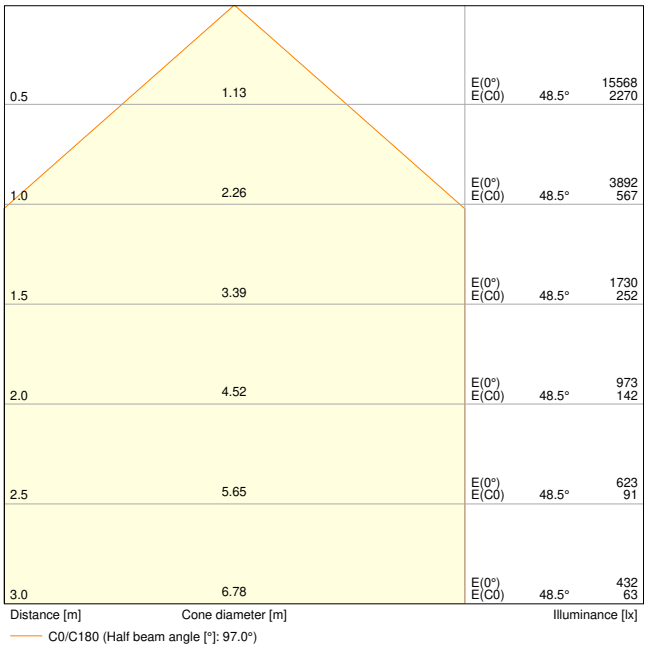


FL 100 P 69W 10KLM 830 PS SY100 BK

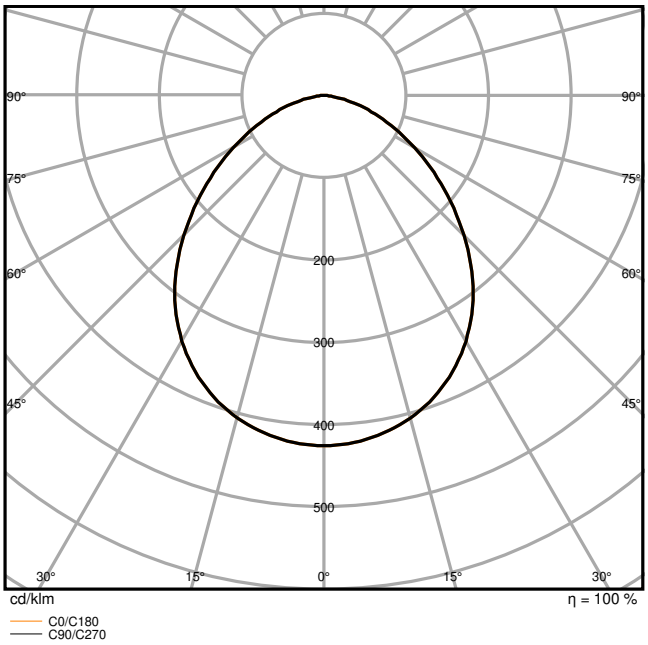


FL 100 P 69W 10KLM 830 PS SY100 BK

## DIMENSIONI E PESO

| | |
|---|---|
| Lunghezza | 236,00 mm |
| Larghezza | 52,00 mm |
| Altezza | 236,00 mm |
| Peso prodotto | 1712,00 g |
| Lunghezza del cavo | 1000 mm |

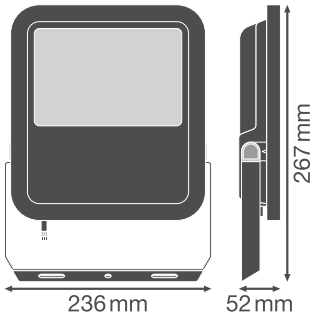


FL 100P SY100

## MATERIALE & COLORI

| | |
|---|---|
| Colore del prodotto | Black |
| Colore della struttura | Black |


© 2025, LEDVANCE GmbH. Tutti i diritti riservati.

| | |
|---|---|
| Materiale del corpo | Aluminum |
| Materiale della copertura | Vetro |
| Materiale superficie che emette la luce | Vetro |
| Test filo incandescente (IEC 60695-2-12) | 650 °C |
| Contenuto di mercurio nella lampada | 0.0 mg |

## APPLICAZIONE & INSTALLAZIONE

| | |
|---|---|
| Temperatura ambiente | -30…+50 °C |
| Temperatura di stoccaggio | -40…+70 °C |
| Tipo di collegamento | Cavo, 3-poli |
| Grado di protezione | IP66 |
| Indice IK (resistenza agli urti) [PIM] | IK08 |
| Classe di resistenza alla corrosione secondo EN 12944 | C4 |
| Dimmerabile | No |
| Montaggio tipo | Surface |
| Posizione di montaggio | Parete / Polo / Pavimento / Soffitto |
| Ambiente applicativo | Outdoor |
| Orientabile | Sì |
| Con sorgente luminosa | Sì |
| Replaceable light source | No |

## Durata

| | |
|---|---|
| Durata L70/B50 @ 25 °C | 100000 h [1)] |
| Durata L80/B10 @ 25 °C | 75000 h [1)] |
| Durata stimata L80/B10 a 25 °C | 70000 h |
| Durata L90/B10 @ 25 °C | 35000 h |

1) t[h]: L70 / B50 @ 25 °C (Ta), t[h]: L80 / B10 @ 25 °C (Ta), t[h]: L90 / B10 @ 25 °C (Ta)

## ALIMENTATORE

| | |
|---|---|
| Corrente di uscita | 550 mA |
| ECG - Tensione di uscita | < 20 % |

## SENSORE

| | |
|---|---|
| Tipo di sensore | - |

## CERTIFICATI, NORME E DIRETTIVE

| | |
|---|---|
| Norme | CE / CB / ENEC / EAC / UKCA / EPD |
| Temperatura di superficie limitata | Sì |
| Resistenza agli urti di un pallone | No |
| EPD | LEDV-00030-V01.01-EN |


© 2025, LEDVANCE GmbH. Tutti i diritti riservati.

| | |
|---|---|
| Modulo LED sostituibile | non sostituibile |

## ALTRE CARATTERISTICHE DEL PRODOTTO

| | |
|---|---|
| Funzione aggiunta | MULTI SELECT |

## ACCESSORI OPZIONALI

| Immagine del prodotto | Nome del prodotto | EAN |
|---|---|---|
| | FL TRAVERSE 1/2 42/60/76MM | 4099854680038 |

## Consigli per la sicurezza

– Max superficie di carico del vento 0,045 $m^2$

## DOWNLOAD

| | Documenti e certificati | Nome del documento |
|---|---|---|
| PDF | Istruzioni per l'uso / istruzioni di sicurezza | G11193710_UI_Floodlight_65W-200W |
| PDF | Informazioni legali | Insert_LSI_Floodlight_69W-167W_G11195968 |
| PDF | Informazioni legali | Informationstext 18 Abs 4 ElektroG |
| PDF | Informazioni legali | Safety Insert G11205496 |
| PDF | Informazioni legali | Legal Insert FLOODLIGHT LUMS |
| PDF | Dichiarazioni di conformità | FLOODLIGHT GEN4 |
| PDF | Dichiarazioni di conformità UKCA | FLOODLIGHT GEN4 |

| | Fotometrie e file di design | Nome del documento |
|---|---|---|
| IES | File IES (IES) | FL 100 P 69W 10KLM 830 PS SY100 BK |
| LDT | File LDT (Eulumdat) | FL 100 P 69W 10KLM 830 PS SY100 BK |
| ULD | File ULD (DIALux) | FL 100 P 69W 10KLM 830 PS SY100 BK |


© 2025, LEDVANCE GmbH. Tutti i diritti riservati.

| | Fotometrie e file di design | Nome del documento |
|---|---|---|
| | File ROLF (RELUX) | FL 100 P 69W 10KLM 830 PS SY100 BK |
| | File UGR (tabella UGR) | FL 100 P 69W 10KLM 830 PS SY100 BK |
| | Curva di distribuzione della luce tipo cono | FL 100 P 69W 10KLM 830 PS SY100 BK |
| | Curva di distribuzione della luce tipo polare | FL 100 P 69W 10KLM 830 PS SY100 BK |

| | CAD/BIM | Nome del documento |
|---|---|---|
| | BIM Revit 3D | Floodlight G4 |
| | CAD STEP 3D | FL G4 69W |

## DATI LOGISTICI

| Codice prodotto | Unità di imballo (Pezzi/unità) | Dimensioni (lunghezza x profondità x altezza) | Peso lordo | Volume |
|---|---|---|---|---|
| 4099854306082 | Astuccio<br>1 | 78 mm x 255 mm x 237 mm | 1868.00 g | 4.71 $dm^3$ |
| 4099854306099 | Cartone di spedizione<br>4 | 332 mm x 271 mm x 264 mm | 7976.00 g | 23.75 $dm^3$ |

Il codice prodotto indicato descrive la minore quantità che può essere ordinata. Una unità di spedizione può contenere uno o più di un singolo prodotto. Quando si inserisce un ordine, per la quantità inserire una o più unità di spedizione.

## INFORMAZIONI AGGIUNTIVE SUL CATALOGO

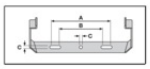

| | A | B | C | | | 230 Vac C10A | 230 Vac B16A | 230 Vac C16A |
|---|---|---|---|---|---|---|---|---|
| 69W | 150 | 108 | 8.5 | 2x M6 | 0.045 m² | 25 | 40 | 41 |
| 100W | 150 | 108 | 10.5 | 2x M8 | 0.070 m² | 6 | 5 | 9 |
| 133W | 170 | 118 | 10.5 | 2x M8 | 0.085 m² | 4 | 4 | 7 |
| 167W | 170 | 118 | 12.5 | 2x M10 | 0.105 m² | 4 | 4 | 7 |

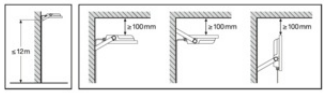


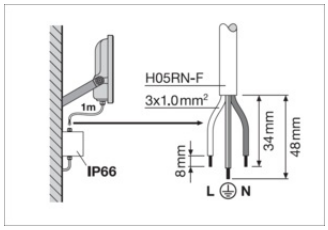

| | | |
|---|---|---|
| FL 100 P 69W 10KLM 830 PS SY100 | 53W/7320lm | 69W/9150lm |
| FL 100 P 69W 10KLM 840 PS SY100 | 53W/8000lm | 69W/10000lm |
| FL 100 P 69W 10KLM 865 PS SY100 | 53W/8000lm | 69W/10000lm |
| FL 150 P 100W 15KLM 830 PS SY100 | 83W/11670lm | 100W/14000lm |
| FL 150 P 100W 15KLM 840 PS SY100 | 83W/12500lm | 100W/15000lm |
| FL 150 P 100W 15KLM 865 PS SY100 | 83W/12500lm | 100W/15000lm |
| FL 200 P 133W 20KLM 830 PS SY100 | 117W/16275lm | 133W/18600lm |
| FL 200 P 133W 20KLM 840 PS SY100 | 117W/17500lm | 133W/20000lm |
| FL 200 P 133W 20KLM 865 PS SY100 | 117W/17500lm | 133W/20000lm |
| FL 250 P 167W 25KLM 830 PS SY100 | 150W/21060lm | 167W/23400lm |
| FL 250 P 167W 25KLM 840 PS SY100 | 150W/22500lm | 167W/25000lm |
| FL 250 P 167W 25KLM 865 PS SY100 | 150W/22500lm | 167W/25000lm |

## Riferimenti / Collegamenti

– Per la garanzia consulta www.ledvance.it/garanzia


© 2025, LEDVANCE GmbH. Tutti i diritti riservati.

## DISCLAIMER

Con riserva di modifiche senza preavviso. Salvo errori o omissioni. Assicurarsi sempre di utilizzare la versione più recente.


© 2025, LEDVANCE GmbH. Tutti i diritti riservati.