SCHEDA TECNICA DEL PRODOTTO
DP HOUSING 600 P 1XLAMP IP65

DAMP PROOF HOUSING GEN 3 | Damp-proof per lampade LED T8 con connettore per apparecchio senza attrezzi

Aree di applicazione

- Parcheggi, magazzini, aree produttive
- Parcheggi e sottopassaggi
- Garage

Vantaggi del prodotto

- Installazione facile e veloce
- Predisposto per una facile installazione di lampade tubolari AC LED
- Installazione senza attrezzi
- Alloggiamento robusto
- Soluzione sostenibile grazie alle sorgenti luminose intercambiabili
- 5 anni di garanzia

Caratteristiche del prodotto

- Corpo dell'apparecchio, disponibile per 1 o 2 tubi LED T8
- Adatto per LED TUBE T8 EM e LED TUBE T8 CONNECTED
- Grado di protezione: IP65
- Fusibile elettrico integrato

© 2025, LEDVANCE GmbH. Tutti i diritti riservati.

DATI TECNICI

DATI ELETTRICI

Tensione nominale	220…240 V
Frequenza di rete	50…60 Hz
Fattore di potenza λ	-
Classe di sicurezza	II

Dati fotometrici

Colore della luce (descrizione)	-

DIMENSIONI E PESO

Lunghezza	675,00 mm
Larghezza	65,00 mm
Altezza	70,00 mm
Peso prodotto	420,00 g

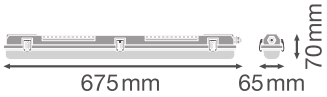

DP HOUSING 600 P 1XLAMP IP65

MATERIALE & COLORI

Colore del prodotto	Grigio
Colore della struttura	Grigio
Numero Ral [PIM]	RAL 7040
Materiale del corpo	Polycarbonate (PC)
Materiale della copertura	Polycarbonate (PC)
Materiale superficie che emette la luce	Policarbonato (PC)
Test filo incandescente (IEC 60695-2-12)	850 °C

© 2025, LEDVANCE GmbH. Tutti i diritti riservati.

Contenuto di mercurio nella lampada	0.0 mg

APPLICAZIONE & INSTALLAZIONE

Temperatura ambiente	-30…+40 °C
Temperatura di stoccaggio	-20…+80 °C
Tipo di collegamento	Terminale senza viti, 3 poli (N, E, L)
Grado di protezione	IP65
Indice IK (resistenza agli urti) [PIM]	IK08
Dimmerabile	No
Montaggio tipo	Surface
Posizione di montaggio	Soffitto
Ambiente applicativo	IndoorIndoor
Con sorgente luminosa	No
Replaceable light source	No
Definizione del portalampada	G13

SENSORE

Tipo di sensore	-

CERTIFICATI, NORME E DIRETTIVE

Norme	CE / TÜV Renania / EAC / UKCA
Temperatura di superficie limitata	No
Resistenza agli urti di un pallone	No

ALTRE CARATTERISTICHE DEL PRODOTTO

Nota a pié pag. utilizzata per prodotto	Se utilizzato in applicazioni molto fredde come nelle celle frigorifere, potrebbe essere necessaria una membrana speciale per garantire la durata

Apparecchiatura / Accessori

- Tutti gli accessori necessari sono inclusi
- Kit con cavo di cablaggio passante disponibile

DOWNLOAD

	Documenti e certificati	Nome del documento
PDF	Istruzioni per l'uso / istruzioni di sicurezza	DP HOUSING

© 2025, LEDVANCE GmbH. Tutti i diritti riservati.

	Documenti e certificati	Nome del documento
PDF	Informazioni legali	LI DP HOUSING
PDF	Informazioni legali	Informationstext 18 Abs 4 ElektroG
PDF	Dichiarazioni di conformità	DP HOUSING
PDF	Dichiarazioni di conformità UKCA	DP HOUSING

	Fotometrie e file di design	Nome del documento
IES	File IES (IES)	DP HOUSING 600 P 1xL IP65 incl LEDTUBE CON P 7,5W
LDT	File LDT (Eulumdat)	DP HOUSING 600 P 1xL IP65 incl LEDTUBE CON P 7,5W
ULD	File ULD (DIALux)	DP HOUSING 600 P 1XLAMP IP65

	CAD/BIM	Nome del documento
RFA	BIM Revit 3D	Damp Proof Housing G3
STEP	CAD STEP 3D	DP HOUSING 600 P 1XLAMP IP65

DATI LOGISTICI

Codice prodotto	Unità di imballo (Pezzi/unità)	Dimensioni (lunghezza x profondità x altezza)	Peso lordo	Volume
4099854118050	Astuccio 1	68 mm x 663 mm x 75 mm	531.00 g	3.38 dm^3
4099854118067	Cartone di spedizione 10	678 mm x 148 mm x 387 mm	6379.00 g	38.83 dm^3

Il codice prodotto indicato descrive la minore quantità che può essere ordinata. Una unità di spedizione può contenere uno o più di un singolo prodotto. Quando si inserisce un ordine, per la quantità inserire una o più unità di spedizione.

INFORMAZIONI AGGIUNTIVE SUL CATALOGO

© 2025, LEDVANCE GmbH. Tutti i diritti riservati.

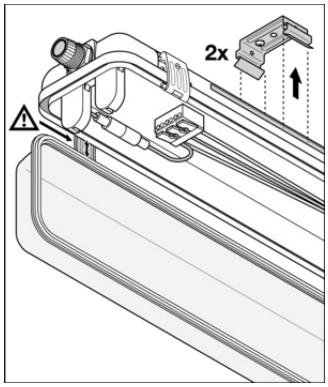

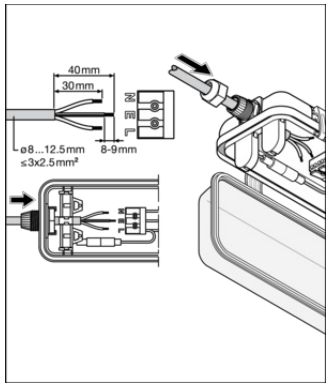

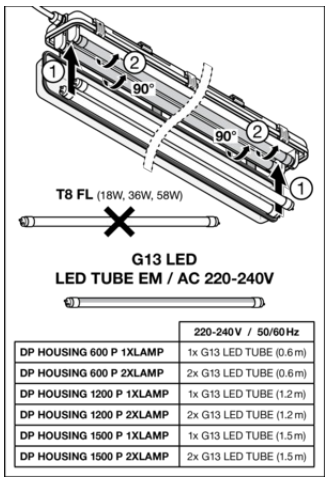

	220-240 V / 50/60 Hz
DP HOUSING 600 P 1XLAMP	1x G13 LED TUBE (0.6 m)
DP HOUSING 600 P 2XLAMP	2x G13 LED TUBE (0.6 m)
DP HOUSING 1200 P 1XLAMP	1x G13 LED TUBE (1.2 m)
DP HOUSING 1200 P 2XLAMP	2x G13 LED TUBE (1.2 m)
DP HOUSING 1500 P 1XLAMP	1x G13 LED TUBE (1.5 m)
DP HOUSING 1500 P 2XLAMP	2x G13 LED TUBE (1.5 m)

Riferimenti / Collegamenti

– Per la garanzia consulta www.ledvance.it/garanzia

DISCLAIMER

Con riserva di modifiche senza preavviso. Salvo errori o omissioni. Assicurarsi sempre di utilizzare la versione più recente.

© 2025, LEDVANCE GmbH. Tutti i diritti riservati.