SCHEDA TECNICA DEL PRODOTTO
SF CIRC 500 V 42W 840 IP44 PS

SURFACE CIRCULAR 500 PS | Apparecchio da parete e soffitto con IP44 e selezione di potenza (PS)

VALUE CLASS

Aree di applicazione

- Corridoi
- Scale
- Bagni
- Hall

Vantaggi del prodotto

- Altamente versatile grazie ai livelli di potenza selezionabili (Power Select - PS) sul driver
- Apparecchio per interni ad alta efficienza luminosa
- Risparmi energetici fino al 55 % in confronto agli apparecchi che usano CFL
- Installazione facile e veloce
- Luce estremamente uniforme
- 5 anni di garanzia

Caratteristiche del prodotto

- Tipo di protezione: IP44 (montaggio a soffitto), IP20 (montaggio a parete)
- Lunga durata (L70/B10): fino a 50.000 ore (a 25°C)
- Resistenza agli impatti: IK03
- Alloggiamento in alluminio e coperchio in PMMA
- Temperatura ambiente durante il funzionamento: da -20 a 40 °C
- Solo per uso interno, non adatto per uso esterno

© 2025, LEDVANCE GmbH. Tutti i diritti riservati.

DATI TECNICI

DATI ELETTRICI

Potenza nominale	42 W / 30 W / 19 W [1)]
Tensione nominale	220…240 V
Frequenza di rete	50…60 Hz
Corrente nominale	180,000 mA
Corrente di innesco	23.2 A
Limit.corrente inrush T_{h50}	280 µs
Num. Max. di lum. su interruttore B16 A	11
Num. Max. di lum. su interruttore C10 A	10
Max. numero di apparecchi per interruttore magnetotermico C16	17
Fattore di potenza λ	> 0,90
Distorsione armonica totale	< 30 %
Classe di sicurezza	I
Modalità di funzionamento	Integrated LED driver

1) Per le possibili opzioni fare riferimento all'immagine della tabella lumen/potenza

Dati fotometrici

Flusso luminoso	3500 lm / 2500 lm / 1500 lm [1)]
Efficienza luminosa	83 lm/W / 78 lm/W [1)]
Temperatura di colore	4000 K
Colore della luce (descrizione)	Bianco freddo
Indice di resa cromatica Ra	> 80
Standard Deviation of Color Matching	< 5 sdcm
Nessuno sfarfallio	Sì
Metrica dello sfarfallio (flicker) (Pst LM)	<1
Metrica dell'effetto stroboscopico (SVM)	<0.4
Gruppo di sicurezza fotobiologic EN62778	RG0
Ampiezza fascio luminoso	120 °

1) Per le possibili opzioni fare riferimento all'immagine della tabella lumen/potenza

© 2025, LEDVANCE GmbH. Tutti i diritti riservati.

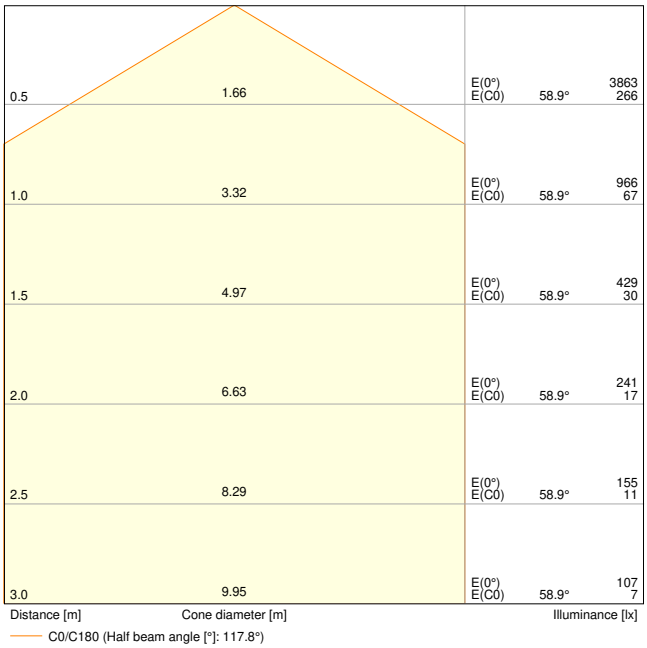

SF CIRC 500 V 42W 840 IP44 PS 3500lm

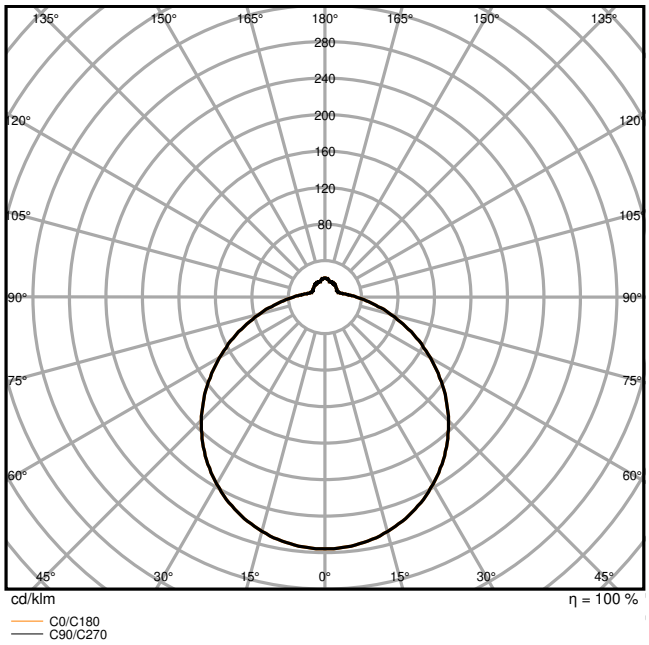

SF CIRC 500 V 42W 840 IP44 PS 3500lm

DIMENSIONI E PESO

Diametro	500,00 mm
Altezza	105,00 mm
Peso prodotto	1150,00 g

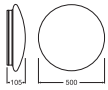

SF CIRC 500 V 42W IP44 PS and
SF CIRC 500 SEN V 42W IP44 PS

MATERIALE & COLORI

Colore del prodotto	Bianco
Colore della struttura	Bianco
Materiale del corpo	Steel
Materiale della copertura	Polymethylmethacrylate (PMMA)
Materiale superficie che emette la luce	PMMA

© 2025, LEDVANCE GmbH. Tutti i diritti riservati.

Test filo incandescente (IEC 60695-2-12)	650 °C
Contenuto di mercurio nella lampada	0.0 mg

APPLICAZIONE & INSTALLAZIONE

Temperatura ambiente	-20…+45 °C
Temperatura di stoccaggio	-20…+80 °C
Tipo di collegamento	Terminale, 3 pin
Grado di protezione	IP44
Indice IK (resistenza agli urti) [PIM]	IK03
Dimmerabile	No
Montaggio tipo	Surface
Posizione di montaggio	Soffitto / Parete
Ambiente applicativo	IndoorIndoor
Con sorgente luminosa	Sì
Replaceable light source	No

Durata

Durata L70/B50 @ 25 °C	50000 h [1)]
Durata L80/B10 @ 25 °C	45000 h [1)]
Durata stimata L80/B10 a 25 °C	45000 h
Durata L90/B10 @ 25 °C	40000 h
Numero cicli accensione / spegnimento	100000

1) t[h]: L70 / B50 @ 25 °C (Ta), t[h]: L80 / B10 @ 25 °C (Ta), t[h]: L90 / B10 @ 25 °C (Ta)

ALIMENTATORE

Corrente di uscita	1000 mA
ECG - Tensione di uscita	< 20 %

SENSORE

Tipo di sensore	-

CERTIFICATI, NORME E DIRETTIVE

Norme	CE / CB / TÜV / UKCA / EAC / EPD
Temperatura di superficie limitata	No
Resistenza agli urti di un pallone	No
EPD	LEDV-00022-V01.01-EN
Modulo LED sostituibile	non sostituibile

© 2025, LEDVANCE GmbH. Tutti i diritti riservati.

ALTRE CARATTERISTICHE DEL PRODOTTO

Funzione aggiunta	MULTI SELECT

Apparecchiatura / Accessori

- Copertura sostitutiva opzionale disponibile

Consigli per la sicurezza

- Tutti i collegamenti elettrici devono essere effettuati da personale qualificato.
- Attenzione, rischio di scosse elettriche.
- Prodotto in classe di protezione I. Tutte le parti metalliche dell'involucro elettricamente conduttive che possono assorbire tensione durante il funzionamento o durante la manutenzione in caso di guasto devono essere collegate in modo continuo al conduttore di protezione di terra.

DOWNLOAD

	Documenti e certificati	Nome del documento
PDF	Istruzioni per l'uso / istruzioni di sicurezza	SF CIRC 500
PDF	Informazioni legali	LSI SF CIRC 500 42W IP44 PS
PDF	Informazioni legali	Legal insert
PDF	Informazioni legali	Informationstext 18 Abs 4 ElektroG
PDF	Dichiarazioni di conformità	SF CIRC 500 V
PDF	Dichiarazioni di conformità UKCA	SF CIRC 500 V

	Fotometrie e file di design	Nome del documento
IES	File IES (IES)	SF CIRC 500 V 42W 840 IP44 PS 3500lm
LDT	File LDT (Eulumdat)	SF CIRC 500 V 42W 840 IP44 PS 3500lm
ULD	File ULD (DIALux)	SF CIRC 500 V
ROLF	File ROLF (RELUX)	SF CIRC 500 V

© 2025, LEDVANCE GmbH. Tutti i diritti riservati.

	Fotometrie e file di design	Nome del documento
	File UGR (tabella UGR)	SF CIRC 500 V 42W 840 IP44 PS 3500lm
	Curva di distribuzione della luce tipo cono	SF CIRC 500 V 42W 840 IP44 PS 3500lm
	Curva di distribuzione della luce tipo polare	SF CIRC 500 V 42W 840 IP44 PS 3500lm

	CAD/BIM	Nome del documento
	BIM Revit 3D	SURFACE CIRCULAR
	CAD STEP 3D	SF CIRC 500

	Testo per Tender	Nome del documento
	Documenti per capitolati	SURFACE CIRCULAR 500 PS 42W 840 IP44 PS-IT

DATI LOGISTICI

Codice prodotto	Unità di imballo (Pezzi/unità)	Dimensioni (lunghezza x profondità x altezza)	Peso lordo	Volume
4099854042133	Astuccio 1	112 mm x 527 mm x 534 mm	1622.00 g	31.52 dm^3
4099854042140	Cartone di spedizione 5	582 mm x 547 mm x 564 mm	10149.00 g	179.55 dm^3

Il codice prodotto indicato descrive la minore quantità che può essere ordinata. Una unità di spedizione può contenere uno o più di un singolo prodotto. Quando si inserisce un ordine, per la quantità inserire una o più unità di spedizione.

INFORMAZIONI AGGIUNTIVE SUL CATALOGO

© 2025, LEDVANCE GmbH. Tutti i diritti riservati.

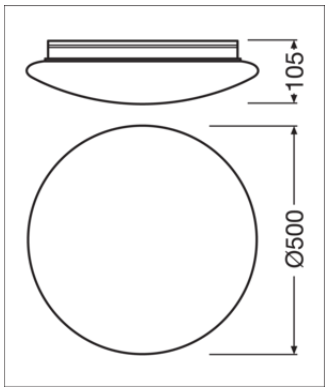

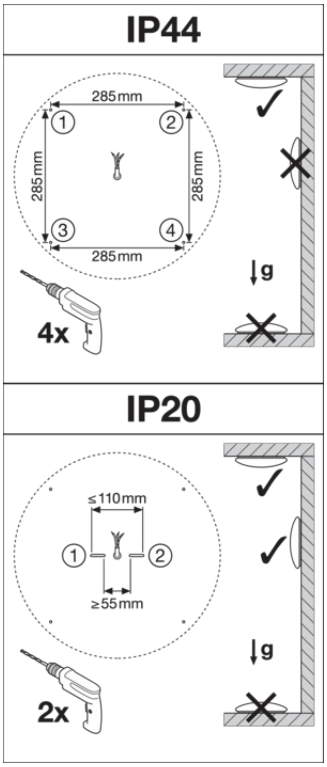

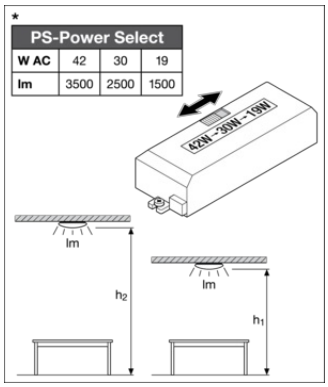

Riferimenti / Collegamenti

– Per la garanzia consulta www.ledvance.it/garanzia

DISCLAIMER

Con riserva di modifiche senza preavviso. Salvo errori o omissioni. Assicurarsi sempre di utilizzare la versione più recente.

© 2025, LEDVANCE GmbH. Tutti i diritti riservati.