SCHEDA TECNICA DEL PRODOTTO
PL COMP 600 V 33W 840

PANEL COMPACT 600 | Pannelli quadrati, per sistemi a soffitto 600 x 600 mm

VALUE CLASS

Aree di applicazione

- Sostituzione diretta per gli apparecchi funzionanti con lampade fluorescenti
- Uffici, sale conferenza
- Aree di accoglienza, ingressi, corridoi, ascensori
- Adatta per sistemi a incasso da soffitto con griglia da 600 x 600 mm

Vantaggi del prodotto

- Luce a ridotto scintillio grazie ad uno speciale alimentatore elettronico
- Risparmio energetico grazie all'efficienza del sistema fino a 110 lm/W
- Driver esterno con funzionalità di cablaggio passante tripolare opzionale
- Disponibili versioni con ECG DALI
- 5 anni di garanzia

Caratteristiche del prodotto

- Telaio in alluminio estruso
- Diffusore in polistirene
- Durata (L80 / B10): fino a 50.000 h (a 25 ° C)

© 2025, LEDVANCE GmbH. Tutti i diritti riservati.

DATI TECNICI

DATI ELETTRICI

Potenza nominale	33,00 W
Tensione nominale	220…240 V
Frequenza di rete	50…60 Hz
Corrente nominale	150,000 mA
Corrente di innesco	12,3 A
Limit.corrente inrush T_{h50}	52 µs
Num. Max. di lum. su interruttore B16 A	61
Num. Max. di lum. su interruttore C10 A	48
Max. numero di apparecchi per interruttore magnetotermico C16	78
Fattore di potenza λ	> 0,90
Distorsione armonica totale	< 10 %
Classe di sicurezza	II
Modalità di funzionamento	External LED driver

Dati fotometrici

Flusso luminoso	3630 lm
Efficienza luminosa	110 lm/W
Temperatura di colore	4000 K
Colore della luce (descrizione)	Bianco freddo
Indice di resa cromatica Ra	> 80
Standard Deviation of Color Matching	≤5 sdcm
Nessuno sfarfallio	Sì
Metrica dello sfarfallio (flicker) (Pst LM)	<1
Metrica dell'effetto stroboscopico (SVM)	< 0.4
Gruppo di sicurezza fotobiologic EN62778	RG0
Ampiezza fascio luminoso	120 °

© 2025, LEDVANCE GmbH. Tutti i diritti riservati.

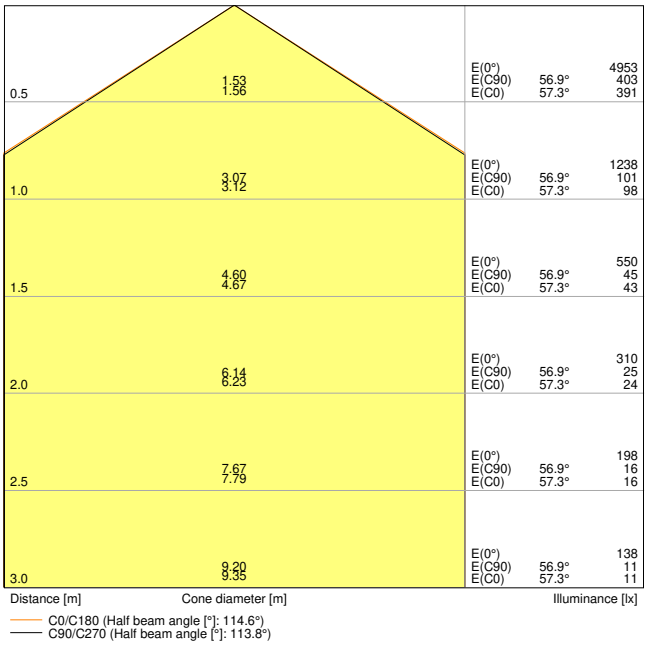

PL COMP 600 V 33W 840 EM CONVERSION BOX

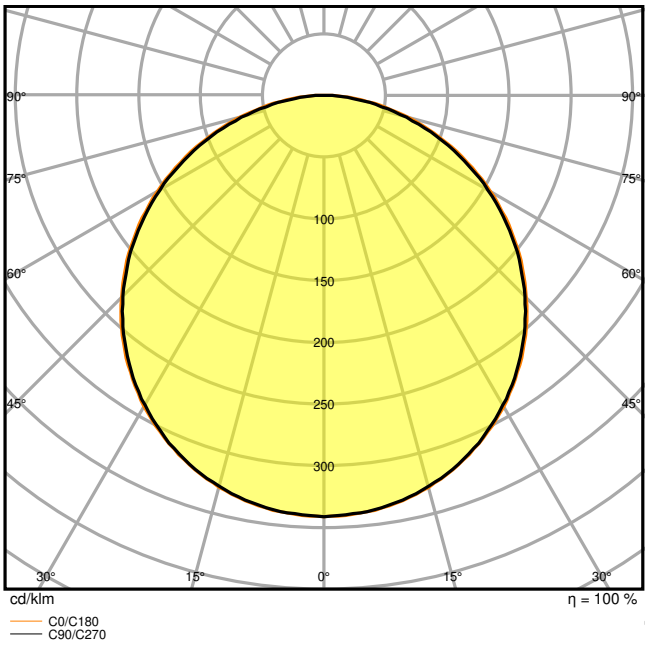

PL COMP 600 V 33W 840 EM CONVERSION BOX

DIMENSIONI E PESO

Lunghezza	595,00 mm
Larghezza	595,00 mm
Altezza	32,00 mm
Peso prodotto	1543,00 g

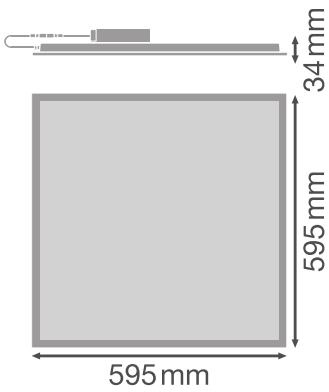

PL VAL 600 36W TPB

MATERIALE & COLORI

© 2025, LEDVANCE GmbH. Tutti i diritti riservati.

Colore del prodotto	bianco
Colore della struttura	Bianco
Materiale del corpo	Aluminum
Materiale della copertura	Polistirene (PS)
Materiale superficie che emette la luce	Polistirolo
Test filo incandescente (IEC 60695-2-12)	650 °C
Contenuto di mercurio nella lampada	0.0 mg

APPLICAZIONE & INSTALLAZIONE

Temperatura ambiente	-10…+45 °C
Temperatura di stoccaggio	-20…+70 °C
Tipo di collegamento	Terminale senza viti, 2 poli (L, N)
Grado di protezione	IP40/IP20
Indice IK (resistenza agli urti) [PIM]	IK02
Dimmerabile	No
Montaggio tipo	Incasso/Sospensione/Superficie
Posizione di montaggio	Soffitto
Ambiente applicativo	IndoorIndoor
Lunghezza per il montaggio	575 mm
Larghezza per il montaggio	575 mm
Profondità di incasso	50,0 mm
Orientabile	No
Con sorgente luminosa	Sì
Replaceable light source	No

Durata

Durata L70/B50 @ 25 °C	70000 h [1)]
Durata L80/B10 @ 25 °C	50000 h [1)]
Durata stimata L80/B10 a 25 °C	50000 h
Durata L90/B10 @ 25 °C	40000 h
Numero cicli accensione / spegnimento	50000

1) t[h]: L70 / B50 @ 25 °C (Ta), t[h]: L80 / B10 @ 25 °C (Ta), t[h]: L90 / B10 @ 25 °C (Ta)

ALIMENTATORE

Corrente di uscita	700 mA
ECG - Tensione di uscita	< 7 %

© 2025, LEDVANCE GmbH. Tutti i diritti riservati.

ECG - Lunghezza	116.7 mm
ECG - Larghezza	49.9 mm
ECG - Altezza	27 mm
Alimentatore consigliato	LEDV DR DALI-P-44/220-240/1050

ILLUMINAZIONE DI EMERGENZA

Tipo di illuminazione di emergenza (EL)	Unità EL opzionale (batteria e controller) per il funzionamento decentralizzato disponibile separatamente

CERTIFICATI, NORME E DIRETTIVE

Norme	CE / CB / ENEC / UKCA / EAC / EPD
Temperatura di superficie limitata	No
Resistenza agli urti di un pallone	No
EPD	LEDV-00008-V01.01-EN

ACCESSORI OPZIONALI

Immagine del prodotto	Nome del prodotto	EAN
	DR DALI - P -44/220-240/1050	4058075779723
	DR AY ZB+DALI CLAMP DUO	4058075483125
	EM CONVERSION BOX	4058075237025
	PANEL 600 SURFACE MOUNT KIT H75	4058075472914
	PANEL 600 SURFACE MOUNT KIT H70 VAL	4058075402843

© 2025, LEDVANCE GmbH. Tutti i diritti riservati.

Immagine del prodotto	Nome del prodotto	EAN
	PANEL RECESSED MOUNT CLIPS VAL 4x	4058075409859
	PANEL 600 RECESSED MOUNT FRAME	4058075402881
	PANEL Suspension Kit	4058075402928
	CONNECTOR BOX 5POLE L/N 4x	4058075473010

Apparecchiatura / Accessori

- Accessori disponibili per diverse opzioni di montaggio
- Cavo di sicurezza per apparecchi incluso
- Staffe di sicurezza preinstallate
- Dispositivo di controllo esterno incluso
- Adatto per l'uso con scatola di conversione di emergenza separata

Consigli per la sicurezza

- Tutti i collegamenti elettrici devono essere effettuati da personale qualificato.
- Attenzione, rischio di scosse elettriche.
- Gli apparecchi di illuminazione non sono adatti alla copertura con materiale termicamente isolato.

DOWNLOAD

	Documenti e certificati	Nome del documento
PDF	Istruzioni per l'uso / istruzioni di sicurezza	UI PANEL COMPACT 2CCT
PDF	Informazioni legali	LISO Insert PL COMP 600 V
PDF	Informazioni legali	EM Insert PL COMP

© 2025, LEDVANCE GmbH. Tutti i diritti riservati.

	Documenti e certificati	Nome del documento
PDF	Informazioni legali	Informationstext 18 Abs 4 ElektroG
PDF	Dichiarazioni di conformità	CE Declaration of Conformity PL COMP V
PDF	Dichiarazioni di conformità UKCA	UKCA Declaration of Conformity PL COMP V
PDF	Certificati	PL COMP

	Fotometrie e file di design	Nome del documento
IES	File IES (IES)	PL COMP 600 V 33W 840 EM CONVERSION BOX
LDT	File LDT (Eulumdat)	PL COMP 600 V 33W 840 EM CONVERSION BOX
ULD	File ULD (DIALux)	PL COMP 600 V 33W 840
ROLF	File ROLF (RELUX)	PL COMP 600 V 33W 840
	File UGR (tabella UGR)	PL COMP 600 V 33W 840 EM CONVERSION BOX
	Curva di distribuzione della luce tipo cono	PL COMP 600 V 33W 840 EM CONVERSION BOX
	Curva di distribuzione della luce tipo polare	PL COMP 600 V 33W 840 EM CONVERSION BOX

	CAD/BIM	Nome del documento
RFA	BIM Revit 3D	Panel Compact
STEP	CAD STEP 3D	PL COMP 600

	Testo per Tender	Nome del documento
TXT	Documenti per capitolati	PANEL COMPACT 600 33W 840-IT

DATI LOGISTICI

Codice prodotto	Unità di imballo (Pezzi/unità)	Dimensioni (lunghezza x profondità x altezza)	Peso lordo	Volume
4099854017902	Astuccio 1	602 mm x 37 mm x 662 mm	1973.00 g	14.75 dm^3

© 2025, LEDVANCE GmbH. Tutti i diritti riservati.

Codice prodotto	Unità di imballo (Pezzi/unità)	Dimensioni (lunghezza x profondità x altezza)	Peso lordo	Volume
4099854017919	Cartone di spedizione 4	677 mm x 164 mm x 628 mm	8802.00 g	69.73 dm^3

Il codice prodotto indicato descrive la minore quantità che può essere ordinata. Una unità di spedizione può contenere uno o più di un singolo prodotto. Quando si inserisce un ordine, per la quantità inserire una o più unità di spedizione.

INFORMAZIONI AGGIUNTIVE SUL CATALOGO

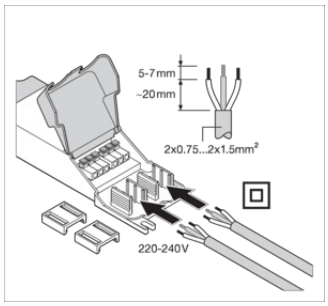

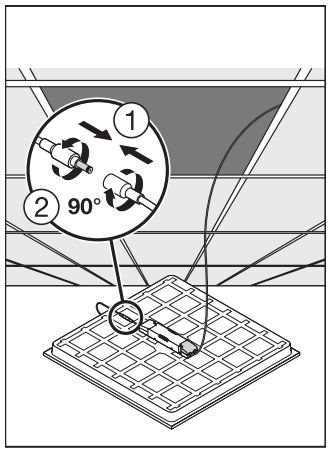

Riferimenti / Collegamenti

– Per la garanzia consulta www.ledvance.it/garanzia

DISCLAIMER

Con riserva di modifiche senza preavviso. Salvo errori o omissioni. Assicurarsi sempre di utilizzare la versione più recente.

© 2025, LEDVANCE GmbH. Tutti i diritti riservati.