SCHEDA TECNICA DEL PRODOTTO
DL IP44 DN 90 4W 830 WT

DOWNLIGHT IP44 | Downlight con IP44

Aree di applicazione

- Sostituzione diretta per gli apparecchi funzionanti con lampade fluorescenti
- Illuminazione generale
- Aree pubbliche
- Scale
- Corridoi
- Negozi
- Bagni

Vantaggi del prodotto

- Elevata efficienza luminosa
- Luce estremamente uniforme
- Facile installazione grazie al driver integrato

Caratteristiche del prodotto

- Tipo di protezione: IP44
- Efficienza luminosa: 100 lm/W

© 2025, LEDVANCE GmbH. Tutti i diritti riservati.

DATI TECNICI

DATI ELETTRICI

Potenza nominale	4,00 W
Tensione nominale	220…240 V
Frequenza di rete	50…60 Hz
Corrente nominale	30,000 mA
Corrente di innesco	4,4 A
Limit.corrente inrush T_{h50}	250 µs
Num. Max. di lum. su interruttore B16 A	373
Num. Max. di lum. su interruttore C10 A	200
Max. numero di apparecchi per interruttore magnetotermico C16	320
Fattore di potenza λ	0,50
Distorsione armonica totale	< 80 %
Classe di sicurezza	II
Modalità di funzionamento	Integrated LED driver

Dati fotometrici

Flusso luminoso	400 lm
Efficienza luminosa	100 lm/W
Temperatura di colore	3000 K
Colore della luce (descrizione)	Bianco caldo
Indice di resa cromatica Ra	> 80
Standard Deviation of Color Matching	< 6 sdcm
Nessuno sfarfallio	Sì
Gruppo di sicurezza fotobiologic EN62778	RG0
Gruppo di sicurezza fotobiologic EN62471	RG0
Ampiezza fascio luminoso	100 °

© 2025, LEDVANCE GmbH. Tutti i diritti riservati.

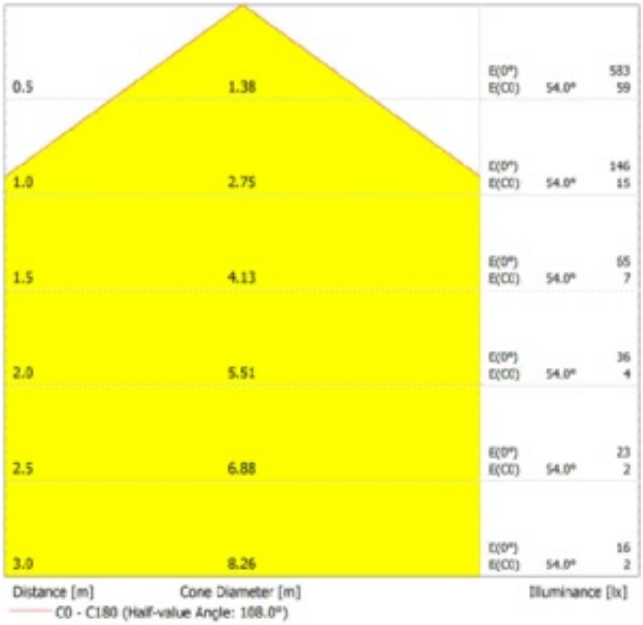

DL IP44 DN 90 4W

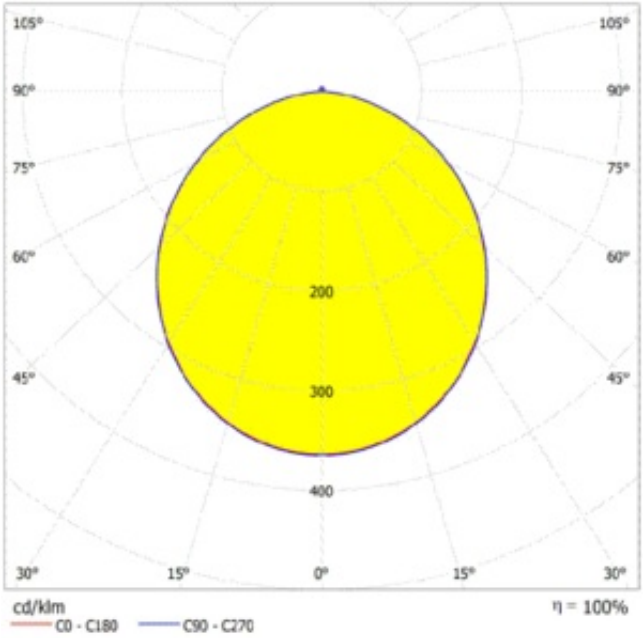

DL IP44 DN 90 4W

DIMENSIONI E PESO

Diametro	90,00 mm
Altezza	42,00 mm
Peso prodotto	50,00 g

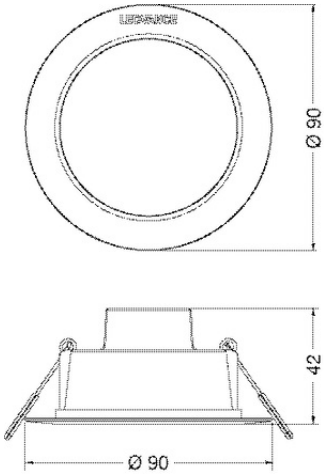

DL IP44 DN 90 4W

© 2025, LEDVANCE GmbH. Tutti i diritti riservati.

MATERIALE & COLORI

Colore del prodotto	Bianco
Colore della struttura	Bianco
Numero Ral [PIM]	RAL 9003
Materiale del corpo	Polycarbonate (PC)
Materiale della copertura	Policarbonato (PC)
Materiale superficie che emette la luce	Policarbonato (PC)
Test filo incandescente (IEC 60695-2-12)	650 °C
Contenuto di mercurio nella lampada	0.0 mg

APPLICAZIONE & INSTALLAZIONE

Temperatura ambiente	-20…+40 °C
Temperatura di stoccaggio	-20…+80 °C
Tipo di collegamento	Cavo, 2-poli
Grado di protezione	IP44
Indice IK (resistenza agli urti) [PIM]	IK03
Dimmerabile	No
Montaggio tipo	Recessed
Posizione di montaggio	Soffitto
Ambiente applicativo	IndoorIndoor
Diametro del foro per il montaggio	75 mm
Profondità di incasso	40 mm
Orientabile	No
Con sorgente luminosa	Sì
Replaceable light source	No

Durata

Durata L70/B50 @ 25 °C	20000 h [1)]
Durata L80/B10 @ 25 °C	18000 h [1)]
Durata stimata L80/B10 a 25 °C	18000 h
Durata L90/B10 @ 25 °C	15000 h
Numero cicli accensione / spegnimento	100000

1) t[h]: L70 / B50 @ 25 °C (Ta), t[h]: L80 / B10 @ 25 °C (Ta), t[h]: L90 / B10 @ 25 °C (Ta)

ALIMENTATORE

Corrente di uscita	66 mA

© 2025, LEDVANCE GmbH. Tutti i diritti riservati.

ECG - Tensione di uscita	< 5 %

CERTIFICATI, NORME E DIRETTIVE

Norme	CE / EMC / ROHS 2.0 / REACH
Temperatura di superficie limitata	No
Resistenza agli urti di un pallone	No
Modulo LED sostituibile	non sostituibile

ACCESSORI OPZIONALI

Immagine del prodotto	Nome del prodotto	EAN
	DL IP44 FRAME DN 90 WT	4058075709881

Apparecchiatura / Accessori

– Staffe di montaggio da superficie disponibili come accessori

DOWNLOAD

	Documenti e certificati	Nome del documento
PDF	Istruzioni per l'uso / istruzioni di sicurezza	DL IP44 DN 115 8W 830 WT
PDF	Informazioni legali	Informationstext 18 Abs 4 ElektroG
PDF	Informazioni legali	DL IP44 DN 115 8W 830 WT
PDF	Informazioni legali	DL IP44 DN WT
PDF	Dichiarazioni di conformità	CE Declaration of Conformity DOWNLIGHT IP44 DN WT
PDF	Dichiarazioni di conformità UKCA	UKCA Declaration of Conformity DOWNLIGHT IP44 DN WT

	Fotometrie e file di design	Nome del documento
IES	File IES (IES)	DL IP44 DN 90 4W 830 WT

© 2025, LEDVANCE GmbH. Tutti i diritti riservati.

	Fotometrie e file di design	Nome del documento
	File LDT (Eulumdat)	DL IP44 DN 90 4W 830 WT
	File ULD (DIALux)	DL IP44DN 90 4W 830 WT
	File ROLF (RELUX)	DL IP44 DN 90 4W 830 WT
	File UGR (tabella UGR)	DL IP44 DN 90 4W
	Curva di distribuzione della luce tipo cono	DL IP44 DN 90 4W
	Curva di distribuzione della luce tipo polare	DL IP44 DN 90 4W

	CAD/BIM	Nome del documento
	BIM Revit 3D	DL IP44
	CAD STEP 3D	DL IP44 DN 90 4W WT

	Testo per Tender	Nome del documento
	Documenti per capitolati	DOWNLIGHT IP44 DN 90 4W 830 WT-IT

DATI LOGISTICI

Codice prodotto	Unità di imballo (Pezzi/unità)	Dimensioni (lunghezza x profondità x altezza)	Peso lordo	Volume
4058075702868	Astuccio 1	95 mm x 51 mm x 95 mm	83.00 g	0.46 dm^3
4058075702875	Cartone di spedizione 10	269 mm x 200 mm x 111 mm	847.00 g	5.97 dm^3

Il codice prodotto indicato descrive la minore quantità che può essere ordinata. Una unità di spedizione può contenere uno o più di un singolo prodotto. Quando si inserisce un ordine, per la quantità inserire una o più unità di spedizione.

INFORMAZIONI AGGIUNTIVE SUL CATALOGO

© 2025, LEDVANCE GmbH. Tutti i diritti riservati.

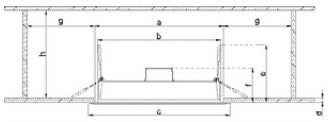

Model	a [mm]	b [mm]	c [mm]	d [mm]	e [mm]	f [mm]	g [mm]	h [mm]
DL IP44 DN90	Ø 75	Ø 88	Ø 90	3-25	68	40	>50	>70
DL IP44 DN110	Ø 100	Ø 93	Ø 110	3-25	68	40	>50	>70
DL IP44 DN160	Ø 140	Ø 143	Ø 160	3-25	68	40	>50	>70
DL IP44 DN190	Ø 171	Ø 168	Ø 190	3-25	68	40	>50	>70
DL IP44 DN215	Ø 200	Ø 194	Ø 215	9-25	68	40	>50	>70

DISCLAIMER

Con riserva di modifiche senza preavviso. Salvo errori o omissioni. Assicurarsi sempre di utilizzare la versione più recente.

© 2025, LEDVANCE GmbH. Tutti i diritti riservati.