FICHE PRODUIT
DP HOUSING 1500 P 1XLAMP IP65

DAMP PROOF HOUSING GEN 3 | Luminaire résistant à l'humidité pour LEDTUBE T8 avec connecteur de luminaire sans outil

PERFOR-
MANCE
CLASS

Zones d'application

- Parkings, entrepôts, zones de production
- Parkings et passages souterrains
- Garages

Avantages du produit

- Installation facile et rapide
- Précâblé pour une installation facile des tubes LED
- Installation sans outil
- Boîtier robuste
- Solution durable grâce aux sources lumineuses interchangeables
- Garantie de 5 ans

Caractéristiques du produit

- Corps de luminaire, disponible pour 1 ou 2 tubes LED T8
- Convient pour TUBE LED T8 EM et TUBE LED T8 CONNECTED
- Type de protection : IP65
- Fusible électrique intégré

© 2025, LEDVANCE GmbH. Tous droits réservés.

DONNÉES TECHNIQUES

DONNÉES ÉLECTRIQUES

Tension nominale	220…240 V
Fréquence du réseau	50…60 Hz
Classe de protection	II

DIMENSIONS ET POIDS

Longueur	1585,00 mm
Largeur	65,00 mm
Hauteur	70,00 mm
Poids du produit	889,00 g

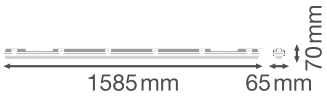

DP HOUSING 1500 P 1XLAMP
IP65

Matériau & couleurs

Couleur du produit	Gris
Couleur du teinte	Gris
Numéro RAL [PIM]	RAL 7040
Matériau de corps	Polycarbonate (PC)
Matériau de fermeture	Polycarbonate (PC)
Matière de la surface émettrice.	Polycarbonate (PC)
Test au fil incand. selon CEI 60695-2-12	850 °C
Teneur en mercure	0.0 mg

APPLICATION & MONTAGE

Plage de température ambiante	-30…+40 °C

© 2025, LEDVANCE GmbH. Tous droits réservés.

Plage de température de stockage	-20…+80 °C
Type de connexion	Bornier sans vis, 3 pôles (P, N, T)
Type de protection	IP65
Indice de protec. IK (résist. aux [PIM]	IK08
Gradable	Non
Montage	Surface
Emplacement montage	Plafond
Application	Indoor
Avec source de lumière	Non
Source lumineuse remplaçable	Non
Référence de la douille	G13

CERTIFICATS ET NORMES

Normes	CE / TÜV Rheinland / EAC / UKCA
Température de surface limitée	Non
Résistance aux chocs de balle	Non

DONNÉES SUPPLÉMENTAIRES SUR LE PRODUIT

Notes bas de page util. uniquem. produit	En cas d'utilisation dans un environnement à très basse température ambiante, comme les entrepôts frigorifiques, une membrane spécifique peut être nécessaire pour garantir la durée de vie du

ACCESSOIRES EN OPTION

Image du produit	Nom du produit	EAN
	DP HOUSING 1500 1xLAMP TH-KIT 5x2.5	4058075695092

ÉQUIPEMENT / ACCESSOIRES

- Tous les accessoires nécessaires sont inclus
- Kit de câblage traversant disponible

TÉLÉCHARGEMENTS

	Documents et certificats	Nom du document
PDF	Instructions pour l'utilisateur / instructions de sécurité	DP HOUSING

© 2025, LEDVANCE GmbH. Tous droits réservés.

	Documents et certificats	Nom du document
PDF	Informations légales	LI DP HOUSING
PDF	Informations légales	Informationstext 18 Abs 4 ElektroG
PDF	Déclarations de conformité	DP HOUSING
PDF	Déclarations de conformité UKCA	DP HOUSING

	Photométrie et fichiers pour études d'éclairage	Nom du document
IES	Fichier IES (IES)	DP HOUSING 1500 P 1xL IP65 incl LEDTUBE CON P 24W
LDT	Fichier LDT (Eulumdat)	DP HOUSING 1500 P 1xL IP65 incl LEDTUBE CON P 24W
ULD	Fichier ULD (DIALux)	DP HOUSING 1500 P 1XLAMP IP65

	Fichiers CAD/BIM	Nom du document
RFA	BIM Revit 3D	Damp Proof Housing G3
STEP	CAO STEP 3D	DP HOUSING G3 1 1500

	Textes pour appels d'offres	Nom du document
TXT	Offres	DAMP PROOF HOUSING GEN 3 1500 P 1XLAMP IP65-FR

DONNÉES LOGISTIQUES

Code produit	Unité d'emballage (Pièces/Unité)	Dimensions (longueur x largeur x hauteur)	Poids approximatif	' Volume
4099854118159	Etui carton fermé 1	68 mm x 1,577 mm x 75 mm	1059.00 g	8.04 dm^3
4099854118166	Carton de regroupement 9	1,592 mm x 216 mm x 237 mm	10181.00 g	81.50 dm^3

Le code produit mentionné décrit la petite quantité d'unité qui peut être commandée. Une unité peut contenir un ou plusieurs produits. Lorsque vous passez la commande, merci de bien vouloir entrer une unité ou un multiple d'une unité.

DÉTAILS COMPLÉMENTAIRES

© 2025, LEDVANCE GmbH. Tous droits réservés.

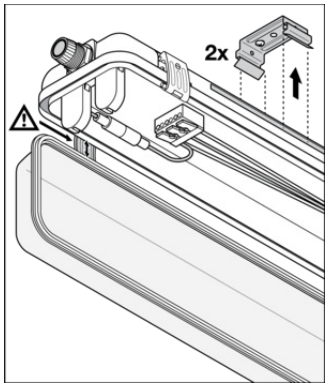

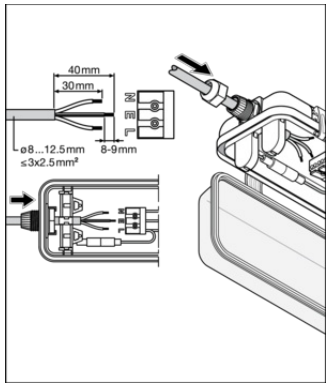

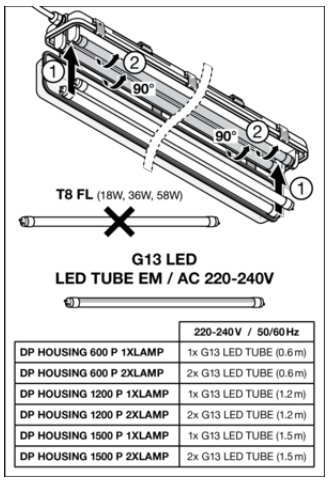

	220-240 V / 50/60 Hz
DP HOUSING 600 P 1XLAMP	1x G13 LED TUBE (0.6 m)
DP HOUSING 600 P 2XLAMP	2x G13 LED TUBE (0.6 m)
DP HOUSING 1200 P 1XLAMP	1x G13 LED TUBE (1.2 m)
DP HOUSING 1200 P 2XLAMP	2x G13 LED TUBE (1.2 m)
DP HOUSING 1500 P 1XLAMP	1x G13 LED TUBE (1.5 m)
DP HOUSING 1500 P 2XLAMP	2x G13 LED TUBE (1.5 m)

Références / Liens

– Plus d'informations sur la garantie sous www.ledvance.fr/garantie

AVERTISSEMENT

Sous réserve de modifications. Sauf erreur ou omission. Veillez à toujours utiliser la version la plus récente.

© 2025, LEDVANCE GmbH. Tous droits réservés.