# FICHE PRODUIT
# SF CIRC 500 V 42W 840 IP44 PS

SURFACE CIRCULAR 500 PS | Applique et plafonnier avec IP44 et sélection de puissance (PS)



VALUE CLASS

## Zones d'application

- Couloirs
- Escaliers
- Salles de bain
- Foyers

## Avantages du produit

- Très polyvalent grâce aux niveaux de puissance sélectionnables (Power Select - PS) sur le pilote
- Luminaire d'intérieur à haute efficacité lumineuse
- Économies d'énergie pouvant atteindre 55 % par rapport aux luminaires avec lampes fluocompactes
- Installation facile et rapide
- Lumière très homogène
- Garantie de 5 ans

## Caractéristiques du produit

- Indice de protection : IP44 (montage au plafond), IP20 (montage mural)
- Durée de vie prolongée (L70/B10) : jusqu'à 50 000 h (à 25 °C)
- Résistance aux chocs : IK03
- Corps en aluminium, vasque PMMA
- Température ambiante en fonctionnement : -20 ... +40 °C
- Utilisation en intérieur uniquement, ne convient pas à une utilisation en extérieur

© 2025, LEDVANCE GmbH. Tous droits réservés.

## DONNÉES TECHNIQUES

## DONNÉES ÉLECTRIQUES

| | |
|---|---|
| Puissance nominale | 42 W / 30 W / 19 W [1)] |
| Tension nominale | 220…240 V |
| Fréquence du réseau | 50…60 Hz |
| Intensité nominale | 180,000 mA |
| Courant d'appel | 23.2 A |
| Durée courant appel T sub h50 / sub | 280 µs |
| Nombre maximal de luminaires par disjoncteur miniature B16 | 11 |
| Max. de luminaires par disjoncteur C10 A | 10 |
| nombre max. de luminaires par disjoncteur C16 | 17 |
| Facteur de puissance λ | > 0,90 |
| Distorsion harmonique totale | < 30 % |
| Classe de protection | I |
| Mode d'opération | Integrated LED driver |

1) Pour les options possibles, reportez-vous à l'image du tableau lumen/puissance

## Données photométriques

| | |
|---|---|
| Flux lumineux | 3500 lm / 2500 lm / 1500 lm [1)] |
| Efficacité lumineuse | 83 lm/W / 78 lm/W [1)] |
| Temp. de couleur | 4000 K |
| Teinte de couleur (désignation) | Blanc froid |
| Ra Indice de rendu des couleurs | > 80 |
| Ecart-type de correspondance de couleur | < 5 sdcm |
| Faible scintillement | Oui |
| Indice du papillottement (PstLM) | <1 |
| Indice de l'effet stroboscobique (SVM) | <0.4 |
| Groupe de sécurité photobiologiq EN62778 | RG0 |
| Angle de rayonnement | 120 ° |

1) Pour les options possibles, reportez-vous à l'image du tableau lumen/puissance


© 2025, LEDVANCE GmbH. Tous droits réservés.

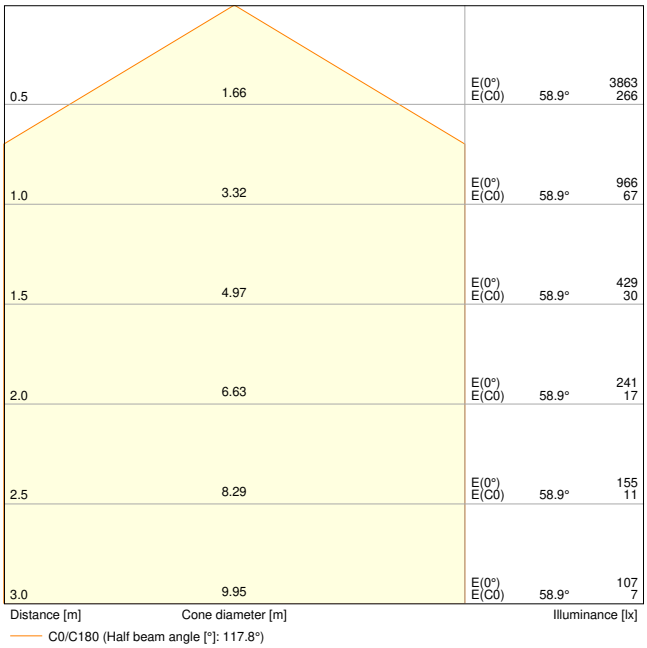


SF CIRC 500 V 42W 840 IP44 PS 3500lm

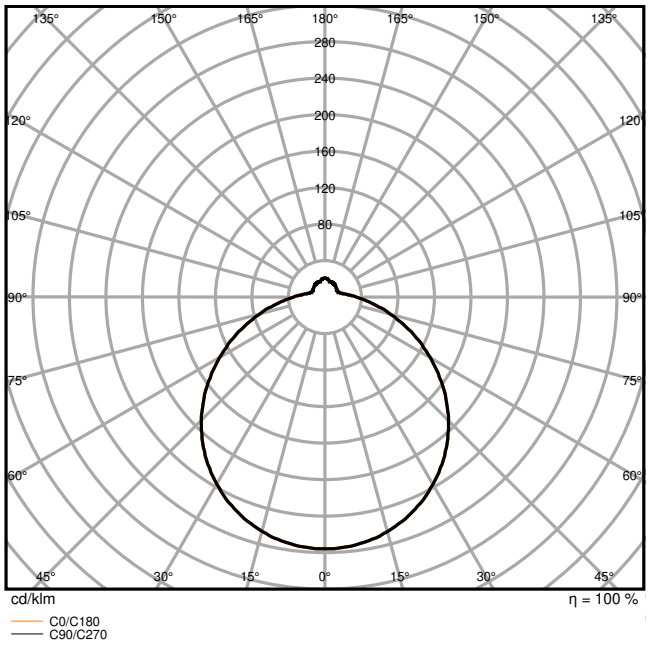


SF CIRC 500 V 42W 840 IP44 PS 3500lm

## DIMENSIONS ET POIDS

| | |
|---|---|
| Diamètre | 500,00 mm |
| Hauteur | 105,00 mm |
| Poids du produit | 1150,00 g |

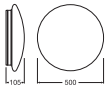


SF CIRC 500 V 42W IP44 PS and
SF CIRC 500 SEN V 42W IP44 PS

## Matériau & couleurs

| | |
|---|---|
| Couleur du produit | Blanc |
| Couleur du teinte | Blanc |
| Matériau de corps | Acier |
| Matériau de fermeture | Polymethylmethacrylate (PMMA) |
| Matière de la surface émettrice. | PMMA |


© 2025, LEDVANCE GmbH. Tous droits réservés.

| | |
|---|---|
| Test au fil incand. selon CEI 60695-2-12 | 650 °C |
| Teneur en mercure | 0.0 mg |

## APPLICATION & MONTAGE

| | |
|---|---|
| Plage de température ambiante | -20…+45 °C |
| Plage de température de stockage | -20…+80 °C |
| Type de connexion | Bornier à 3 broches |
| Type de protection | IP44 |
| Indice de protec. IK (résist. aux [PIM] | IK03 |
| Gradable | Non |
| Montage | Surface |
| Emplacement montage | Plafond / Mur |
| Application | Indoor |
| Avec source de lumière | Oui |
| Source lumineuse remplaçable | Non |

## Durée de vie

| | |
|---|---|
| Durée de vie L70/B50 @ 25 °C | 50000 h [1)] |
| Durée de vie L80/B10 @ 25 °C | 45000 h [1)] |
| Durée de vie nominale L80 / B50 à 25 ° C | 45000 h |
| Durée de vie L90/B10 @ 25 °C | 40000 h |
| Nombre de cycles de commutation | 100000 |

1) t[h] : L70 / B50 à 25 °C (Ta), t[h] : L80 / B10 à 25 °C (Ta), t[h] : L90 / B10 à 25 °C (Ta)

## Alimentation

| | |
|---|---|
| Courant de sortie | 1000 mA |
| Alimentation électronique - Courant d'ondulation de sortie | < 20 % |

## CERTIFICATS ET NORMES

| | |
|---|---|
| Normes | CE / CB / TÜV / UKCA / EAC / EPD |
| Température de surface limitée | Non |
| Résistance aux chocs de balle | Non |
| PEP | LEDV-00022-V01.01-FR |
| Module LED remplacable | Non remplaçable |

## DONNÉES SUPPLÉMENTAIRES SUR LE PRODUIT

| | |
|---|---|
| Fonction ajoutée | MULTI SELECT |


© 2025, LEDVANCE GmbH. Tous droits réservés.

## ÉQUIPEMENT / ACCESSOIRES

- Diffuseur de rechange disponible en option

## Conseils de sécurité

- Tous les branchements électriques doivent être effectués par une personne qualifiée.
- Attention, risque de choc électrique.
- Produit de classe de protection I. Toutes les pièces métalliques conductrices d'électricité du boîtier qui peuvent absorber une tension pendant le fonctionnement ou pendant la maintenance en cas de défaut doivent être reliées en permanence au conducteur de protection.

## TÉLÉCHARGEMENTS

| | Documents et certificats | Nom du document |
|---|---|---|
| PDF | Instructions pour l'utilisateur / instructions de sécurité | SF CIRC 500 |
| PDF | Informations légales | LSI SF CIRC 500 42W IP44 PS |
| PDF | Informations légales | Legal insert |
| PDF | Informations légales | Informationstext 18 Abs 4 ElektroG |
| PDF | Déclarations de conformité | SF CIRC 500 V |
| PDF | Déclarations de conformité UKCA | SF CIRC 500 V |

| | Photométrie et fichiers pour études d'éclairage | Nom du document |
|---|---|---|
| IES | Fichier IES (IES) | SF CIRC 500 V 42W 840 IP44 PS 3500lm |
| LDT | Fichier LDT (Eulumdat) | SF CIRC 500 V 42W 840 IP44 PS 3500lm |
| ULD | Fichier ULD (DIALux) | SF CIRC 500 V |
| ROLF | Fichier ROLF (RELUX) | SF CIRC 500 V |
| | Fichier UGR (tableau UGR) | SF CIRC 500 V 42W 840 IP44 PS 3500lm |
| | Courbe de distribution de la lumière type cône | SF CIRC 500 V 42W 840 IP44 PS 3500lm |


© 2025, LEDVANCE GmbH. Tous droits réservés.

| | Photométrie et fichiers pour études d'éclairage | Nom du document |
|---|---|---|
| | Courbe de répartition de la lumière type polaire | SF CIRC 500 V 42W 840 IP44 PS 3500lm |

| | Fichiers CAD/BIM | Nom du document |
|---|---|---|
| | BIM Revit 3D | SURFACE CIRCULAR |
| | CAO STEP 3D | SF CIRC 500 |

| | Textes pour appels d'offres | Nom du document |
|---|---|---|
| | Offres | SURFACE CIRCULAR 500 PS 42W 840 IP44 PS-FR |

## DONNÉES LOGISTIQUES

| Code produit | Unité d'emballage (Pièces/Unité) | Dimensions (longueur x largeur x hauteur) | Poids approximatif | ' Volume |
|---|---|---|---|---|
| 4099854042133 | Etui carton fermé<br>1 | 112 mm x 527 mm x 534 mm | 1622.00 g | 31.52 $dm^3$ |
| 4099854042140 | Carton de regroupement<br>5 | 582 mm x 547 mm x 564 mm | 10149.00 g | 179.55 $dm^3$ |

Le code produit mentionné décrit la petite quantité d'unité qui peut être commandée. Une unité peut contenir un ou plusieurs produits. Lorsque vous passez la commande, merci de bien vouloir entrer une unité ou un multiple d'une unité.

## DÉTAILS COMPLÉMENTAIRES


© 2025, LEDVANCE GmbH. Tous droits réservés.

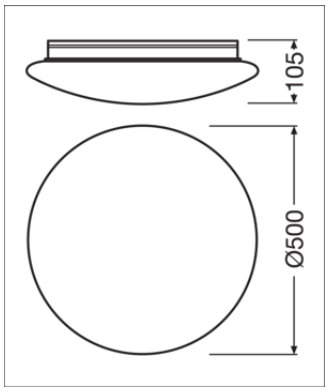


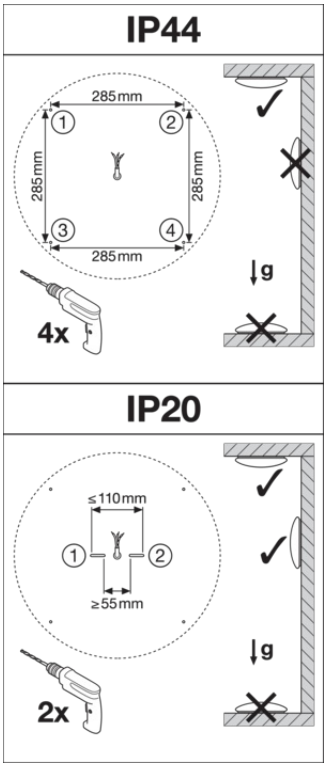


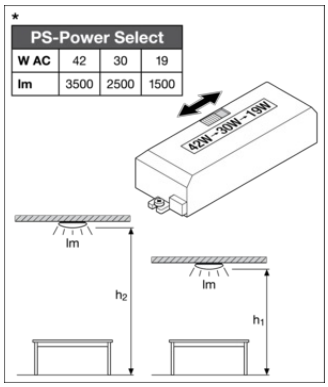


## Références / Liens

– Plus d'informations sur la garantie sous www.ledvance.fr/garantie

## AVERTISSEMENT

Sous réserve de modifications. Sauf erreur ou omission. Veillez à toujours utiliser la version la plus récente.


© 2025, LEDVANCE GmbH. Tous droits réservés.