FICHE PRODUIT
SMART+ Wifi Mood Light Black RGB + TW

Smart moodlights | Barres lumineuses d'ambiance intelligentes pour un éclairage indirect avec fonction musicale et technologie Wi-Fi

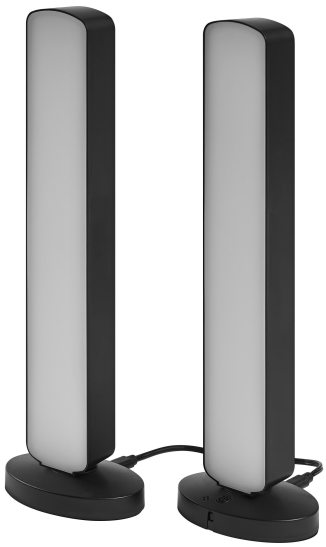

Zones d'application

- Espaces de vie
- Salles de réunion et de conférence
- Espaces de divertissement à domicile
- Coins de jeu
- Éclairage d'accentuation
- Uniquement pour une utilisation intérieure

Avantages du produit

- Positionnement flexible, peut être placé horizontalement ou verticalement
- Installation facile et rapide pour une utilisation conviviale pour le consommateur final. Double utilisation avec la télécommande ou l'application SMART Wi-Fi
- Plug and Play du à EU Plug
- Lumière douce grâce à la distribution lumineuse indirecte

Caractéristiques du produit

- Protocole réseau : WiFi
- Contrôle intelligent de la température de couleur et des couleurs RVB
- Contrôle indépendant du réseau avec télécommande IR
- Fonction rythme musical : grâce à l'application Smart Wi-Fi et aux récepteurs vocaux intégrés, le luminaire réagit au son et à la musique
- Fonction DIY : vous pouvez ajuster le segment de couleur par segment et créer vos propres scènes d'éclairage ou simplement utiliser des scènes d'éclairage déjà disponibles
- Contrôlable via l'application SMART+ (avec au moins Android 8.0 ou iOS 14.0)

© 2025, LEDVANCE GmbH. Tous droits réservés.

DONNÉES TECHNIQUES

DONNÉES ÉLECTRIQUES

Puissance nominale	8,00 W
Tension nominale	220…240 V
Fréquence du réseau	50…60 Hz
Intensité nominale	45,000 mA
Classe de protection	II

Données photométriques

Flux lumineux	240 lm
Flux lumineux total des sources lumineuses confinées	480 lm
Efficacité lumineuse	30 lm/W
Temp. de couleur	2700…6500 K
Réglage du contrôle de référence de la source lumineuse contenue (Kelvin)	2700 K [1)]
Teinte de couleur (désignation)	Lumière blanche dynamique / RVB
Ra Indice de rendu des couleurs	> 80
Ecart-type de correspondance de couleur	≤6 sdcm
Groupe de sécurité photobiologiq EN62778	RG1
Angle de rayonnement	120 °

1) Une réinitialisation rétablit les valeurs par défaut

DIMENSIONS ET POIDS

Longueur	90,00 mm
Largeur	60,00 mm
Hauteur	280,00 mm
Poids du produit	427,00 g

© 2025, LEDVANCE GmbH. Tous droits réservés.

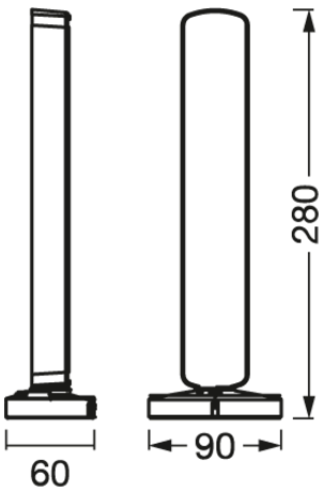

SMART WIFI MOOD LIGHT BAR RGBTW BK

Matériau & couleurs

Couleur du produit	Noir
Couleur du teinte	Noir
Matériau de corps	plastique
Teneur en mercure	0.0 mg

APPLICATION & MONTAGE

Plage de température ambiante	-20…+40 °C
Type de connexion	Fiche type C (UE)
Type de protection	IP20
Gradable	Oui
Montage	Standing
Application	Indoor
Orientable	Oui
Avec source de lumière	Oui

Durée de vie

Durée de vie L70/B50 @ 25 °C	30000 h
Nombre de cycles de commutation	15000

BATTERIE

Type de batterie	CR2025

© 2025, LEDVANCE GmbH. Tous droits réservés.

Nombre de batteries incluses	1
Tension nominale de la batterie	3 V
Capacité nominale de la batterie	160 mAh

CERTIFICATS ET NORMES

Normes	CE

ÉQUIPEMENT / ACCESSOIRES

- Le contrôle via l'application ou le contrôle vocal nécessite un système compatible Smart Home
- Télécommande avec piles incluses pour un fonctionnement indépendant du réseau
- Câbles de connexion inclus pour relier les deux barres lumineuses d'ambiance
- Pour le contrôle via l'application SMART+, un smartphone ou une tablette est requis (avec au minimum Android 8.0 ou iOS 14.0)

Conseils de sécurité

- Afin de réduire le risque d'étranglement, le câblage flexible connecté à ce luminaire doit être fixé efficacement au mur si le câblage est à portée de main.
- Avertissement concernant la pile : Tenir hors de portée des enfants. L'ingestion peut entraîner des brûlures chimiques, une perforation des tissus mous et la mort. Des brûlures graves peuvent survenir dans les 2 heures suivant l'ingestion. Consultez immédiatement un médecin.
- Si le compartiment à piles (le cas échéant) ne se ferme pas correctement, cessez d'utiliser le produit et tenez-le hors de portée des enfants. Si vous pensez que des piles ont pu être avalées ou placées à l'intérieur d'une partie du corps, consultez immédiatement un médecin.
- A éviter : Température ambiante maximale : +35 °C. Remplacement d'une batterie par un type incorrect qui peut neutraliser la sécurité (par exemple, dans le cas de certains types de batteries au lithium). Altitude pendant le fonctionnement : 2000 m. Jeter une batterie au feu ou dans un four chaud, ou écraser ou couper mécaniquement une batterie, ce qui peut entraîner une explosion.

TÉLÉCHARGEMENTS

	Documents et certificats	Nom du document
PDF	Instructions pour l'utilisateur / instructions de sécurité	UI MOOD LIGHT BAR
PDF	Déclarations de conformité	SMART WIFI MOOD LIGHT BAR RGBTW
PDF	EU Data Act	SMART WiFi Lamps and Luminaires

DONNÉES LOGISTIQUES

Code produit	Unité d'emballage (Pièces/Unité)	Dimensions (longueur x largeur x hauteur)	Poids approximatif	' Volume
4099854014079	Etui carton fermé 1	75 mm x 278 mm x 100 mm	504.00 g	2.09 dm^3

© 2025, LEDVANCE GmbH. Tous droits réservés.

Code produit	Unité d'emballage (Pièces/Unité)	Dimensions (longueur x largeur x hauteur)	Poids approximatif	' Volume
4099854014086	Carton de regroupement 8	403 mm x 288 mm x 150 mm	4564.00 g	17.41 dm^3

Le code produit mentionné décrit la petite quantité d'unité qui peut être commandée. Une unité peut contenir un ou plusieurs produits. Lorsque vous passez la commande, merci de bien vouloir entrer une unité ou un multiple d'une unité.

Références / Liens

– Plus d'informations et questions fréquemment posées (FAQ) sur www.ledvance.com/consumer/smart/faq

AVERTISSEMENT

Sous réserve de modifications. Sauf erreur ou omission. Veillez à toujours utiliser la version la plus récente.

© 2025, LEDVANCE GmbH. Tous droits réservés.