FICHA TÉCNICA DEL PRODUCTO
PANEL VAL 600 UGR < 19 36 W 3000 K WT

PANEL VALUE 600 UGR < 19 | Luminarias cuadradas de panel empotrado con bajo deslumbramiento, 600x600 mm

Áreas de aplicación

- Sustituto directo para luminarias con lámparas fluorescentes
- Oficinas, salas de conferencias.
- Áreas de recepción, vestíbulos, pasillos, ascensores
- Adecuado para sistemas de techo empotrado con una rejilla de 600 x 600 mm

Beneficios del producto

- Luminaria rentable
- Buena reducción del reflejo (UGR < 19)
- Bajo flickering gracias a un mecanismo de control electrónico especial
- Ahorro de energía gracias a la eficacia del sistema de hasta 100 lm/W
- Driver externo para mayor flexibilidad y fácil instalación
- Versiones con driver DALI disponibles

Características del producto

- Vida media (L70/B50): hasta 50,000 h (a 25 °C)
- Marco de aluminio extruido
- Difusor de poliestireno

© 2025, LEDVANCE Lighting S.A.U. Todos los derechos reservados.

INFORMACIÓN TÉCNICA

DATOS ELÉCTRICOS

Potencia nominal	36,00 W
Tensión nominal	220…240 V
Frecuencia de red	50…60 Hz
Corriente nominal	170 mA
Corriente de encendido IP	10,4 A
T. corriente entrante T_{h50}	200 µs
Máx. número de luminarias por magnetotérmico B16	19
Máx. número de luminarias por magnetotérmico C10	19
Máx. número de luminarias por magnetotérmico C16	30
Factor de potencia	> 0,90
Distorsión armónica total	< 15 %
Clase de protección	II
Modo de funcionamiento	External LED driver

Datos fotométricos

Flujo luminoso	3600 lm
Eficacia luminosa	100 lm/W
Temperatura de color	3000 K
Tono de luz (denominación)	Blanco neutro
Índice de reproducción cromática Ra	> 80
Desviación estándar de ajuste de color	5 sdcm
Intensidad luminosa	-
Libre de flickering	Sí
Valor del Flickering Pst LM	-
Valor del efecto del estroboscópico SVM	-
Grupo de seguridad fotobiológica EN62778	RG0
Ángulo de radiación	90 °
UGR longitudinal	< 19

© 2025, LEDVANCE Lighting S.A.U. Todos los derechos reservados.

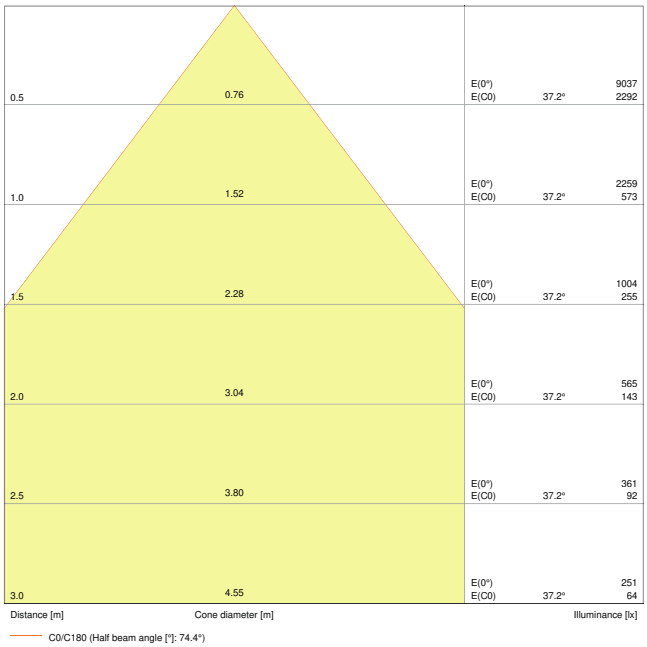

PL VAL 600 36W 3000K UGR19

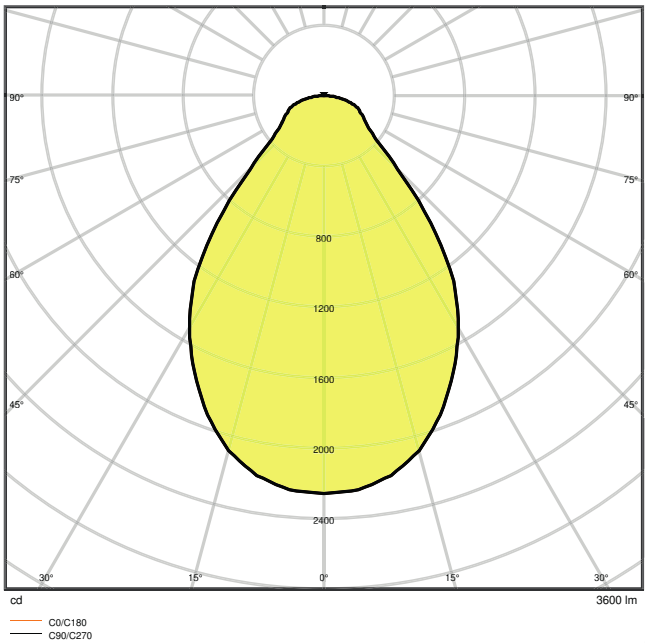

PL VAL 600 36W 3000K UGR19

DIMENSIONES Y PESO

Largo	595,00 mm
Ancho	595,00 mm
Alto	35,00 mm
Peso del producto	1800,00 g

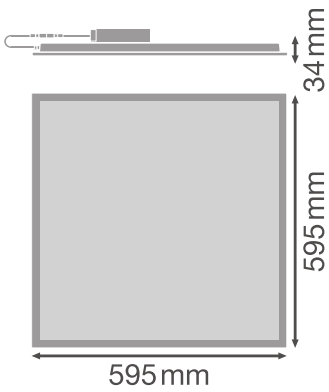

PL VAL 600 36W TPB

MATERIAL Y COLORES

© 2025, LEDVANCE Lighting S.A.U. Todos los derechos reservados.

Color del producto	Blanco
Color de carcasa	Blanco
Material del cuerpo	Steel
Material cobertura	Polystyrene (PS)
Material de la superficie emisora de luz	Poliestireno
Test filamento incand. según IEC 60695-2-12	650 °C
Contenido mercurio	0.0 mg

APLICACIÓN Y MONTAJE

Margen de temperatura ambiente	-10…+45 °C
Tipo de conexión	Terminal sin tornillos
Tipo de protección	IP40
Clase protección IK (resistencia g [PIM]	IK02
Regulable	No
Tipo de montaje	Empotrado/En suspensión/En superficie
Ubicación de montaje	Techo / Pared
Entorno de aplicación	Indoor
Longitud de montaje	580 mm
Anchura de montaje	580 mm
Profundidad de montaje	50,0 mm
Replaceable light source	No

Vida media

Duración L70/B50 @ 25 °C	50000 h [1)]
Duración L80/B10 @ 25 °C	50000 h [1)]
Vida útil estimada de L80/B50 a 25ºC	50000 h
Duración L90/B10 @ 25 °C	30000 h
Número de ciclos de encendidos	25000

1) t[h]: L70 / B50 a 25 °C (Ta), t[h]: L80 / B10 a 25 °C (Ta), t[h]: L90 / B10 a 25 °C (Ta)

EQUIPO DE CONTROL

ECE - Flujos de corrientes de rizado	≤ 5 %

CERTIFICADOS Y ESTÁNDARES

Normas	CE / CB / EAC
Temperatura de superficie limitada	No

© 2025, LEDVANCE Lighting S.A.U. Todos los derechos reservados.

Seguro contra balonazos	No
Módulo LED sustituible	no reemplazable

ACCESORIOS OPCIONALES

Imagen del producto	Nombre del producto	EAN
	PANEL RECESSED MOUNT CLIPS VAL 4x	4058075409859
	PANEL SECURITY KIT 4x	4058075472990
	PANEL 600 RECESSED MOUNT FRAME	4058075402881
	PANEL 600 SURFACE MOUNT KIT H75	4058075472914
	EM CONVERSION BOX	4058075237025
	PANEL Suspension Kit	4058075402928
	PANEL 600 SURFACE MOUNT KIT H70 VAL	4058075402843
	CONNECTOR BOX 5POLE L/N 4x	4058075473010

Equipamiento / Accesorios

© 2025, LEDVANCE Lighting S.A.U. Todos los derechos reservados.

- Disponibles accesorios para diferentes opciones de montaje
- Equipo de control externo incluido
- Soportes de seguridad incluidos

Advertencia de Seguridad

- Todas las conexiones eléctricas deben ser realizadas por una persona calificada.
- Precaución, riesgo de descarga eléctrica.
- Las luminarias no son aptas para ser recubiertas con material aislante térmico.

DESCARGAS

	Documentos y certificados	Nombre del documento
PDF	Instrucciones de uso / instrucciones de seguridad	PL VAL UI
PDF	Instrucciones de uso / instrucciones de seguridad	PL VAL 600 625
PDF	Información legal	LSI PL VAL AND PL VAL DALI
PDF	Información legal	LSI PL VAL AND PL VAL DALI
PDF	Declaraciones de conformidad	PL VAL

	Archivos fotométricos y para diseño de iluminación	Nombre del documento
IES	Archivo IES (IES)	PL VAL 600 36W 3000K UGR19
LDT	Archivo LDT (Eulumdat)	PL VAL 600 36W3000K UGR19
ROLF	Archivo ROLF (RELUX)	PL VAL 600
	Archivo UGR (tabla UGR)	PL VAL 600 36W 3000K UGR19
	Curva de distribución de luz tipo cono	PL VAL 600 36W 3000K UGR19
	Curva de distribución de luz tipo polar	PL VAL 600 36W 3000K UGR19

DATOS LOGÍSTICOS

Código de producto	Cantidad por caja (unidad/master)	Dimensiones (longitud x largo x altura)	Peso bruto	Volumen

© 2025, LEDVANCE Lighting S.A.U. Todos los derechos reservados.

Código de producto	Cantidad por caja (unidad/master)	Dimensiones (longitud x largo x altura)	Peso bruto	Volumen
4058075392427	Caja unitaria 1	602 mm x 40 mm x 648 mm	2192.00 g	15.60 dm^3
4058075392434	Embalaje de envío 4	667 mm x 182 mm x 634 mm	10015.00 g	76.96 dm^3

El codigo de producto mencionado describe la cantidad minima de unidades que puede ser comprada. Una unidad de transporte puede contener uno o más productos individuales. Cuando se realiza la compra, para las cantidades porfavor ingrese una o varias unidades de envio.

INFORMACIÓN ADICIONAL DEL CATÁLOGO

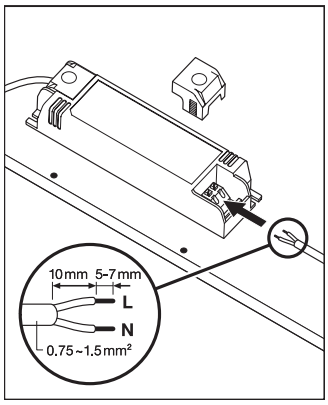

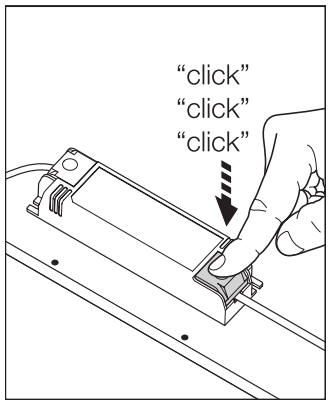

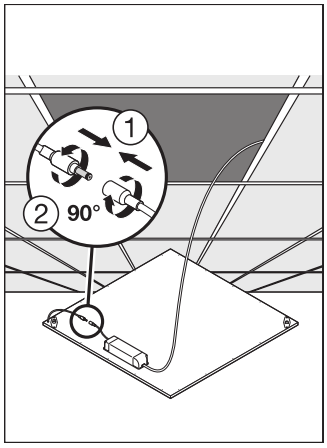

Referencias / Enlaces

– Para asuntos relacionados con la Garantía véase www.ledvance.es/garantias

DESCARGO DE RESPONSABILIDAD

Sujeto a cambio sin aviso. Errores y omisiones exceptuadas. Asegurese de utilizar la version más reciente.

© 2025, LEDVANCE Lighting S.A.U. Todos los derechos reservados.