FICHA TÉCNICA DEL PRODUCTO
DL SLIM DN 210 18 W 6500 K WT

DOWNLIGHT SLIM ROUND | Downlights planos con driver integrado, forma redonda

Áreas de aplicación

- Sustituto directo para luminarias con lámparas fluorescentes compactas
- Iluminación general
- Áreas públicas
- Escaleras
- Pasillos
- Vestíbulos
- Comercios

Beneficios del producto

- Carcasa muy fina
- Poca profundidad de instalación
- Alta eficacia luminosa
- Ahorro de energía de hasta un 60% (comparado con luminarias que usan lámparas CFL)
- Luz muy homogénea
- Diseño funcional
- Fácil instalación con una instalación rápida
- Instalación sencilla gracias al driver integrado

Características del producto

- Bisel visible pequeño
- Caja de conexiones con terminal de cable para una conexión sin herramientas

© 2025, LEDVANCE Lighting S.A.U. Todos los derechos reservados.

– Guía de luz fabricada en PMMA que no amarillea para una larga vida útil

© 2025, LEDVANCE Lighting S.A.U. Todos los derechos reservados.

INFORMACIÓN TÉCNICA

DATOS ELÉCTRICOS

Potencia nominal	18,00 W
Tensión nominal	220…240 V
Frecuencia de red	50…60 Hz
Corriente nominal	108 mA
Corriente de encendido IP	17.0 A
T. corriente entrante T_{h50}	56 µs
Máx. número de luminarias por magnetotérmico B16	44
Máx. número de luminarias por magnetotérmico C10	35
Máx. número de luminarias por magnetotérmico C16	56
Factor de potencia	0,50
Distorsión armónica total	< 20 %
Clase de protección	II
Modo de funcionamiento	Integrated LED driver

Datos fotométricos

Flujo luminoso	1530 lm
Eficacia luminosa	85 lm/W
Temperatura de color	6500 K
Tono de luz (denominación)	Blanco frío
Índice de reproducción cromática Ra	> 80
Desviación estándar de ajuste de color	< 6 sdcm
Intensidad luminosa	-
Valor del Flickering Pst LM	-
Valor del efecto del estroboscópico SVM	-
Grupo de seguridad fotobiológica EN62778	RG0
Grupo de seguridad fotobiológica EN62471	RG0
Ángulo de radiación	120 °

© 2025, LEDVANCE Lighting S.A.U. Todos los derechos reservados.

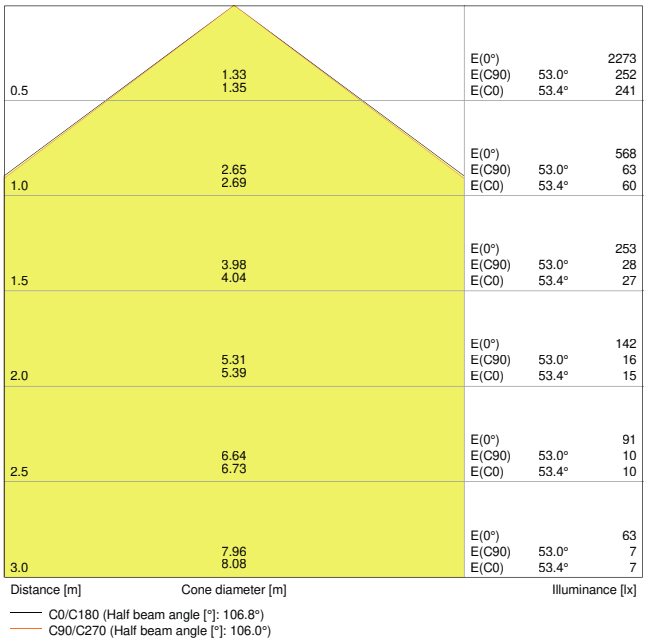

4058075052383 DL SLIM DN210 18W 6500K WT IP20

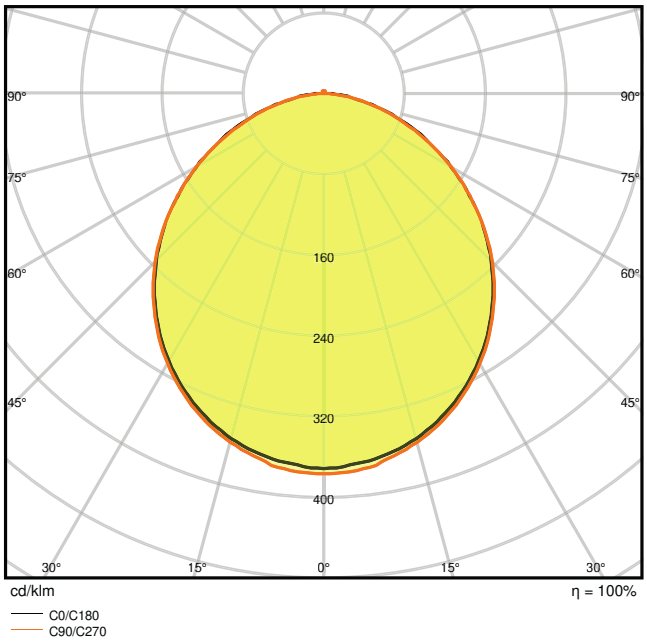

4058075052383 DL SLIM DN210 18W 6500K WT IP20

DIMENSIONES Y PESO

Diámetro	225,00 mm
Alto	30,00 mm
Peso del producto	435,00 g

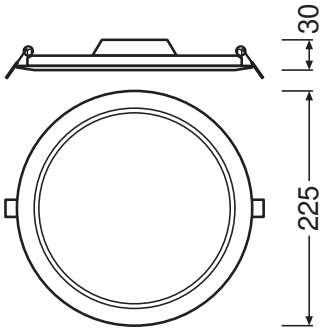

DL Slim DN210 18W

MATERIAL Y COLORES

Color del producto	Blanco

© 2025, LEDVANCE Lighting S.A.U. Todos los derechos reservados.

Color de carcasa	Blanco
Número RAL [PIM]	RAL 9016
Material del cuerpo	Polycarbonate (PC)
Material cobertura	Polycarbonate (PC)
Material de la superficie emisora de luz	Policarbonato (PC)
Test filamento incand. según IEC 60695-2-12	650 °C
Contenido mercurio	0.0 mg

APLICACIÓN Y MONTAJE

Margen de temperatura ambiente	-20…+50 °C
Temperatura de almacenamiento	-30…+70 °C
Tipo de conexión	Terminal sin tornillos, 2 polos
Tipo de protección	IP20
Clase protección IK (resistencia g [PIM]	IK03
Regulable	No
Tipo de montaje	Embutido
Ubicación de montaje	Techo / Pared
Entorno de aplicación	Indoor
Diametro de montaje	210,0 mm
Profundidad de montaje	50,0 mm
Con fuente de luz	Sí
Fuente de luz reemplazable	No

Vida media

Duración L70/B50 @ 25 °C	30000 h [1)]
Duración L80/B10 @ 25 °C	20000 h [1)]
Vida útil estimada de L80/B50 a 25ºC	20000 h
Duración L90/B10 @ 25 °C	12000 h
Número de ciclos de encendidos	50000

1) t[h]: L70 / B50 a 25 °C (Ta), t[h]: L80 / B10 a 25 °C (Ta), t[h]: L90 / B10 a 25 °C (Ta)

EQUIPO DE CONTROL

Flujo de corriente	295 mA
ECE - Flujos de corrientes de rizado	< 6.5 %

CERTIFICADOS Y ESTÁNDARES

© 2025, LEDVANCE Lighting S.A.U. Todos los derechos reservados.

Normas	CE / CB / EAC
Temperatura de superficie limitada	No
Seguro contra balonazos	No
EPD	LEDV-00043-V01.01-EN

DATOS ADICIONALES DEL PRODUCTO

Número de puntos de luz	Not relevant

ACCESORIOS OPCIONALES

Imagen del producto	Nombre del producto	EAN
	DL SLIM FRAME DN 210 WT	4058075079199

Equipamiento / Accesorios

- Marcos de montaje en superficie disponibles como accesorios

Advertencia de Seguridad

- Todas las conexiones eléctricas deben ser realizadas por una persona calificada.
- Precaución, riesgo de descarga eléctrica.
- Las luminarias no son aptas para ser recubiertas con material aislante térmico.

DESCARGAS

	Documentos y certificados	Nombre del documento
PDF	Guía de instalación	User Instruction Downlight LED Slim
PDF	Información sobre el paquete	Legal Insert Downlight Slim
PDF	Información legal	LSI DL SLIM
PDF	Información legal	Informationstext 18 Abs 4 ElektroG
PDF	Declaraciones de conformidad	CE Certificate downlight Slim

© 2025, LEDVANCE Lighting S.A.U. Todos los derechos reservados.

	Documentos y certificados	Nombre del documento
	Declaraciones de conformidad UKCA	DL SLIM WT IP20
	Pep Ecopassport	EPD EN DOWNLIGHT SLIM

	Archivos fotométricos y para diseño de iluminación	Nombre del documento
	Archivo IES (IES)	DL SLIM DN210 18W 6500K WT IP20
	Archivo LDT (Eulumdat)	DL SLIM DN210 18W 6500K WT IP20
	Archivo ULD (DIALux)	DOWNLIGHTSLIMROUND21018W6500KWT
	Archivo ROLF (RELUX)	DL SLIM DN210 18W-6500K
	Curva de distribución de luz tipo cono	4058075052383 DL SLIM DN210 18W 6500K WT IP20
	Curva de distribución de luz tipo polar	4058075052383 DL SLIM DN210 18W 6500K WT IP20

	Archivos CAD/BIM	Nombre del documento
	BIM Revit 3D	Downlight Slim Round
	CAD STEP 3D	DL SLIM DN 210

	Declaración de conformidad	Nombre del documento
	Documentos para oferta	DOWNLIGHT SLIM ROUND 210 18 W 6500 K WT-ES

DATOS LOGÍSTICOS

Código de producto	Cantidad por caja (unidad/master)	Dimensiones (longitud x largo x altura)	Peso bruto	Volumen
4058075079137	Caja unitaria 1	45 mm x 250 mm x 230 mm	518.00 g	2.59 dm^3
4058075079144	Embalaje de envío 6	290 mm x 260 mm x 250 mm	3439.00 g	18.85 dm^3

El codigo de producto mencionado describe la cantidad minima de unidades que puede ser comprada. Una unidad de transporte puede contener uno o más productos individuales. Cuando se realiza la compra, para las cantidades porfavor ingrese una o varias unidades de envio.

INFORMACIÓN ADICIONAL DEL CATÁLOGO

© 2025, LEDVANCE Lighting S.A.U. Todos los derechos reservados.

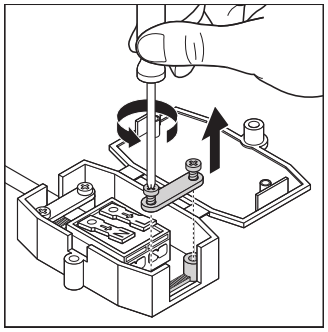

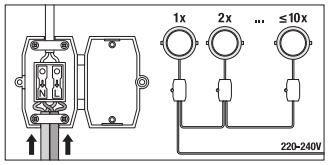

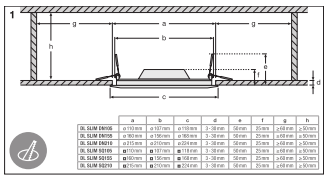

	a	b	c	d	e	f	g	h
DL SLIM DN106	ø 110 mm	ø 107 mm	ø 110 mm	3 - 38 mm	56 mm	25 mm	≥ 60 mm	≥ 50 mm
DL SLIM DN105	ø 110 mm	ø 105 mm	ø 110 mm	3 - 38 mm	56 mm	25 mm	≥ 60 mm	≥ 50 mm
DL SLIM DN210	ø 215 mm	ø 210 mm	ø 224 mm	3 - 38 mm	56 mm	25 mm	≥ 60 mm	≥ 50 mm
DL SLIM SQ105	▯ 110 mm	▯ 107 mm	▯ 118 mm	3 - 38 mm	56 mm	25 mm	≥ 60 mm	≥ 50 mm
DL SLIM SQ155	▯ 160 mm	▯ 156 mm	▯ 168 mm	3 - 38 mm	56 mm	25 mm	≥ 60 mm	≥ 50 mm
DL SLIM SQ210	▯ 215 mm	▯ 210 mm	▯ 224 mm	3 - 38 mm	56 mm	25 mm	≥ 60 mm	≥ 50 mm

Referencias / Enlaces

– Para asuntos relacionados con la Garantía véase www.ledvance.es/garantias

DESCARGO DE RESPONSABILIDAD

Sujeto a cambio sin aviso. Errores y omisiones exceptuadas. Asegurese de utilizar la version más reciente.

© 2025, LEDVANCE Lighting S.A.U. Todos los derechos reservados.