FICHA TÉCNICA DEL PRODUCTO
DL ALU DN 200 25 W 4000 K IP44/IP20 WT

DOWNLIGHT ALU | Downlight con carcasa de aluminio

GERMAN DESIGN AWARD NOMINEE 2019

VALUE CLASS

Áreas de aplicación

- Sustituto directo para luminarias con lámparas fluorescentes compactas
- Iluminación general
- Áreas públicas
- Escaleras
- Pasillos
- Vestíbulos
- Comercios

Beneficios del producto

- Alta eficacia luminosa
- Ahorro de energía de hasta un 60% (comparado con luminarias que usan lámparas CFL)
- Luz muy homogénea
- Diseño funcional
- Fácil instalación con una instalación rápida
- Driver externo para una mayor flexibilidad (compatible con drives DALI seleccionados)
- 5 años de garantía

Características del producto

- Diámetro de la sección en el techo necesaria: 150 mm ó 200 mm (depende de la versión)
- Tipo de protección: IP44

© 2025, LEDVANCE Lighting S.A.U. Todos los derechos reservados.

INFORMACIÓN TÉCNICA

DATOS ELÉCTRICOS

Potencia nominal	25,00 W
Tensión nominal	220…240 V
Frecuencia de red	50…60 Hz
Corriente nominal	110 mA
Corriente de encendido IP	7 A
Máx. número de luminarias por magnetotérmico B16	107
Máx. número de luminarias por magnetotérmico C10	72
Máx. número de luminarias por magnetotérmico C16	116
Factor de potencia	> 0,90
Distorsión armónica total	< 20 %
Clase de protección	II
Modo de funcionamiento	External LED driver

Datos fotométricos

Flujo luminoso	2370 lm
Eficacia luminosa	95 lm/W
Temperatura de color	4000 K
Tono de luz (denominación)	Blanco neutro
Índice de reproducción cromática Ra	> 80
Desviación estándar de ajuste de color	≤6 sdcm
Intensidad luminosa	-
Valor del Flickering Pst LM	-
Valor del efecto del estroboscópico SVM	-
Grupo de seguridad fotobiológica EN62778	RG0
Grupo de seguridad fotobiológica EN62471	RG0
Ángulo de radiación	100 °

© 2025, LEDVANCE Lighting S.A.U. Todos los derechos reservados.

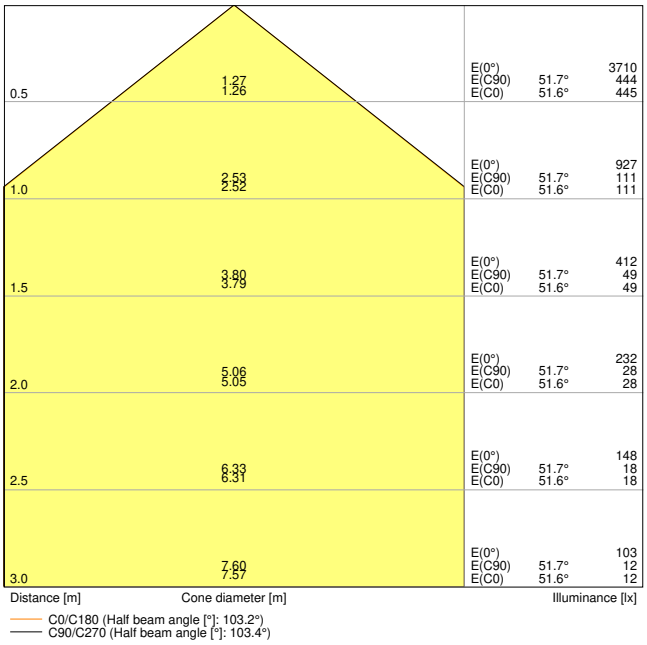

DL ALU DN200 25W 4000K WT IP44

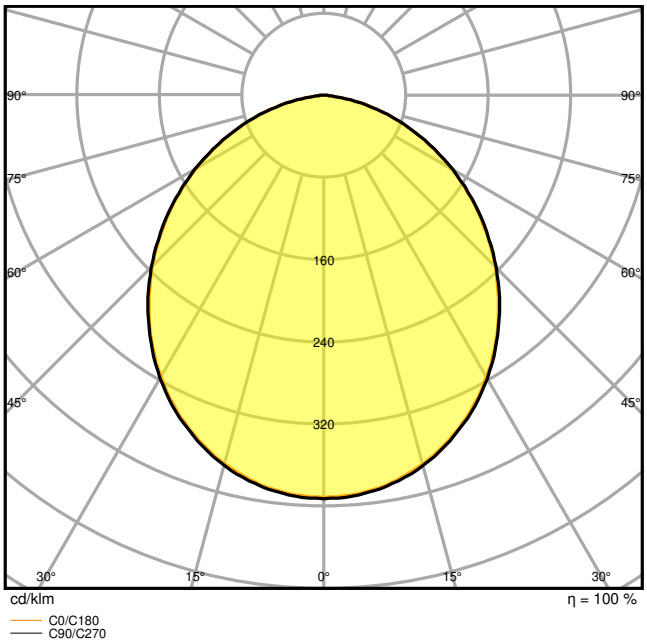

DL ALU 25W4000K WT IP44

DIMENSIONES Y PESO

Diámetro	215,00 mm
Alto	61,00 mm
Peso del producto	600,00 g

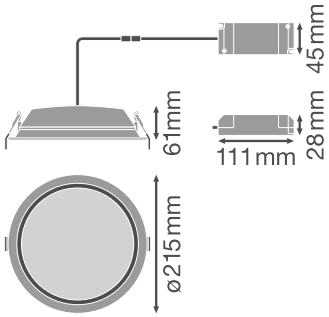

DL ALU DN200

MATERIAL Y COLORES

Color del producto	Blanco
Color de carcasa	Blanco

© 2025, LEDVANCE Lighting S.A.U. Todos los derechos reservados.

Material del cuerpo	Aluminum
Material cobertura	Polymethylmethacrylate (PMMA)
Test filamento incand. según IEC 60695-2-12	650 °C

APLICACIÓN Y MONTAJE

Margen de temperatura ambiente	-20…+45 °C
Temperatura de almacenamiento	-20…+80 °C
Tipo de conexión	Screw terminal, 2 polos (L,N)
Tipo de protección	IP44/IP20
Clase protección IK (resistencia g [PIM]	IK02
Regulable	No
Tipo de montaje	Embutido
Ubicación de montaje	Techo
Entorno de aplicación	Indoor
Diametro de montaje	200 mm
Profundidad de montaje	120 mm
Con fuente de luz	Sí
Fuente de luz reemplazable	No

Vida media

Duración L70/B50 @ 25 °C	50000 h [1)]
Duración L80/B10 @ 25 °C	45000 h [1)]
Vida útil estimada de L80/B50 a 25ºC	45000 h
Duración L90/B10 @ 25 °C	30000 h
Número de ciclos de encendidos	100000

1) t[h]: L70 / B50 a 25 °C (Ta), t[h]: L80 / B10 a 25 °C (Ta), t[h]: L90 / B10 a 25 °C (Ta)

EQUIPO DE CONTROL

Flujo de corriente	550 mA
ECE - Flujos de corrientes de rizado	< 30 %
ECE - Longitud	111 mm
ECE - Anchura	45 mm
ECE - Altura	28 mm

CERTIFICADOS Y ESTÁNDARES

Normas	CE / CB / ENEC / TÜV SÜD

© 2025, LEDVANCE Lighting S.A.U. Todos los derechos reservados.

Temperatura de superficie limitada	No
Seguro contra balonazos	No
Módulo LED sustituible	no reemplazable

DATOS ADICIONALES DEL PRODUCTO

Número de puntos de luz	Not relevant

ACCESORIOS OPCIONALES

Imagen del producto	Nombre del producto	EAN
	EM CONVERSION BOX	4058075237025

Advertencia de Seguridad

- Todas las conexiones eléctricas deben ser realizadas por una persona calificada.
- Precaución, riesgo de descarga eléctrica.
- Las luminarias no son aptas para ser recubiertas con material aislante térmico.

DESCARGAS

	Documentos y certificados	Nombre del documento
PDF	Instrucciones de uso / instrucciones de seguridad	UI Downlight ALU
PDF	Información sobre el paquete	Legal Insert Downlight LED ALU+Comfort
PDF	Información legal	LSI DL ALU
PDF	Información legal	Informationstext 18 Abs 4 ElektroG
PDF	Declaraciones de conformidad	CE-Certificate Downlight ALU TUV
PDF	Declaraciones de conformidad	EU Declaration of Conformity DOWNLIGHT ALU LEDV
PDF	Declaraciones de conformidad UKCA	UKCA Declaration of Conformity DL ALU WT IP44

© 2025, LEDVANCE Lighting S.A.U. Todos los derechos reservados.

	Archivos fotométricos y para diseño de iluminación	Nombre del documento
	Archivo IES (IES)	DL ALU DN200 25W 4000K WT IP44
	Archivo LDT (Eulumdat)	DL ALU DN200 25W 4000K WT IP44
	Archivo ULD (DIALux)	DOWNLIGHTALU20025W4000KIP44WT
	Archivo ROLF (RELUX)	DL ALU DN200 25W-4000K
	Archivo UGR (tabla UGR)	DL ALU 25W4000K WT IP44
	Curva de distribución de luz tipo cono	DL ALU DN200 25W 4000K WT IP44
	Curva de distribución de luz tipo polar	DL ALU 25W4000K WT IP44

	Archivos CAD/BIM	Nombre del documento
	BIM Revit 3D	Downlight ALU
	CAD STEP 3D	DL ALU 25W 35W

	Declaración de conformidad	Nombre del documento
	Documentos para oferta	DOWNLIGHT ALU 200 25 W 4000 K IP44 IP20 WT-ES

DATOS LOGÍSTICOS

Código de producto	Cantidad por caja (unidad/master)	Dimensiones (longitud x largo x altura)	Peso bruto	Volumen
4058075091511	Caja unitaria 1	225 mm x 225 mm x 110 mm	775.00 g	5.57 dm^3
4058075091528	Embalaje de envío 8	462 mm x 462 mm x 240 mm	7020.00 g	51.23 dm^3

El codigo de producto mencionado describe la cantidad minima de unidades que puede ser comprada. Una unidad de transporte puede contener uno o más productos individuales. Cuando se realiza la compra, para las cantidades porfavor ingrese una o varias unidades de envio.

INFORMACIÓN ADICIONAL DEL CATÁLOGO

© 2025, LEDVANCE Lighting S.A.U. Todos los derechos reservados.

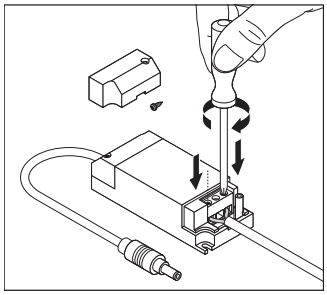

Referencias / Enlaces

– Para asuntos relacionados con la Garantía véase www.ledvance.es/garantias

DESCARGO DE RESPONSABILIDAD

Sujeto a cambio sin aviso. Errores y omisiones exceptuadas. Asegurese de utilizar la version más reciente.

© 2025, LEDVANCE Lighting S.A.U. Todos los derechos reservados.