FICHA TÉCNICA DEL PRODUCTO
FL 100 P 69W 10KLM 865 PS SY100 BK

FLOODLIGHT 100 | Proyector versátil con una salida de luz de hasta 10000 lm

Áreas de aplicación

- Sustituto para proyectores con lámparas halógenas
- Aplicación en exterior (IP66)
- D-sign según EN 60598-2-24 para riesgos de incendios, por ejemplo: por acumulación de polvo
- Áreas públicas
- Construcción de fachadas
- Areas de construcción
- Parking

Beneficios del producto

- Membrana de disipación para optimizar el intercambio de aire, sin comprometer la protección IP.
- Altamente versátil gracias a los niveles de potencia seleccionables (Multi Lumen) en la carcasa
- Prensaestopas robusto con función Waterstop integrada
- Iluminación segura y muy uniforme, gracias al difusor de cristal esmerilado y templado.
- Luminoso, robusto y duradero
- Ahorro energético de hasta 90% en comparación con los proyectores halógenos
- Sin salida de luz superior (ULOR 0%) cuando se monta a 0° de inclinación

Características del producto

- Alta eficacia luminosa: hasta 150 lm/W
- Tipo de protección: IP66
- Cable preinstalado, flexible de 1 m (H05RN-F), con 3 x 1.0 mm^2 de cables individuales
- Distribución de luz simétrica basada en reflector con ángulo de apertura de 100° x 100°
- Soporte de montaje con ángulo de 30° y área de rotación amplia

© 2025, LEDVANCE Lighting S.A.U. Todos los derechos reservados.

INFORMACIÓN TÉCNICA

DATOS ELÉCTRICOS

Potencia nominal	69 W / 53 W
Tensión nominal	220…240 V
Frecuencia de red	50…60 Hz
Corriente nominal	310/260 mA
Corriente de encendido IP	18.8 A
T. corriente entrante T_{h50}	86.2 µs
Máx. número de luminarias por magnetotérmico B16	40
Máx. número de luminarias por magnetotérmico C10	25
Máx. número de luminarias por magnetotérmico C16	25
Factor de potencia	> 0,90
Distorsión armónica total	< 20 %
Clase de protección	I
Tensión de aislamiento (L-N)	4 kV
Resis. a la sobretensión (L/N-tierra)	6 kV
Modo de funcionamiento	Integrated LED driver

Datos fotométricos

Flujo luminoso	10000 lm / 8000 lm
Eficacia luminosa	145 lm/W
Temperatura de color	6500 K
Tono de luz (denominación)	Blanco frío
Índice de reproducción cromática Ra	80
Desviación estándar de ajuste de color	5 sdcm
Valor del efecto del estroboscópico SVM	≤0.9
Grupo de seguridad fotobiológica EN62778	RG1
Grupo de seguridad fotobiológica EN62471	RG1
Ángulo de radiación	100 ° x 100 °

© 2025, LEDVANCE Lighting S.A.U. Todos los derechos reservados.

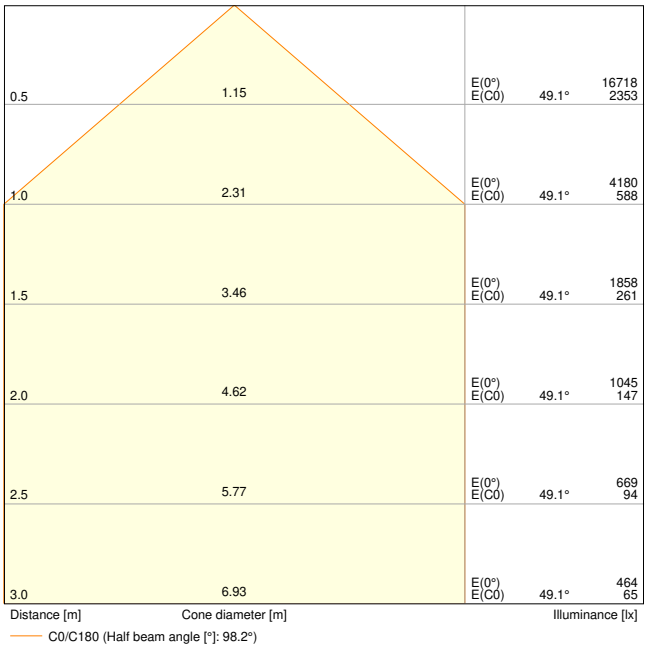

FL 100 P 69W 10KLM 865 PS SY100 BK

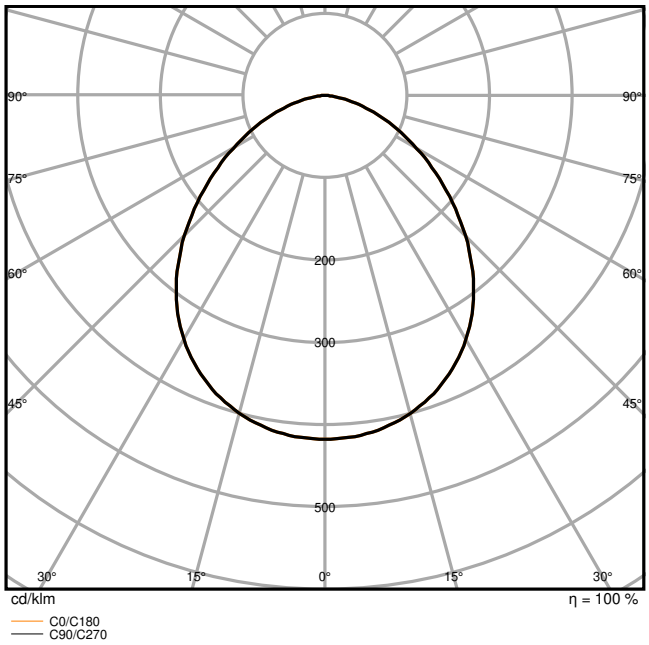

FL 100 P 69W 10KLM 865 PS SY100 BK

DIMENSIONES Y PESO

Largo	236,00 mm
Ancho	52,00 mm
Alto	236,00 mm
Peso del producto	1712,00 g
Longitud del cable	1000 mm

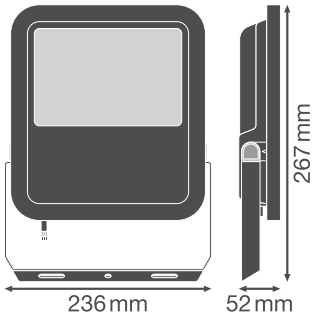

FL 100P SY100

MATERIAL Y COLORES

Color del producto	Negro
Color de carcasa	Negro

© 2025, LEDVANCE Lighting S.A.U. Todos los derechos reservados.

Material del cuerpo	Aluminum
Material cobertura	Glass
Material de la superficie emisora de luz	Vidrio
Test filamento incand. según IEC 60695-2-12	650 °C
Contenido mercurio	0.0 mg

APLICACIÓN Y MONTAJE

Margen de temperatura ambiente	-30…+50 °C
Temperatura de almacenamiento	-40…+70 °C
Tipo de conexión	Cable, 3 polos
Tipo de protección	IP66
Clase protección IK (resistencia g [PIM]	IK08
Clase de resistencia a la corrosión según EN 12944	C4
Regulable	No
Tipo de montaje	Surface
Ubicación de montaje	Pared / Polo / Suelo / Techo
Entorno de aplicación	Exterior
Ajustable	Sí
Con fuente de luz	Sí
Fuente de luz reemplazable	No

Vida media

Duración L70/B50 @ 25 °C	100000 h [1)]
Duración L80/B10 @ 25 °C	75000 h [1)]
Vida útil estimada de L80/B50 a 25ºC	70000 h
Duración L90/B10 @ 25 °C	35000 h

1) t[h]: L70 / B50 a 25 °C (Ta), t[h]: L80 / B10 a 25 °C (Ta), t[h]: L90 / B10 a 25 °C (Ta)

EQUIPO DE CONTROL

Flujo de corriente	550 mA
ECE - Flujos de corrientes de rizado	< 20 %

CERTIFICADOS Y ESTÁNDARES

Normas	CE / CB / ENEC / EAC / UKCA / EPD
Temperatura de superficie limitada	Sí
Seguro contra balonazos	No
EPD	LEDV-00030-V01.01-EN

DATOS ADICIONALES DEL PRODUCTO

Función agregada	MULTI SELECT

© 2025, LEDVANCE Lighting S.A.U. Todos los derechos reservados.

Advertencia de Seguridad

– Superficie máxima de carga del viento 0.045 m^2

DESCARGAS

	Documentos y certificados	Nombre del documento
PDF	Instrucciones de uso / instrucciones de seguridad	G11193710_UI_Floodlight_65W-200W
PDF	Información legal	Insert_LSI_Floodlight_69W-167W_G11195968
PDF	Información legal	Informationstext 18 Abs 4 ElektroG
PDF	Información legal	Safety Insert G11205496
PDF	Información legal	Legal Insert FLOODLIGHT LUMS
PDF	Declaraciones de conformidad	FLOODLIGHT GEN4
PDF	Declaraciones de conformidad UKCA	FLOODLIGHT GEN4

	Archivos fotométricos y para diseño de iluminación	Nombre del documento
IES	Archivo IES (IES)	FL 100 P 69W 10KLM 865 PS SY100 BK
LDT	Archivo LDT (Eulumdat)	FL 100 P 69W 10KLM 865 PS SY100 BK
ULD	Archivo ULD (DIALux)	FL 100 P 69W 10KLM 865 PS SY100 BK
ROLF	Archivo ROLF (RELUX)	FL 100 P 69W 10KLM 865 PS SY100 BK
	Archivo UGR (tabla UGR)	FL 100 P 69W 10KLM 865 PS SY100 BK
	Curva de distribución de luz tipo cono	FL 100 P 69W 10KLM 865 PS SY100 BK
	Curva de distribución de luz tipo polar	FL 100 P 69W 10KLM 865 PS SY100 BK

	Archivos CAD/BIM	Nombre del documento
RFA	BIM Revit 3D	Floodlight G4
STEP	CAD STEP 3D	FL G4 69W

© 2025, LEDVANCE Lighting S.A.U. Todos los derechos reservados.

DATOS LOGÍSTICOS

Código de producto	Cantidad por caja (unidad/master)	Dimensiones (longitud x largo x altura)	Peso bruto	Volumen
4099854306204	Caja unitaria 1	78 mm x 255 mm x 237 mm	1868.00 g	4.71 dm^3
4099854306211	Embalaje de envío 4	332 mm x 271 mm x 264 mm	7976.00 g	23.75 dm^3

El codigo de producto mencionado describe la cantidad minima de unidades que puede ser comprada. Una unidad de transporte puede contener uno o más productos individuales. Cuando se realiza la compra, para las cantidades porfavor ingrese una o varias unidades de envio.

INFORMACIÓN ADICIONAL DEL CATÁLOGO

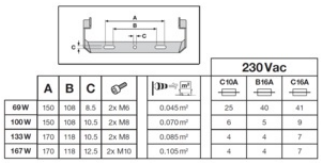

	A	B	C			230 Vac C10A	230 Vac B16A	230 Vac C16A
69W	150	108	8.5	2x M6	0.045 m²	25	40	41
100W	150	108	10.5	2x M8	0.070 m²	6	5	9
133W	170	118	10.5	2x M8	0.085 m²	4	4	7
167W	170	118	12.5	2x M10	0.105 m²	4	4	7

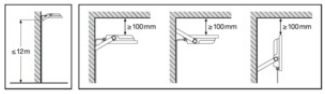

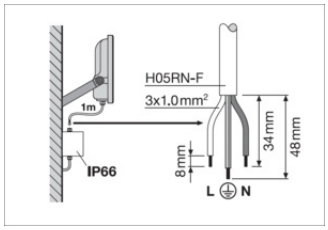

FL 100 P 69W 10KLM 830 PS SY100	53W/7320lm	69W/9150lm
FL 100 P 69W 10KLM 840 PS SY100	53W/8000lm	69W/10000lm
FL 100 P 69W 10KLM 865 PS SY100	53W/8000lm	69W/10000lm
FL 150 P 100W 15KLM 830 PS SY100	83W/11670lm	100W/14000lm
FL 150 P 100W 15KLM 840 PS SY100	83W/12500lm	100W/15000lm
FL 150 P 100W 15KLM 865 PS SY100	83W/12500lm	100W/15000lm
FL 200 P 133W 20KLM 830 PS SY100	117W/16275lm	133W/18600lm
FL 200 P 133W 20KLM 840 PS SY100	117W/17500lm	133W/20000lm
FL 200 P 133W 20KLM 865 PS SY100	117W/17500lm	133W/20000lm
FL 250 P 167W 25KLM 830 PS SY100	150W/21060lm	167W/23400lm
FL 250 P 167W 25KLM 840 PS SY100	150W/22500lm	167W/25000lm
FL 250 P 167W 25KLM 865 PS SY100	150W/22500lm	167W/25000lm

Referencias / Enlaces

– Para asuntos relacionados con la Garantía véase www.ledvance.es/garantias

DESCARGO DE RESPONSABILIDAD

Sujeto a cambio sin aviso. Errores y omisiones exceptuadas. Asegurese de utilizar la version más reciente.

© 2025, LEDVANCE Lighting S.A.U. Todos los derechos reservados.