FICHA TÉCNICA DEL PRODUCTO
PL COMP 600 V 33W 840 U19

PANEL COMPACT 600 UGR<19 | Luminaria cuadrada de panel empotrado de bajo deslumbramiento, para sistemas de techo de 600 x 600 mm

VALUE CLASS

Áreas de aplicación

- Sustituto directo para luminarias con lámparas fluorescentes
- Oficinas, salas de conferencias.
- Áreas de recepción, vestíbulos, pasillos, ascensores
- Adecuado para sistemas de techo empotrado con una rejilla de 600 x 600 mm

Beneficios del producto

- Buena reducción del reflejo (UGR < 19)
- Bajo flickering gracias a un mecanismo de control electrónico especial
- Ahorro de energía gracias a la eficacia del sistema de hasta 110 lm/W.
- Controlador externo con función opcional de cableado pasante de 3 polos
- Versiones con driver DALI disponibles
- 5 años de garantía

Características del producto

- Marco de aluminio extruido
- Difusor de poliestireno
- Vida útil (L80/B10): hasta 50.000 h (a 25° C)

© 2025, LEDVANCE Lighting S.A.U. Todos los derechos reservados.

INFORMACIÓN TÉCNICA

DATOS ELÉCTRICOS

Potencia nominal	33,00 W
Tensión nominal	220…240 V
Frecuencia de red	50…60 Hz
Corriente nominal	150,000 mA
Corriente de encendido IP	12,3 A
T. corriente entrante T_{h50}	52 µs
Máx. número de luminarias por magnetotérmico B16	61
Máx. número de luminarias por magnetotérmico C10	48
Máx. número de luminarias por magnetotérmico C16	78
Factor de potencia	> 0,90
Distorsión armónica total	< 10 %
Clase de protección	II
Modo de funcionamiento	External LED driver

Datos fotométricos

Flujo luminoso	3630 lm
Eficacia luminosa	110 lm/W
Temperatura de color	4000 K
Tono de luz (denominación)	Blanco neutro
Índice de reproducción cromática Ra	> 80
Desviación estándar de ajuste de color	≤5 sdcm
Libre de flickering	Sí
Valor del Flickering Pst LM	<1
Valor del efecto del estroboscópico SVM	< 0.4
Grupo de seguridad fotobiológica EN62778	RG0
Ángulo de radiación	90 °
UGR longitudinal	< 19

© 2025, LEDVANCE Lighting S.A.U. Todos los derechos reservados.

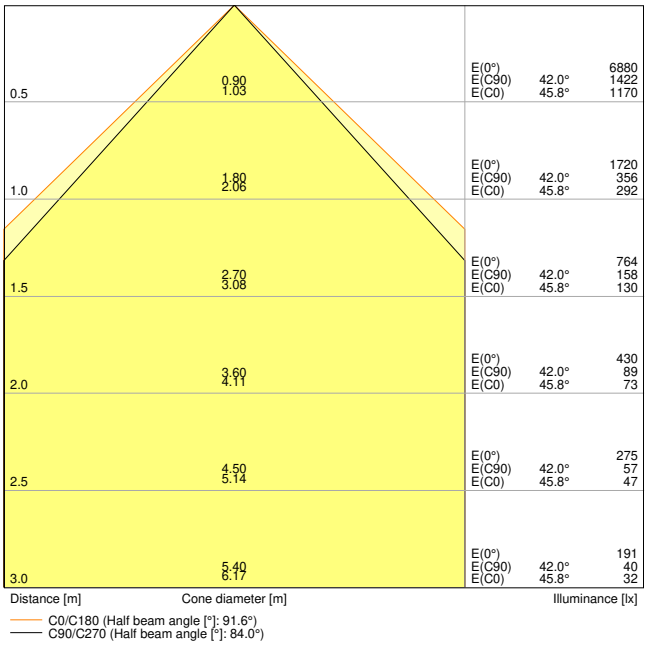

PL COMP 600 V 33W 840 U19 EM CONVERSION BOX

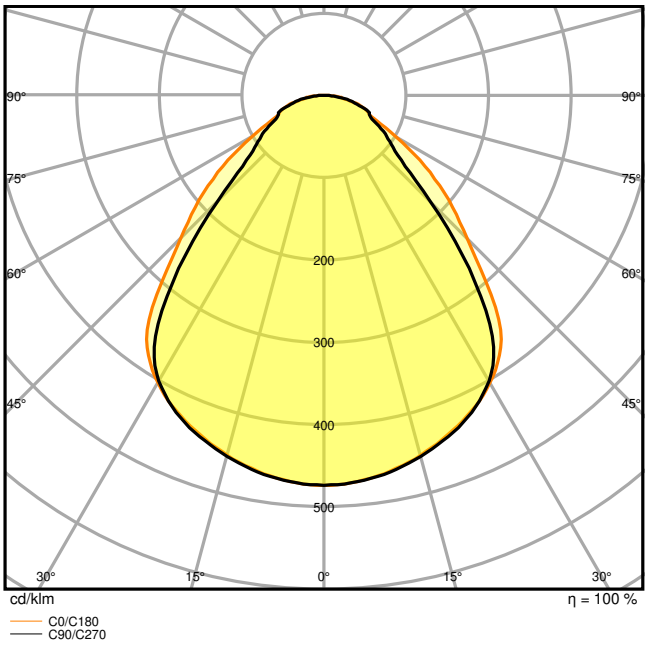

PL COMP 600 V 33W 840 U19 EM CONVERSION BOX

DIMENSIONES Y PESO

Largo	595,00 mm
Ancho	595,00 mm
Alto	32,00 mm
Peso del producto	1790,00 g

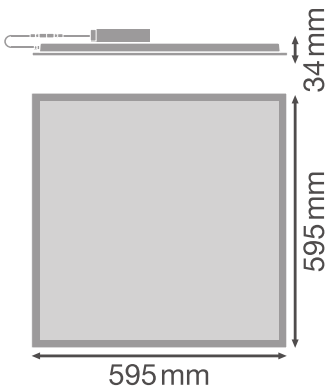

PL VAL 600 36W TPB

MATERIAL Y COLORES

© 2025, LEDVANCE Lighting S.A.U. Todos los derechos reservados.

Color del producto	blanco
Color de carcasa	Blanco
Número RAL [PIM]	RAL 9003
Material del cuerpo	Aluminum
Material cobertura	Poliestireno (PS)
Material de la superficie emisora de luz	Poliestireno
Test filamento incand. según IEC 60695-2-12	650 °C
Contenido mercurio	0.0 mg

APLICACIÓN Y MONTAJE

Margen de temperatura ambiente	-10…+45 °C
Temperatura de almacenamiento	-20…+70 °C
Tipo de conexión	Terminal sin tornillos, 2 polos (L, N)
Tipo de protección	IP40/IP20
Clase protección IK (resistencia g [PIM]	IK02
Regulable	No
Tipo de montaje	Empotrado/En suspensión/En superficie
Ubicación de montaje	Techo
Entorno de aplicación	Indoor
Longitud de montaje	575 mm
Anchura de montaje	575 mm
Profundidad de montaje	50,0 mm
Ajustable	No
Con fuente de luz	Sí
Fuente de luz reemplazable	No

Vida media

Duración L70/B50 @ 25 °C	70000 h [1)]
Duración L80/B10 @ 25 °C	50000 h [1)]
Vida útil estimada de L80/B50 a 25ºC	50000 h
Duración L90/B10 @ 25 °C	40000 h
Número de ciclos de encendidos	50000

1) t[h]: L70 / B50 a 25 °C (Ta), t[h]: L80 / B10 a 25 °C (Ta), t[h]: L90 / B10 a 25 °C (Ta)

EQUIPO DE CONTROL

Flujo de corriente	700 mA

© 2025, LEDVANCE Lighting S.A.U. Todos los derechos reservados.

ECE - Flujos de corrientes de rizado	< 7 %
ECE - Longitud	116.7 mm
ECE - Anchura	44 mm
ECE - Altura	27 mm
Equipo de control recomendado	LEDV DR DALI-P-44/220-240/1050

ILUMINACIÓN DE EMERGENCIA

Tipo de iluminación de emergencia (EL)	Unidad EL opcional (batería y controlador) para funcionamiento descentralizado disponible por separado
Potencia en modo de funcionamiento de emergencia	5 W
Flujo luminoso en modo de funcionamiento de emergencia	400 lm

CERTIFICADOS Y ESTÁNDARES

Normas	CE / CB / ENEC / UKCA / EAC / EPD
Temperatura de superficie limitada	No
Seguro contra balonazos	No
EPD	LEDV-00008-V01.01-EN
Módulo LED sustituible	no reemplazable

ACCESORIOS OPCIONALES

Imagen del producto	Nombre del producto	EAN
	DR DALI - P -44/220-240/1050	4058075779723
	DR AY ZB+DALI CLAMP DUO	4058075483125
	EM CONVERSION BOX	4058075237025
	PANEL 600 SURFACE MOUNT KIT H75	4058075472914

© 2025, LEDVANCE Lighting S.A.U. Todos los derechos reservados.

Imagen del producto	Nombre del producto	EAN
	PANEL 600 SURFACE MOUNT KIT H70 VAL	4058075402843
	PANEL RECESSED MOUNT CLIPS VAL 4x	4058075409859
	PANEL 600 RECESSED MOUNT FRAME	4058075402881
	PANEL Suspension Kit	4058075402928
	CONNECTOR BOX 5POLE L/N 4x	4058075473010

Equipamiento / Accesorios

- Disponibles accesorios para diferentes opciones de montaje
- Cable de seguridad para luminaria incluido
- Soportes de seguridad preinstalados
- Equipo de control externo incluido
- Adecuado para usar con una caja de conversión de emergencia separada

DESCARGAS

	Documentos y certificados	Nombre del documento
PDF	Instrucciones de uso / instrucciones de seguridad	UI PANEL COMPACT 2CCT
PDF	Información legal	LISO Insert PL COMP 600 V
PDF	Información legal	EM Insert PL COMP
PDF	Información legal	Informationstext 18 Abs 4 ElektroG

© 2025, LEDVANCE Lighting S.A.U. Todos los derechos reservados.

	Documentos y certificados	Nombre del documento
PDF	Declaraciones de conformidad	CE Declaration of Conformity PL COMP V
PDF	Declaraciones de conformidad UKCA	UKCA Declaration of Conformity PL COMP V
PDF	Certificados	PL COMP

	Archivos fotométricos y para diseño de iluminación	Nombre del documento
IES	Archivo IES (IES)	PL COMP 600 V 33W 840 U19 EM CONVERSION BOX
LDT	Archivo LDT (Eulumdat)	PL COMP 600 V 33W 840 U19 EM CONVERSION BOX
ULD	Archivo ULD (DIALux)	PL COMP 600 V 33W 840
ROLF	Archivo ROLF (RELUX)	PL COMP 600 V 33W 840 U19
	Archivo UGR (tabla UGR)	PL COMP 600 V 33W 840 U19 EM CONVERSION BOX
	Curva de distribución de luz tipo cono	PL COMP 600 V 33W 840 U19 EM CONVERSION BOX
	Curva de distribución de luz tipo polar	PL COMP 600 V 33W 840 U19 EM CONVERSION BOX

	Archivos CAD/BIM	Nombre del documento
RFA	BIM Revit 3D	Panel Compact
STEP	CAD STEP 3D	PL COMP 600

	Declaración de conformidad	Nombre del documento
TXT	Documentos para oferta	PANEL COMPACT 600 UGR 19 33W 840 U19-ES

DATOS LOGÍSTICOS

Código de producto	Cantidad por caja (unidad/master)	Dimensiones (longitud x largo x altura)	Peso bruto	Volumen
4099854017223	Caja unitaria 1	602 mm x 37 mm x 662 mm	2220.00 g	14.75 dm^3
4099854017230	Embalaje de envío 4	677 mm x 164 mm x 628 mm	9790.00 g	69.73 dm^3

© 2025, LEDVANCE Lighting S.A.U. Todos los derechos reservados.

El codigo de producto mencionado describe la cantidad minima de unidades que puede ser comprada. Una unidad de transporte puede contener uno o más productos individuales. Cuando se realiza la compra, para las cantidades porfavor ingrese una o varias unidades de envio.

INFORMACIÓN ADICIONAL DEL CATÁLOGO

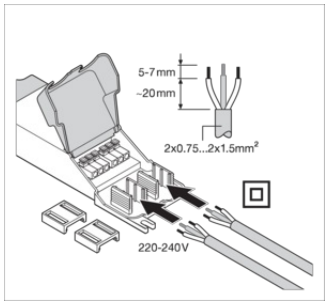

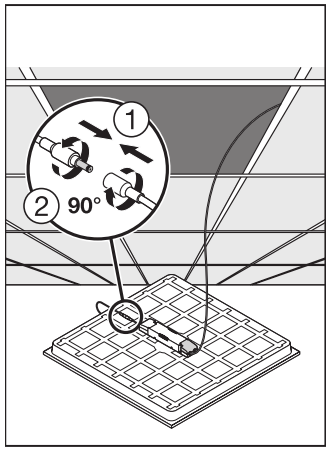

Referencias / Enlaces

– Para asuntos relacionados con la Garantía véase www.ledvance.es/garantias

DESCARGO DE RESPONSABILIDAD

Sujeto a cambio sin aviso. Errores y omisiones exceptuadas. Asegurese de utilizar la version más reciente.

© 2025, LEDVANCE Lighting S.A.U. Todos los derechos reservados.