FICHA TÉCNICA DEL PRODUCTO
DL IP44 DN 90 4W 865 WT

DOWNLIGHT IP44 | Downlights con protección IP44

Áreas de aplicación

- Sustituto directo para luminarias con lámparas fluorescentes
- Iluminación general
- Áreas públicas
- Escaleras
- Pasillos
- Comercios
- Baños

Beneficios del producto

- Alta eficacia luminosa
- Luz muy homogénea
- Instalación sencilla gracias al driver integrado

Características del producto

- Tipo de protección: IP44
- Eficacia luminosa: 100 lm/W

© 2025, LEDVANCE Lighting S.A.U. Todos los derechos reservados.

INFORMACIÓN TÉCNICA

DATOS ELÉCTRICOS

Potencia nominal	4,00 W
Tensión nominal	220…240 V
Frecuencia de red	50…60 Hz
Corriente nominal	30,000 mA
Corriente de encendido IP	4,4 A
T. corriente entrante T_{h50}	250 µs
Máx. número de luminarias por magnetotérmico B16	373
Máx. número de luminarias por magnetotérmico C10	200
Máx. número de luminarias por magnetotérmico C16	320
Factor de potencia	0,50
Distorsión armónica total	< 80 %
Clase de protección	II
Modo de funcionamiento	Integrated LED driver

Datos fotométricos

Flujo luminoso	400 lm
Eficacia luminosa	100 lm/W
Temperatura de color	6500 K
Tono de luz (denominación)	Blanco frío
Índice de reproducción cromática Ra	> 80
Desviación estándar de ajuste de color	< 6 sdcm
Libre de flickering	Sí
Grupo de seguridad fotobiológica EN62778	RG0
Grupo de seguridad fotobiológica EN62471	RG0
Ángulo de radiación	100 °

© 2025, LEDVANCE Lighting S.A.U. Todos los derechos reservados.

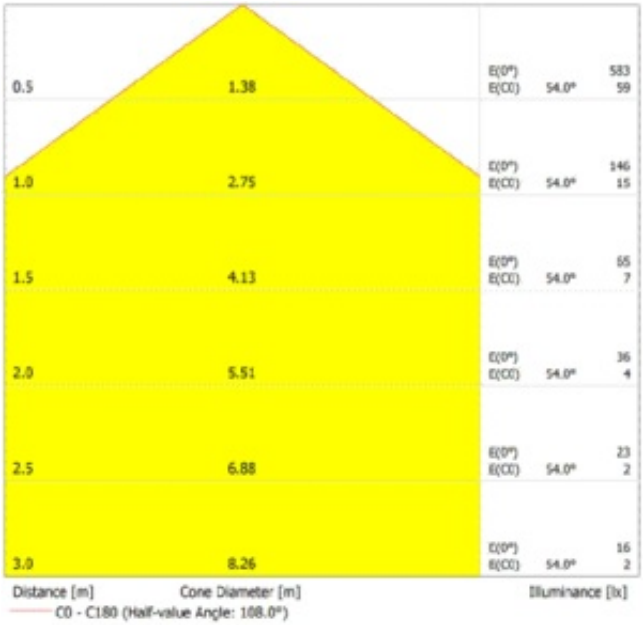

DL IP44 DN 90 4W

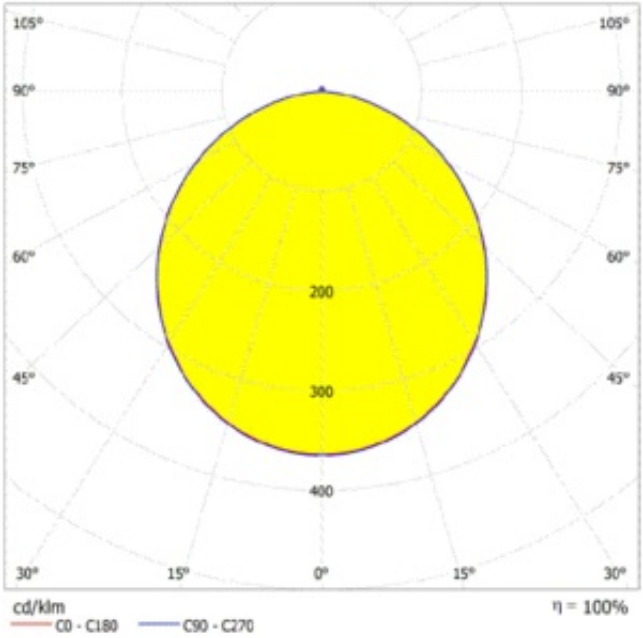

DL IP44 DN 90 4W

DIMENSIONES Y PESO

Diámetro	90,00 mm
Alto	42,00 mm
Peso del producto	50,00 g

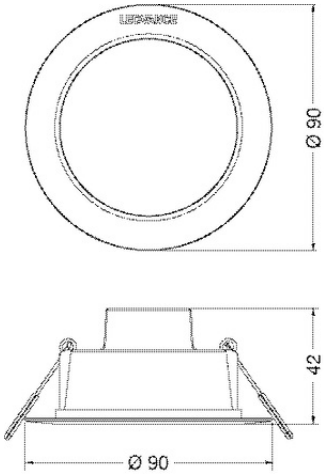

DL IP44 DN 90 4W

© 2025, LEDVANCE Lighting S.A.U. Todos los derechos reservados.

MATERIAL Y COLORES

Color del producto	Blanco
Color de carcasa	Blanco
Número RAL [PIM]	RAL 9003
Material del cuerpo	Polycarbonate (PC)
Material cobertura	Policarbonato (PC)
Material de la superficie emisora de luz	Policarbonato (PC)
Test filamento incand. según IEC 60695-2-12	650 °C
Contenido mercurio	0.0 mg

APLICACIÓN Y MONTAJE

Margen de temperatura ambiente	-20…+40 °C
Temperatura de almacenamiento	-20…+80 °C
Tipo de conexión	Cable, 2 polos
Tipo de protección	IP44
Clase protección IK (resistencia g [PIM]	IK03
Regulable	No
Tipo de montaje	Embutido
Ubicación de montaje	Techo
Entorno de aplicación	Indoor
Diametro de montaje	75 mm
Profundidad de montaje	40 mm
Ajustable	No
Con fuente de luz	Sí
Fuente de luz reemplazable	No

Vida media

Duración L70/B50 @ 25 °C	20000 h [1)]
Duración L80/B10 @ 25 °C	18000 h [1)]
Vida útil estimada de L80/B50 a 25ºC	18000 h
Duración L90/B10 @ 25 °C	15000 h
Número de ciclos de encendidos	100000

1) t[h]: L70 / B50 a 25 °C (Ta), t[h]: L80 / B10 a 25 °C (Ta), t[h]: L90 / B10 a 25 °C (Ta)

EQUIPO DE CONTROL

Flujo de corriente	66 mA

© 2025, LEDVANCE Lighting S.A.U. Todos los derechos reservados.

ECE - Flujos de corrientes de rizado	< 5 %

CERTIFICADOS Y ESTÁNDARES

Normas	CE / EMC / ROHS 2.0 / REACH
Temperatura de superficie limitada	No
Seguro contra balonazos	No
Módulo LED sustituible	no reemplazable

ACCESORIOS OPCIONALES

Imagen del producto	Nombre del producto	EAN
	DL IP44 FRAME DN 90 WT	4058075709881

Equipamiento / Accesorios

– Marcos de montaje en superficie disponibles como accesorios

DESCARGAS

	Documentos y certificados	Nombre del documento
PDF	Instrucciones de uso / instrucciones de seguridad	DL IP44 DN 115 8W 830 WT
PDF	Información legal	Informationstext 18 Abs 4 ElektroG
PDF	Información legal	DL IP44 DN 115 8W 830 WT
PDF	Información legal	DL IP44 DN WT
PDF	Declaraciones de conformidad	CE Declaration of Conformity DOWNLIGHT IP44 DN WT
PDF	Declaraciones de conformidad UKCA	UKCA Declaration of Conformity DOWNLIGHT IP44 DN WT

	Archivos fotométricos y para diseño de iluminación	Nombre del documento
IES	Archivo IES (IES)	DL IP44 DN 90 4W 865 WT

© 2025, LEDVANCE Lighting S.A.U. Todos los derechos reservados.

	Archivos fotométricos y para diseño de iluminación	Nombre del documento
	Archivo LDT (Eulumdat)	DL IP44 DN 90 4W 865 WT
	Archivo ULD (DIALux)	DL IP44 DN 90 4W 865 WT
	Archivo ROLF (RELUX)	DL IP44 DN 90 4W 865 WT
	Archivo UGR (tabla UGR)	DL IP44 DN 90 4W
	Curva de distribución de luz tipo cono	DL IP44 DN 90 4W
	Curva de distribución de luz tipo polar	DL IP44 DN 90 4W

	Archivos CAD/BIM	Nombre del documento
	BIM Revit 3D	DL IP44
	CAD STEP 3D	DL IP44 DN 90 4W WT

	Declaración de conformidad	Nombre del documento
	Documentos para oferta	DOWNLIGHT IP44 DN 90 4W 865 WT-ES

DATOS LOGÍSTICOS

Código de producto	Cantidad por caja (unidad/master)	Dimensiones (longitud x largo x altura)	Peso bruto	Volumen
4058075702929	Caja unitaria 1	95 mm x 51 mm x 95 mm	83.00 g	0.46 dm^3
4058075702936	Embalaje de envío 10	269 mm x 200 mm x 111 mm	845.00 g	5.97 dm^3

El codigo de producto mencionado describe la cantidad minima de unidades que puede ser comprada. Una unidad de transporte puede contener uno o más productos individuales. Cuando se realiza la compra, para las cantidades porfavor ingrese una o varias unidades de envio.

INFORMACIÓN ADICIONAL DEL CATÁLOGO

© 2025, LEDVANCE Lighting S.A.U. Todos los derechos reservados.

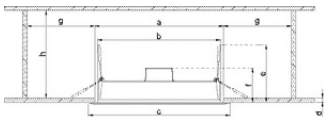

Model	a [mm]	b [mm]	c [mm]	d [mm]	e [mm]	f [mm]	g [mm]	h [mm]
DL IP44 DN90	Ø 75	Ø 88	Ø 90	3-25	68	40	>50	>70
DL IP44 DN116	Ø 100	Ø 93	Ø 116	3-25	68	40	>50	>70
DL IP44 DN165	Ø 140	Ø 143	Ø 165	3-25	68	40	>50	>70
DL IP44 DN190	Ø 171	Ø 168	Ø 190	3-25	68	40	>50	>70
DL IP44 DN216	Ø 200	Ø 194	Ø 216	9-25	68	40	>60	>70

DESCARGO DE RESPONSABILIDAD

Sujeto a cambio sin aviso. Errores y omisiones exceptuadas. Asegurese de utilizar la version más reciente.

© 2025, LEDVANCE Lighting S.A.U. Todos los derechos reservados.