PRODUKTDATENBLATT
O SURFACE POLE 6 W 3000 K IP44 SST

OUTDOOR SURFACE POLE | Anbauleuchten in Edelstahloptik mit indirektem Licht

Anwendungsgebiete

- Außenbereiche
- Anstrahlung von Fassaden
- Dekorative Beleuchtung

Produktvorteile

- Energieeffizient durch LED-Technik
- 5 Jahre Garantie
- Einfache und schnelle Installation
- Spezielles Lichtlenkungsdesign für Beleuchtung mit geringer Blendung

Produkteigenschaften

- Helle und funktionelle LED-Außenleuchten
- Schutzart: IP44
- Gehäuse aus Polycarbonat mit Edelstahl ummantelt
- Verfügbar als Wand-, Decken- und Pollerleuchten
- Diffusor aus transparentem Polycarbonat

© 2025, LEDVANCE GmbH. Alle Rechte vorbehalten.

TECHNISCHE DATEN

Elektrische Daten

Nennleistung	6,00 W
Nennspannung	220…240 V
Netzfrequenz	50…60 Hz
Nennstrom	60 mA
Max. Anzahl der Leuchten Leitungsschutzschalter B16	38
Max. Anz. Leucht. an Sicherungsaut. C10 A	54
Max. Anzahl der Leuchten Leitungsschutzschalter C16	34
Netzleistungsfaktor λ	> 0,5
Schutzklasse	II
Betriebsart	Netzspannung

Photometrische Daten

Lichtstrom	360 lm
Lichtausbeute	60 lm/W
Farbtemperatur	3000 K
Lichtfarbe (Bezeichnung)	Warm weiß
Farbwiedergabeindex Ra	≥80
Standardabweichung des Farbabgleichs	< 6 sdcm
Photobiologische Risikogruppe gemäß EN62778	RG0
Photobiologische Risikogruppe gemäß EN62471	RG0
Ausstrahlungswinkel	160 °

© 2025, LEDVANCE GmbH. Alle Rechte vorbehalten.

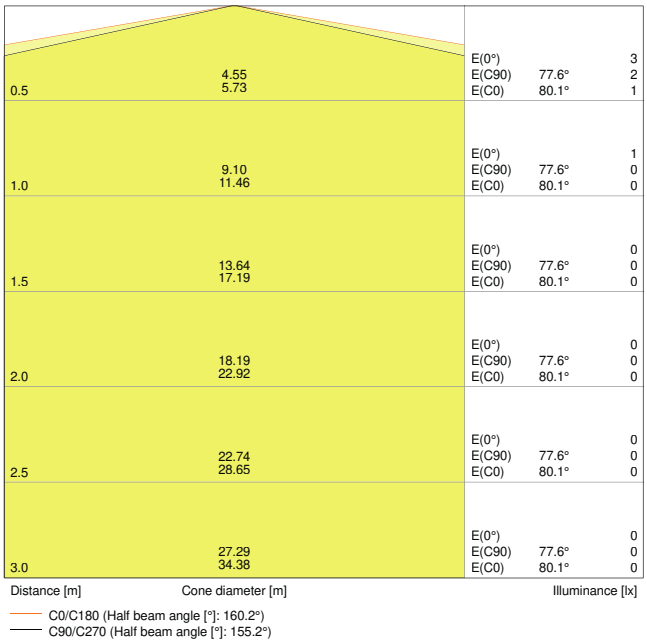

O Surface Pole 6W3000K SST IP44

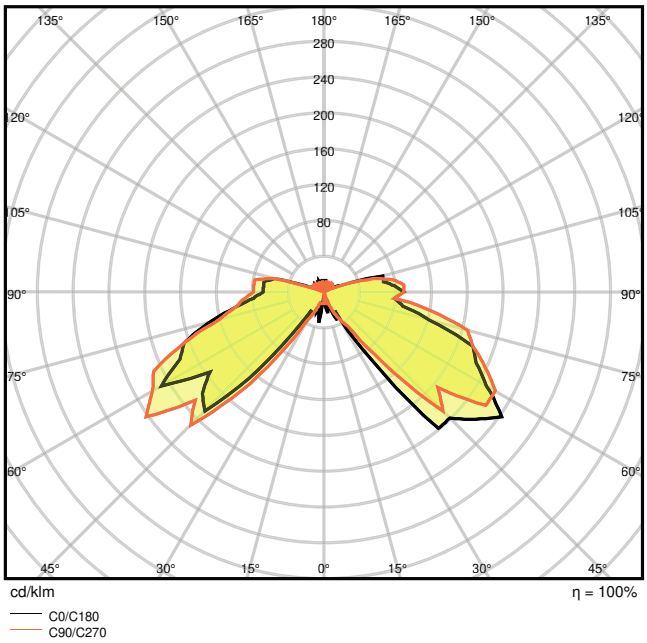

4058075075177 O Surface Pole 6W3000K SST IP44

Maße & Gewicht

Durchmesser	102,00 mm
Höhe	87,00 mm
Produktgewicht	270,00 g

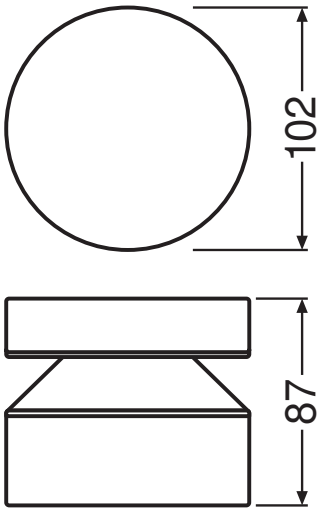

O SURFACE POLE 6W/3000K SST IP44

© 2025, LEDVANCE GmbH. Alle Rechte vorbehalten.

Materialien & Farben

Produktfarbe	Stahl
Gehäusefarbe	Stahl
Gehäusematerial	Edelstahl
Material Abdeckung	Polycarbonat (PC)
Quecksilbergehalt der Lampe	0.0 mg

Anwendung & Installation

Umgebungstemperaturbereich	-20…+40 °C
Anschlussart	Schraubklemme, 2-polig (L,N)
Schutzart	IP44
Schutzklasse IK (Stoßfestigkeitsgrad)	IK06
Dimmbar	Nein
Montageart	Anbau
Montageort	Decke / Wand
Anwendungsumgebung	Außenanwendungen
Austauschbare Lichtquelleneinheit	Nein

Lebensdauer

Lebensdauer L70/B50 bei 25 °C	30000 h [1)]
Anzahl der Schaltzyklen	15000

1) t[h]: L70 / B50 @ 25 °C (Ta), t[h]: L80 / B10 @ 25 °C (Ta), t[h]: L90 / B10 @ 25 °C (Ta)

Zertifikate & Standards

Normen	CE
Ballwurfsicher	Nein
Austauschbare Lichtquelle (EPREL)	Nicht austauschbar

Zusätzliche Produktdaten

BEG förderfähig	Nein

TECHNISCHE AUSSTATTUNG

- Vollständiges Montage- und Anschlusszubehör enthalten

© 2025, LEDVANCE GmbH. Alle Rechte vorbehalten.

DOWNLOADS

	Dokumente und Zertifikate	Name des Dokuments
PDF	Bedienungsanleitung / Sicherheitshinweise	User Instruction Outdoor Surface Pole
PDF	On-Pack-Info	Legal Insert OUTDOOR
PDF	Konformitätserklärung	EC declararion Outdoor

	Fotometrische und lichttechnische Planungsdateien	Name des Dokuments
IES	IES-Datei (IES)	O Surface Pole 6W3000K SST IP44
LDT	LDT-Datei (Eulumdat)	O Surface Pole 6W3000K SST IP44
	UGR-Datei (UGR-Tabelle)	O Surface Pole 6W3000K SST IP44
	Lichtverteilungskurve, Typ Kegel	O Surface Pole 6W3000K SST IP44
	Lichtverteilungskurve, Typ Polar	4058075075177 O Surface Pole 6W3000K SST IP44

VERPACKUNGSINFORMATIONEN

EAN	Verpackungseinheit (Stück pro Einheit)	Abmessungen (Länge x Breite x Höhe)	Bruttogewicht	Volumen
4058075075177	Faltschachtel 1	124 mm x 154 mm x 166 mm	310.00 g	3.17 dm^3
4058075075184	Versandschachtel 6	380 mm x 175 mm x 320 mm	2091.00 g	21.28 dm^3

Die genannten Produktnummern beschreiben die kleinste bestellbare Mengeneinheit. Eine Versandeinheit kann mehrere Einzelprodukte beinhalten. Als Bestellmenge verwenden Sie bitte das Ein- oder Mehrfache einer Versandeinheit.

Referenzen / Verweise

– Zur Garantie siehe www.ledvance.de/garantie

Haftungsausschluss

Änderungen und Irrtümer vorbehalten. Vergewissern Sie sich, dass Sie immer den neuesten Stand verwenden.

© 2025, LEDVANCE GmbH. Alle Rechte vorbehalten.