PRODUKTDATENBLATT
PANEL VAL 600 36 W 6500 K WT

PANEL VALUE 600 | Quadratische Einlege-Leuchte, 600 x 600 mm

VALUE CLASS

Anwendungsgebiete

- Direkter Ersatz für Leuchten mit Leuchtstofflampen
- Büroräume, Konferenzräume
- Empfangsbereiche, Eingangsbereiche, Korridore, Aufzüge
- Geeignet für Deckeneinbausysteme mit einem Rastermaß von 600 x 600 mm

Produktvorteile

- Leuchte mit gutem Preis-Leistungs-Verhältnis
- Flimmerarmes Licht dank speziellem elektronischen Vorschaltgerät
- Energieeinsparung dank Systemlichtausbeute von bis zu 100 lm/W
- Externer Treiber für erweiterte Flexibilität und einfache Installation
- Versionen mit DALI-EVG verfügbar

Produkteigenschaften

- Lebensdauer (L70/B50) bis zu 50.000 h (bei 25 °C)
- Rahmen aus stranggepresstem Aluminium
- Polystyrol-Diffuser

© 2025, LEDVANCE GmbH. Alle Rechte vorbehalten.

TECHNISCHE DATEN

Elektrische Daten

Nennleistung	36,00 W
Nennspannung	220…240 V
Netzfrequenz	50…60 Hz
Nennstrom	170 mA
Einschaltstrom	10,4 A
Einschaltstromdauer T_{h50}	200 µs
Max. Anzahl der Leuchten Leitungsschutzschalter B16	19
Max. Anz. Leucht. an Sicherungsaut. C10 A	19
Max. Anzahl der Leuchten Leitungsschutzschalter C16	30
Netzleistungsfaktor λ	> 0,90
Oberschwingungsgehalt	< 15 %
Schutzklasse	II
Betriebsart	Externer LED-Treiber

Photometrische Daten

Lichtstrom	3600 lm
Lichtausbeute	100 lm/W
Farbtemperatur	6500 K
Lichtfarbe (Bezeichnung)	Kaltes Tageslicht
Farbwiedergabeindex Ra	> 80
Standardabweichung des Farbabgleichs	5 sdcm
Lichtstärke	-
Flimmerarm	Ja
Flimmer-Messgröße (Pst LM)	-
Messgröße für Stroboskop-Effekte (SVM)	-
Photobiologische Risikogruppe gemäß EN62778	RG0
Ausstrahlungswinkel	120 °

© 2025, LEDVANCE GmbH. Alle Rechte vorbehalten.

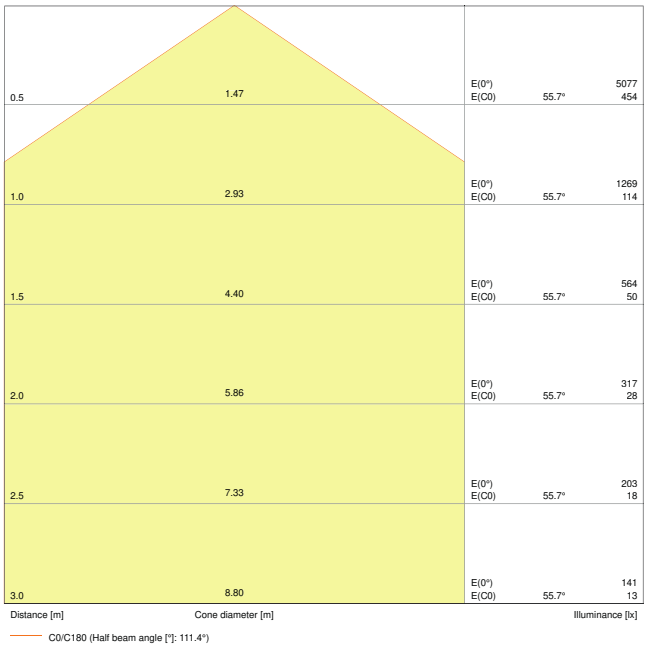

PL VAL 600 36W 6500K

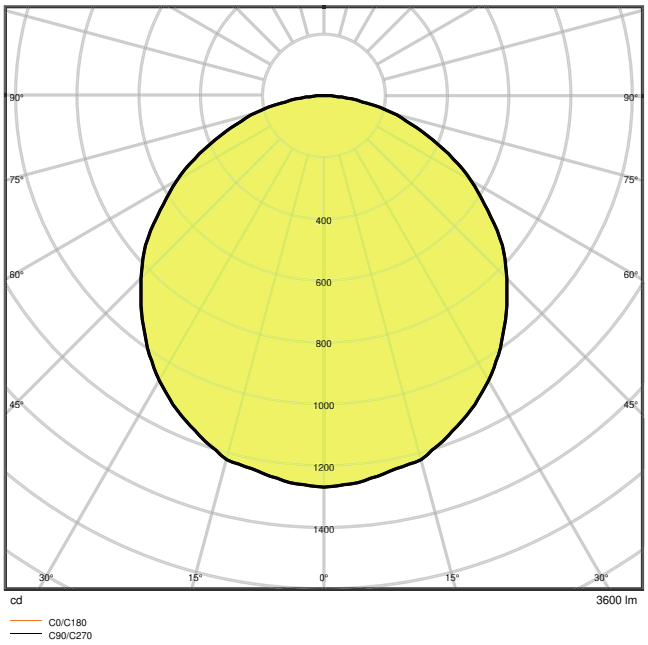

PL VAL 600 36W 6500K

Maße & Gewicht

Länge	595,00 mm
Breite	595,00 mm
Höhe	35,00 mm
Produktgewicht	1800,00 g

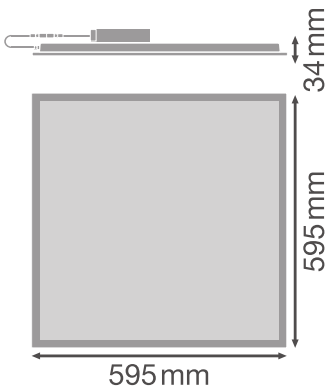

PL VAL 600 36W TPB

Materialien & Farben

© 2025, LEDVANCE GmbH. Alle Rechte vorbehalten.

Produktfarbe	Weiß
Gehäusefarbe	Weiß
Gehäusematerial	Stahl
Material Abdeckung	Polystyrol (PS)
Material der lichtemittierenden Fläche	Polystyrol
Glühdrahtprüfung nach IEC 60695-2-12	650 °C
Quecksilbergehalt der Lampe	0.0 mg

Anwendung & Installation

Umgebungstemperaturbereich	-10…+45 °C
Anschlussart	Schraubenlose Anschlussklemme
Schutzart	IP40
Schutzklasse IK (Stoßfestigkeitsgrad)	IK02
Dimmbar	Nein
Montageart	Einbau/Abgehängt/Anbau
Montageort	Decke / Wand
Anwendungsumgebung	Innenanwendungen
Einbaulänge	580 mm
Einbaubreite	580 mm
Einbautiefe	50,0 mm
Austauschbare Lichtquelleneinheit	Nein

Lebensdauer

Lebensdauer L70/B50 bei 25 °C	50000 h [1)]
Lebensdauer L80/B10 bei 25 °C	50000 h [1)]
Bemessungslebensdauer L80/B50 bei 25 °C	50000 h
Lebensdauer L90/B10 bei 25 °C	30000 h
Anzahl der Schaltzyklen	25000

1) t[h]: L70 / B50 @ 25 °C (Ta), t[h]: L80 / B10 @ 25 °C (Ta), t[h]: L90 / B10 @ 25 °C (Ta)

Vorschaltgerät

EVG - Ausgangs-Rippelstrom	≤ 5 %

Zertifikate & Standards

Normen	CE / CB / EAC
Leuchte mit begrenzter Oberflächentemperatur "D-Zeichen"	Nein

© 2025, LEDVANCE GmbH. Alle Rechte vorbehalten.

Ballwurfsicher	Nein
Austauschbare Lichtquelle (EPREL)	Nicht austauschbar

Zusätzliche Produktdaten

BEG förderfähig	Nein

Optionales Zubehör

Produktbild	Produktname	EAN
	EM CONVERSION BOX	4058075237025
	PANEL Suspension Kit	4058075402928
	PANEL SECURITY KIT 4x	4058075472990
	PANEL RECESSED MOUNT CLIPS VAL 4x	4058075409859
	PANEL 600 SURFACE MOUNT KIT H75	4058075472914
	PANEL 600 RECESSED MOUNT FRAME	4058075402881
	PANEL 600 SURFACE MOUNT KIT H70 VAL	4058075402843
	CONNECTOR BOX 5POLE L/N 4x	4058075473010

© 2025, LEDVANCE GmbH. Alle Rechte vorbehalten.

TECHNISCHE AUSSTATTUNG

- Zubehör für verschiedene Einbaumöglichkeiten erhältlich
- Externes Vorschaltgerät enthalten
- Sicherheitsklemmen enthalten

DOWNLOADS

	Dokumente und Zertifikate	Name des Dokuments
PDF	Bedienungsanleitung / Sicherheitshinweise	PL VAL UI
PDF	Bedienungsanleitung / Sicherheitshinweise	PL VAL 600 625
PDF	Rechtliche Hinweise	LSI PL VAL AND PL VAL DALI
PDF	Rechtliche Hinweise	LSI PL VAL AND PL VAL DALI
PDF	Konformitätserklärung	PL VAL

	Fotometrische und lichttechnische Planungsdateien	Name des Dokuments
IES	IES-Datei (IES)	PL VAL 600 36W 6500K
LDT	LDT-Datei (Eulumdat)	PL VAL 600 36W6500K
ULD	ULD-Datei (DIALux)	PL VAL 600 36W-6500K
ROLF	ROLF-Datei (RELUX)	PL VAL 600
	UGR-Datei (UGR-Tabelle)	PL VAL 600 36W 6500K
	Lichtverteilungskurve, Typ Kegel	PL VAL 600 36W 6500K
	Lichtverteilungskurve, Typ Polar	PL VAL 600 36W 6500K

VERPACKUNGSINFORMATIONEN

EAN	Verpackungseinheit (Stück pro Einheit)	Abmessungen (Länge x Breite x Höhe)	Bruttogewicht	Volumen
4058075392403	Faltschachtel 1	602 mm x 40 mm x 648 mm	2192.00 g	15.60 dm^3

© 2025, LEDVANCE GmbH. Alle Rechte vorbehalten.

EAN	Verpackungseinheit (Stück pro Einheit)	Abmessungen (Länge x Breite x Höhe)	Bruttogewicht	Volumen
4058075392410	Versandschachtel 4	667 mm x 182 mm x 634 mm	10015.00 g	76.96 dm^3

Die genannten Produktnummern beschreiben die kleinste bestellbare Mengeneinheit. Eine Versandeinheit kann mehrere Einzelprodukte beinhalten. Als Bestellmenge verwenden Sie bitte das Ein- oder Mehrfache einer Versandeinheit.

WEITERE KATALOGINFORMATIONEN

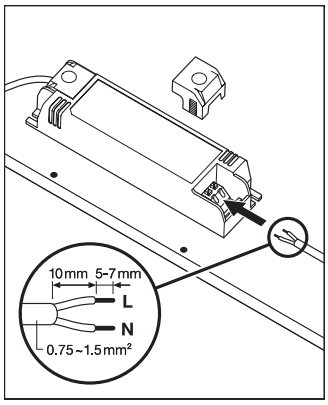

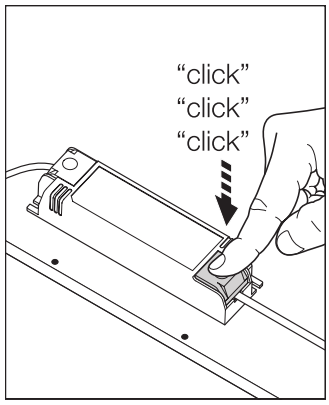

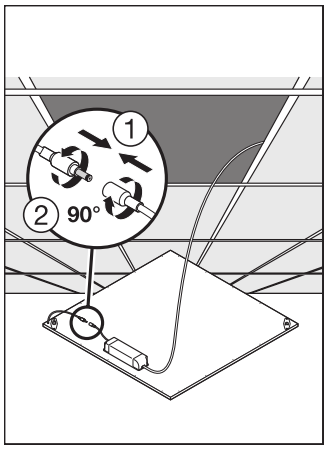

Referenzen / Verweise

– Zur Garantie siehe www.ledvance.de/garantie

Haftungsausschluss

Änderungen und Irrtümer vorbehalten. Vergewissern Sie sich, dass Sie immer den neuesten Stand verwenden.

© 2025, LEDVANCE GmbH. Alle Rechte vorbehalten.