PRODUKTDATENBLATT
PANEL 600 IP54 36 W 3000 K OP WT

PANEL 600 IP54 | Quadratische Einlege-Leuchte mit IP54 Schutz und hohem Lichtstrom, 600 x 600 mm

Anwendungsgebiete

- Direkter Ersatz für Leuchten mit Leuchtstofflampen
- Krankenhäuser
- Labore
- Geeignet für Deckeneinbausysteme mit einem Rastermaß von 600 x 600 mm
- Küchen, Arbeitsbereiche

PERFOR-
MANCE
CLASS

Produktvorteile

- Geeignet für Verwendung in staubigen und feuchten Umgebungen dank hoher Schutzart
- Hoher Lichtstrom reduziert die Anzahl der Leuchten pro Installation
- Bis zu 50 % Energieersparnis (verglichen mit Leuchten, die Leuchtstofflampen verwenden)
- Flimmerarmes Licht dank speziellem elektronischen Vorschaltgerät
- 5 Jahre Garantie
- Versionen mit DALI-EVG verfügbar

Produkteigenschaften

- Schutzart: IP54
- Lichtstrom: bis zu 4.320 lm
- Hohe Lichtausbeute: bis zu 120 lm/W
- Lebensdauer (L80/B50): bis zu 60.000 h (bei 25 °C)

© 2025, LEDVANCE GmbH. Alle Rechte vorbehalten.

– Aluminiumgehäuse, PMMA-Diffuser

© 2025, LEDVANCE GmbH. Alle Rechte vorbehalten.

TECHNISCHE DATEN

Elektrische Daten

Nennleistung	36,00 W
Nennspannung	220…240 V
Netzfrequenz	50/60 Hz
Nennstrom	190,000 mA
Einschaltstrom	15.0 A
Einschaltstromdauer T_{h50}	460 µs
Max. Anzahl der Leuchten Leitungsschutzschalter B16	17
Max. Anz. Leucht. an Sicherungsaut. C10 A	35
Max. Anzahl der Leuchten Leitungsschutzschalter C16	56
Netzleistungsfaktor λ	> 0,90
Oberschwingungsgehalt	20 %
Schutzklasse	II
Betriebsart	Externer LED-Treiber

Photometrische Daten

Lichtstrom	4320 lm
Lichtausbeute	120 lm/W
Farbtemperatur	3000 K
Lichtfarbe (Bezeichnung)	Warm weiß
Farbwiedergabeindex Ra	> 80
Standardabweichung des Farbabgleichs	3 sdcm
Lichtstärke	-
Flimmerarm	Ja
Flimmer-Messgröße (Pst LM)	-
Messgröße für Stroboskop-Effekte (SVM)	-
Photobiologische Risikogruppe gemäß EN62778	RG0
Ausstrahlungswinkel	120 °

© 2025, LEDVANCE GmbH. Alle Rechte vorbehalten.

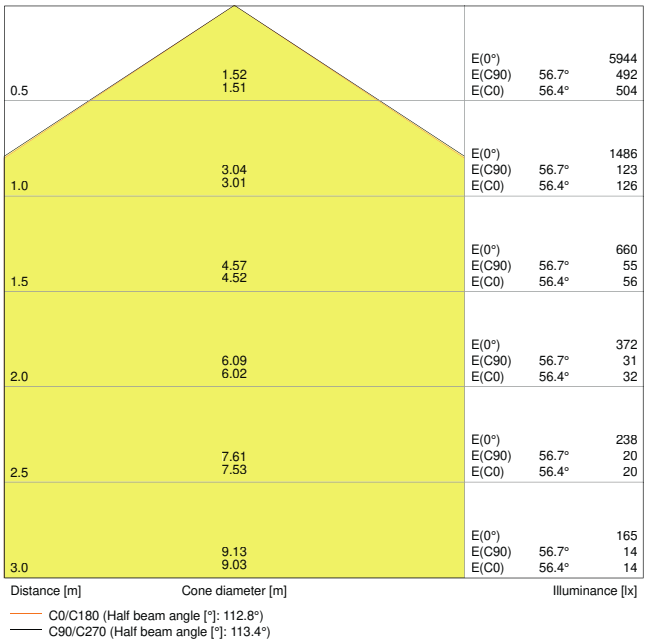

Panel 600 36W 3000K OP IP54

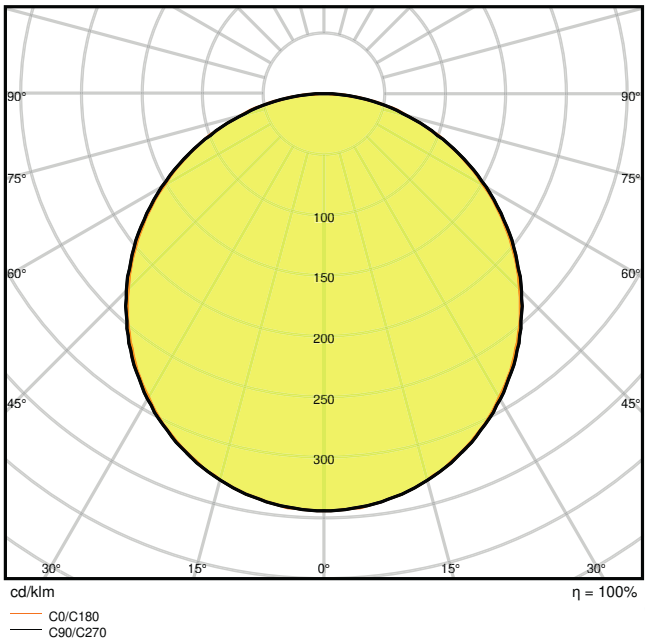

Panel 600 36W 3000K OP IP54

Maße & Gewicht

Länge	595,00 mm
Breite	595,00 mm
Höhe	12,60 mm
Produktgewicht	3200,00 g

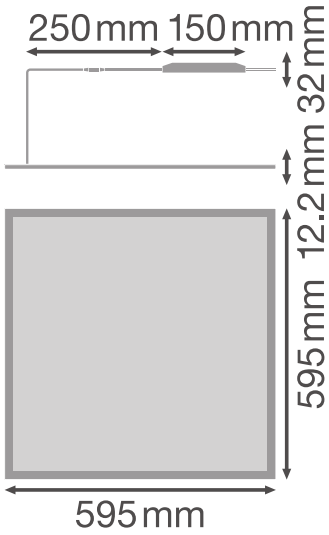

PANEL 600 IP54

© 2025, LEDVANCE GmbH. Alle Rechte vorbehalten.

Materialien & Farben

Produktfarbe	Weiß
Gehäusefarbe	Weiß
Gehäusematerial	Stahl
Material Abdeckung	Polymethylmethacrylat (PMMA)
Material der lichtemittierenden Fläche	PMMA
Glühdrahtprüfung nach IEC 60695-2-12	650 °C
Quecksilbergehalt der Lampe	0.0 mg

Anwendung & Installation

Umgebungstemperaturbereich	-10…+45 °C
Anschlussart	Schraubklemme, 2-polig (L,N)
Schutzart	IP54/IP20
Schutzklasse IK (Stoßfestigkeitsgrad)	IK03
Dimmbar	Nein
Montageart	Einbau/Abgehängt/Anbau
Montageort	Decke / Wand
Anwendungsumgebung	Innenanwendungen
Einbaulänge	575 mm
Einbaubreite	575 mm
Einbautiefe	50,0 mm
Mit Leuchtmittel	Ja
Austauschbare Lichtquelleneinheit	Nein

Lebensdauer

Lebensdauer L70/B50 bei 25 °C	70000 h [1)]
Lebensdauer L80/B10 bei 25 °C	60000 h [1)]
Bemessungslebensdauer L80/B50 bei 25 °C	60000 h
Lebensdauer L90/B10 bei 25 °C	35000 h
Anzahl der Schaltzyklen	25000

1) t[h]: L70 / B50 @ 25 °C (Ta), t[h]: L80 / B10 @ 25 °C (Ta), t[h]: L90 / B10 @ 25 °C (Ta)

Vorschaltgerät

EVG - Länge	150 mm

© 2025, LEDVANCE GmbH. Alle Rechte vorbehalten.

EVG - Breite	41,4 mm
EVG - Höhe	30 mm

Zertifikate & Standards

Normen	CE / CB / ENEC / TÜV SÜD / EAC
Leuchte mit begrenzter Oberflächentemperatur "D-Zeichen"	Nein
Ballwurfsicher	Nein
Austauschbare Lichtquelle (EPREL)	Nicht austauschbar

Zusätzliche Produktdaten

BEG förderfähig	Ja

Optionales Zubehör

Produktbild	Produktname	EAN
	CONNECTOR BOX 5POLE L/N 4x	4058075473010
	PANEL RECESSED MOUNT CLIPS VAL 4x	4058075409859
	PANEL 600 RECESSED MOUNT FRAME	4058075402881
	PANEL 600 SURFACE MOUNT KIT H70 VAL	4058075402843
	PANEL 600 SURFACE MOUNT KIT H75	4058075472914
	PANEL Suspension Kit	4058075402928

© 2025, LEDVANCE GmbH. Alle Rechte vorbehalten.

TECHNISCHE AUSSTATTUNG

- Zubehör für verschiedene Einbaumöglichkeiten erhältlich
- Externes Vorschaltgerät enthalten

DOWNLOADS

	Dokumente und Zertifikate	Name des Dokuments
PDF	Bedienungsanleitung / Sicherheitshinweise	PL OP IP54
PDF	Rechtliche Hinweise	PL OP IP54
PDF	Rechtliche Hinweise	Legal insert DL UGR19 PFM
PDF	Konformitätserklärung	Attestation of Conformity Panel 36W OP IP54 TÜV
PDF	Konformitätserklärung	Attestation of conformity PANEL
PDF	Konformitätserklärung	Declaration of Conformity Panel 600 625 MP OP LEDV
PDF	Konformitätserklärung UKCA	PANEL 600
PDF	Zertifikate	Certificates ENEC and TUV PANEL

	Fotometrische und lichttechnische Planungsdateien	Name des Dokuments
IES	IES-Datei (IES)	Panel 600 36W 3000K OP IP54
LDT	LDT-Datei (Eulumdat)	Panel 600 36W 3000K OP IP54
ULD	ULD-Datei (DIALux)	PANEL600IP5436W3000KOPIP54WT
ROLF	ROLF-Datei (RELUX)	PL 600 34W-3000K
	UGR-Datei (UGR-Tabelle)	Panel 600 36W 3000K OP IP54
	Lichtverteilungskurve, Typ Kegel	Panel 600 36W 3000K OP IP54
	Lichtverteilungskurve, Typ Polar	Panel 600 36W 3000K OP IP54

© 2025, LEDVANCE GmbH. Alle Rechte vorbehalten.

	CAD/BIM Dateien	Name des Dokuments
	BIM Revit 3D	Panel IP54
	CAD STEP dreidimensional	PL IP54 600

VERPACKUNGSINFORMATIONEN

EAN	Verpackungseinheit (Stück pro Einheit)	Abmessungen (Länge x Breite x Höhe)	Bruttogewicht	Volumen
4058075149489	Faltschachtel 1	625 mm x 62 mm x 635 mm	3495.00 g	24.61 dm^3
4058075149496	Versandschachtel 4	650 mm x 270 mm x 645 mm	14830.00 g	113.20 dm^3

Die genannten Produktnummern beschreiben die kleinste bestellbare Mengeneinheit. Eine Versandeinheit kann mehrere Einzelprodukte beinhalten. Als Bestellmenge verwenden Sie bitte das Ein- oder Mehrfache einer Versandeinheit.

WEITERE KATALOGINFORMATIONEN

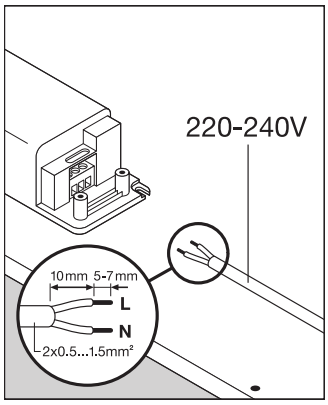

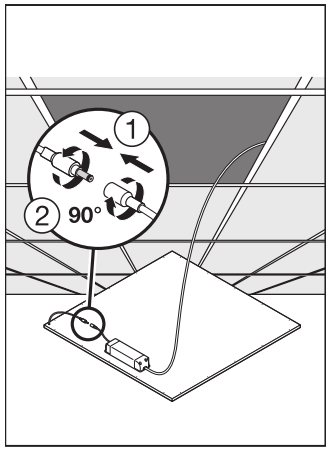

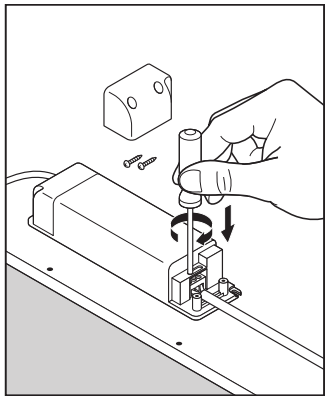

Referenzen / Verweise

– Zur Garantie siehe www.ledvance.de/garantie

Haftungsausschluss

Änderungen und Irrtümer vorbehalten. Vergewissern Sie sich, dass Sie immer den neuesten Stand verwenden.

© 2025, LEDVANCE GmbH. Alle Rechte vorbehalten.