PRODUKTDATENBLATT
DL SLIM SQ 105 6 W 6500 K WT

DOWNLIGHT SLIM SQUARE | Flache Downlightleuchten mit integriertem Treiber, quadratisch

Anwendungsgebiete

- Direkter Ersatz für Leuchten mit Kompaktleuchtstofflampen
- Allgemeinbeleuchtung
- Öffentlicher Raum
- Treppenhäuser
- Flure
- Eingangsbereiche
- Geschäfte

Produktvorteile

- Sehr schlankes Gehäuse
- Niedrige Installationstiefe
- Hohe Lichtausbeute
- Bis zu 60 % Energieersparnis (im Vergleich zu Leuchten, die Kompaktleuchtstofflampen nutzen)
- Sehr homogenes Licht
- Funktionales Design
- Einfache Installation mit schnellem Anschluss
- Einfache Installation dank integriertem Treiber

Produkteigenschaften

- Schmaler sichtbarer Rahmen
- Anschlussbox mit Steckklemme für werkzeuglosen Anschluss

© 2025, LEDVANCE GmbH. Alle Rechte vorbehalten.

– Lichtleiter aus vergilbungsfreiem PMMA für lange Lebensdauer

© 2025, LEDVANCE GmbH. Alle Rechte vorbehalten.

TECHNISCHE DATEN

Elektrische Daten

Nennleistung	6,00 W
Nennspannung	220…240 V
Netzfrequenz	50…60 Hz
Nennstrom	58 mA
Einschaltstrom	6 A
Einschaltstromdauer T_{h50}	120 µs
Max. Anzahl der Leuchten Leitungsschutzschalter B16	72
Max. Anz. Leucht. an Sicherungsaut. C10 A	60
Max. Anzahl der Leuchten Leitungsschutzschalter C16	96
Netzleistungsfaktor λ	0,50
Oberschwingungsgehalt	< 20 %
Schutzklasse	II
Betriebsart	Integrierter LED-Treiber

Photometrische Daten

Lichtstrom	430 lm
Lichtausbeute	70 lm/W
Farbtemperatur	6500 K
Lichtfarbe (Bezeichnung)	Kaltes Tageslicht
Farbwiedergabeindex Ra	> 80
Standardabweichung des Farbabgleichs	< 6 sdcm
Lichtstärke	-
Flimmer-Messgröße (Pst LM)	-
Messgröße für Stroboskop-Effekte (SVM)	-
Photobiologische Risikogruppe gemäß EN62778	RG0
Photobiologische Risikogruppe gemäß EN62471	RG0
Ausstrahlungswinkel	120 °

© 2025, LEDVANCE GmbH. Alle Rechte vorbehalten.

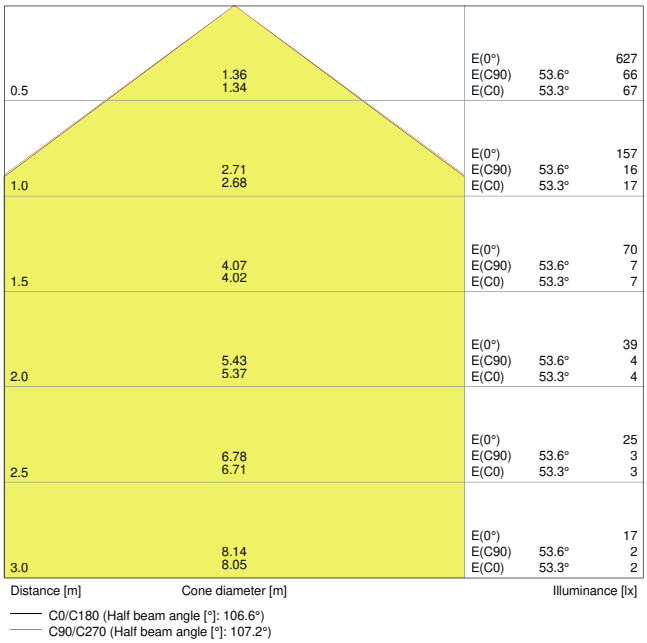

4058075052505 DL SLIM SQ105 6W 6500K WT IP20

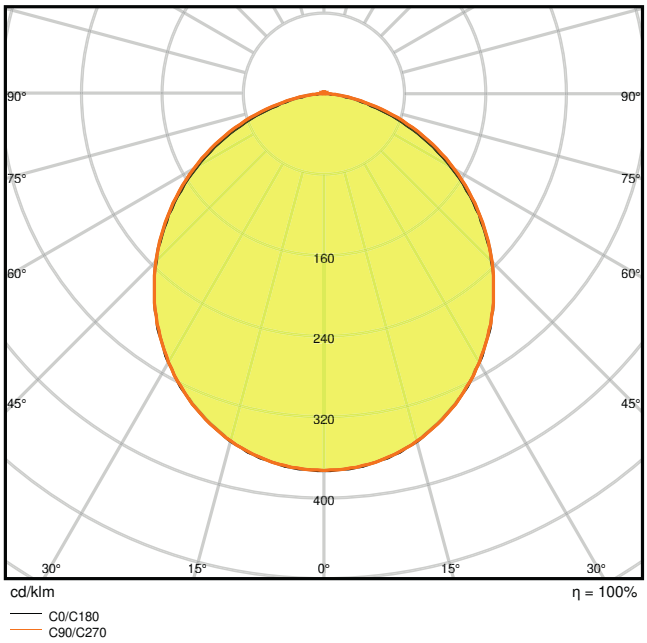

4058075052505 DL SLIM SQ105 6W 6500K WT IP20

Maße & Gewicht

Länge	118,00 mm
Breite	118,00 mm
Höhe	30,00 mm
Produktgewicht	172,00 g

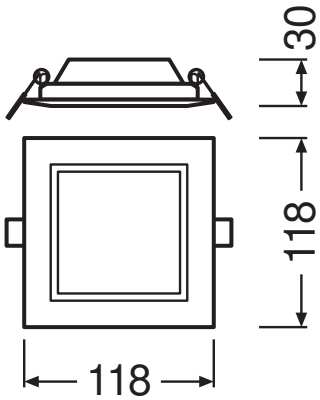

DL Slim SQ105 6W

© 2025, LEDVANCE GmbH. Alle Rechte vorbehalten.

Materialien & Farben

Produktfarbe	Weiß
Gehäusefarbe	Weiß
RAL-Nummer	RAL 9016
Gehäusematerial	Polycarbonat (PC)
Material Abdeckung	Polycarbonat (PC)
Material der lichtemittierenden Fläche	Polycarbonat (PC)
Glühdrahtprüfung nach IEC 60695-2-12	650 °C
Quecksilbergehalt der Lampe	0.0 mg

Anwendung & Installation

Umgebungstemperaturbereich	-20…+50 °C
Lagertemperaturbereich	-30…+70 °C
Anschlussart	Schraubenloser Anschluss, 2-polig
Schutzart	IP20
Schutzklasse IK (Stoßfestigkeitsgrad)	IK03
Dimmbar	Nein
Montageart	Einbau
Montageort	Decke / Wand
Anwendungsumgebung	Innenanwendungen
Einbaulänge	105.00 mm
Einbaubreite	105.00 mm
Einbautiefe	50,0 mm
Mit Leuchtmittel	Ja
Austauschbare Lichtquelleneinheit	Nein

Lebensdauer

Lebensdauer L70/B50 bei 25 °C	30000 h [1)]
Lebensdauer L80/B10 bei 25 °C	20000 h [1)]
Lebensdauer L80/B50 bei 25 °C	20000 h
Lebensdauer L90/B10 bei 25 °C	12000 h
Anzahl der Schaltzyklen	50000

1) t[h]: L70 / B50 @ 25 °C (Ta), t[h]: L80 / B10 @ 25 °C (Ta), t[h]: L90 / B10 @ 25 °C (Ta)

Vorschaltgerät

Ausgangsstrom	180 mA

© 2025, LEDVANCE GmbH. Alle Rechte vorbehalten.

EVG - Ausgangs-Rippelstrom	< 6.5 %

Zertifikate & Standards

Normen	CE / CB / EAC
Leuchte mit begrenzter Oberflächentemperatur "D-Zeichen"	Nein
Ballwurfsicher	Nein
EPD	LEDV-00043-V01.01-EN
Austauschbare Lichtquelle (EPREL)	Nicht austauschbar

Zusätzliche Produktdaten

Anzahl Leuchtmittel	Not relevant
BEG förderfähig	Nein

Optionales Zubehör

Produktbild	Produktname	EAN
	DL SLIM FRAME SQ 105 WT	4058075079397

TECHNISCHE AUSSTATTUNG

- Rahmen für Anbaumontage als Zubehör erhältlich

Sicherheitshinweise

- Alle elektrischen Anschlüsse dürfen nur von qualifiziertem Fachpersonal ausgeführt werden.
- Vorsicht, Gefahr des elektrischen Schlages.
- Die Leuchten sind nicht für die Abdeckung mit wärmedämmendem Material bestimmt.

DOWNLOADS

	Dokumente und Zertifikate	Name des Dokuments
PDF	Ausführliche Installationshinweise	User Instruction Downlight LED Slim
PDF	On-Pack-Info	Legal Insert Downlight Slim

© 2025, LEDVANCE GmbH. Alle Rechte vorbehalten.

	Dokumente und Zertifikate	Name des Dokuments
PDF	Rechtliche Hinweise	LSI DL SLIM
PDF	Rechtliche Hinweise	Informationstext 18 Abs 4 ElektroG
PDF	Konformitätserklärung	CE Certificate downlight Slim
PDF	Konformitätserklärung UKCA	DL SLIM WT IP20
PDF	EPD	EPD EN DOWNLIGHT SLIM

	Fotometrische und lichttechnische Planungsdateien	Name des Dokuments
IES	IES-Datei (IES)	DL SLIM SQ105 6W 6500K WT IP20
LDT	LDT-Datei (Eulumdat)	DL SLIM SQ105 6W 6500K WT IP20
ULD	ULD-Datei (DIALux)	DOWNLIGHTSLIMSQUARE1056W6500KWT
ROLF	ROLF-Datei (RELUX)	DL SLIM SQ105 6W-6500K
	UGR-Datei (UGR-Tabelle)	4058075052505 DL SLIM SQ105 6W 6500K WT IP20
	Lichtverteilungskurve, Typ Kegel	4058075052505 DL SLIM SQ105 6W 6500K WT IP20
	Lichtverteilungskurve, Typ Polar	4058075052505 DL SLIM SQ105 6W 6500K WT IP20

	CAD/BIM Dateien	Name des Dokuments
RFA	BIM Revit 3D	Downlight Slim Square
STEP	CAD STEP dreidimensional	DL SLIM SQ 105

	Ausschreibungstexte	Name des Dokuments
TXT	Ausschreibungstexte	DOWNLIGHT SLIM SQUARE 105 6 W 6500 K WT-de

VERPACKUNGSINFORMATIONEN

© 2025, LEDVANCE GmbH. Alle Rechte vorbehalten.

EAN	Verpackungseinheit (Stück pro Einheit)	Abmessungen (Länge x Breite x Höhe)	Bruttogewicht	Volumen
4058075079250	Faltschachtel 1	45 mm x 145 mm x 145 mm	206.00 g	0.95 dm^3
4058075079267	Versandschachtel 6	290 mm x 155 mm x 165 mm	1401.00 g	7.42 dm^3

Die genannten Produktnummern beschreiben die kleinste bestellbare Mengeneinheit. Eine Versandeinheit kann mehrere Einzelprodukte beinhalten. Als Bestellmenge verwenden Sie bitte das Ein- oder Mehrfache einer Versandeinheit.

Referenzen / Verweise

– Zur Garantie siehe www.ledvance.de/garantie

Haftungsausschluss

Änderungen und Irrtümer vorbehalten. Vergewissern Sie sich, dass Sie immer den neuesten Stand verwenden.

© 2025, LEDVANCE GmbH. Alle Rechte vorbehalten.