PRODUKTDATENBLATT
DL ALU DN 200 25 W 6500 K IP44/IP20 WT

DOWNLIGHT ALU | Downlightleuchten mit Aluminiumgehäuse

GERMAN DESIGN AWARD NOMINEE 2019

VALUE CLASS

Anwendungsgebiete

- Direkter Ersatz für Leuchten mit Kompaktleuchtstofflampen
- Allgemeinbeleuchtung
- Öffentlicher Raum
- Treppenhäuser
- Flure
- Eingangsbereiche
- Geschäfte

Produktvorteile

- Hohe Lichtausbeute
- Bis zu 60 % Energieersparnis (im Vergleich zu Leuchten, die Kompaktleuchtstofflampen nutzen)
- Sehr homogenes Licht
- Funktionales Design
- Einfache Installation mit schnellem Anschluss
- Externer Treiber für erweiterte Flexibilität (kompatibel zu ausgewählten DALI-Treibern)
- 5 Jahre Garantie

Produkteigenschaften

- Durchmesser des erforderlichen Deckenausschnitts: 150 mm oder 200 mm (versionsabhängig)
- Schutzart: IP44

© 2025, LEDVANCE GmbH. Alle Rechte vorbehalten.

TECHNISCHE DATEN

Elektrische Daten

Nennleistung	25,00 W
Nennspannung	220…240 V
Netzfrequenz	50…60 Hz
Nennstrom	110 mA
Einschaltstrom	7 A
Max. Anzahl der Leuchten Leitungsschutzschalter B16	107
Max. Anz. Leucht. an Sicherungsaut. C10 A	72
Max. Anzahl der Leuchten Leitungsschutzschalter C16	116
Netzleistungsfaktor λ	> 0,90
Oberschwingungsgehalt	< 20 %
Schutzklasse	II
Betriebsart	Externer LED-Treiber

Photometrische Daten

Lichtstrom	2370 lm
Lichtausbeute	95 lm/W
Farbtemperatur	6500 K
Lichtfarbe (Bezeichnung)	Kaltes Tageslicht
Farbwiedergabeindex Ra	> 80
Standardabweichung des Farbabgleichs	≤6 sdcm
Lichtstärke	-
Flimmer-Messgröße (Pst LM)	-
Messgröße für Stroboskop-Effekte (SVM)	-
Photobiologische Risikogruppe gemäß EN62778	RG0
Photobiologische Risikogruppe gemäß EN62471	RG0
Ausstrahlungswinkel	100 °

© 2025, LEDVANCE GmbH. Alle Rechte vorbehalten.

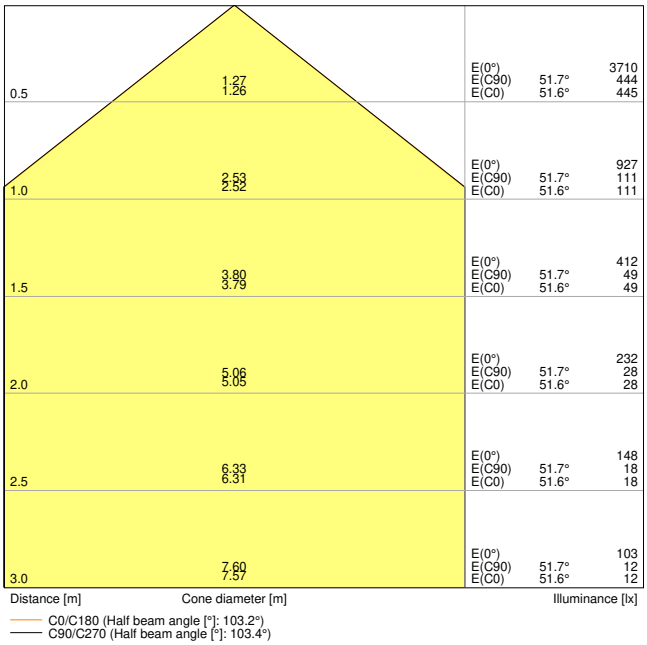

DL ALU DN200 25W 6500K WT IP44

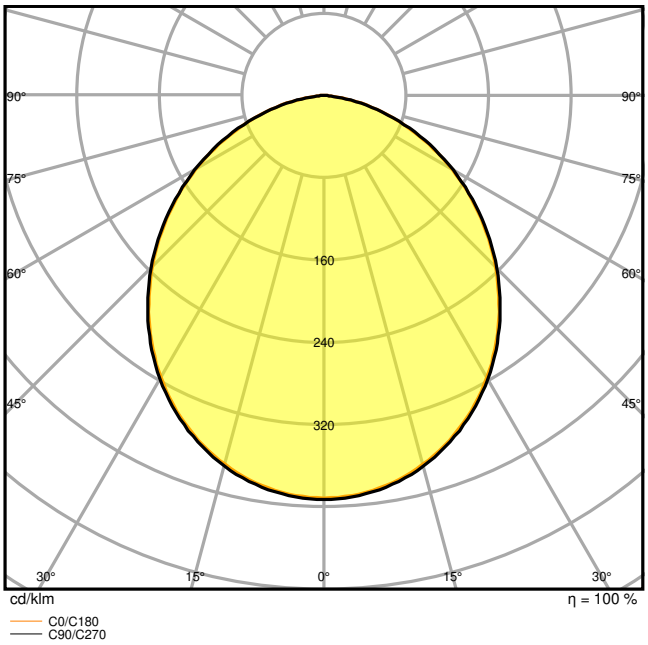

DL ALU 25W6500K WT IP44

Maße & Gewicht

Durchmesser	215,00 mm
Höhe	61,00 mm
Produktgewicht	600,00 g

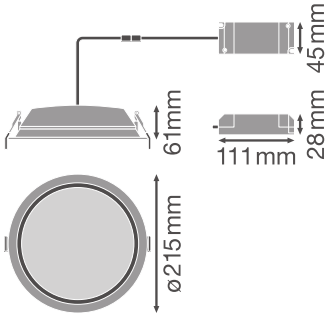

DL ALU DN200

Materialien & Farben

Produktfarbe	Weiß
Gehäusefarbe	Weiß

© 2025, LEDVANCE GmbH. Alle Rechte vorbehalten.

Gehäusematerial	Aluminium
Material Abdeckung	Polymethylmethacrylat (PMMA)
Glühdrahtprüfung nach IEC 60695-2-12	650 °C

Anwendung & Installation

Umgebungstemperaturbereich	-20…+45 °C
Lagertemperaturbereich	-20…+80 °C
Anschlussart	Schraubklemme, 2-polig (L,N)
Schutzart	IP44/IP20
Schutzklasse IK (Stoßfestigkeitsgrad)	IK02
Dimmbar	Nein
Montageart	Einbau
Montageort	Decke
Anwendungsumgebung	Innenanwendungen
Einbaudurchmesser	200 mm
Einbautiefe	120 mm
Mit Leuchtmittel	Ja
Austauschbare Lichtquelleneinheit	Nein

Lebensdauer

Lebensdauer L70/B50 bei 25 °C	50000 h [1)]
Lebensdauer L80/B10 bei 25 °C	45000 h [1)]
Lebensdauer L80/B50 bei 25 °C	45000 h
Lebensdauer L90/B10 bei 25 °C	30000 h
Anzahl der Schaltzyklen	100000

1) t[h]: L70 / B50 @ 25 °C (Ta), t[h]: L80 / B10 @ 25 °C (Ta), t[h]: L90 / B10 @ 25 °C (Ta)

Vorschaltgerät

Ausgangsstrom	550 mA
EVG - Ausgangs-Rippelstrom	< 30 %
EVG - Länge	111 mm
EVG - Breite	45 mm
EVG - Höhe	28 mm

Zertifikate & Standards

Normen	CE / CB / ENEC / TÜV SÜD

© 2025, LEDVANCE GmbH. Alle Rechte vorbehalten.

Leuchte mit begrenzter Oberflächentemperatur "D-Zeichen"	Nein
Ballwurfsicher	Nein
Austauschbare Lichtquelle (EPREL)	Nicht austauschbar

Zusätzliche Produktdaten

Anzahl Leuchtmittel	Not relevant
BEG förderfähig	Nein

Optionales Zubehör

Produktbild	Produktname	EAN
	EM CONVERSION BOX	4058075237025

Sicherheitshinweise

- Alle elektrischen Anschlüsse dürfen nur von qualifiziertem Fachpersonal ausgeführt werden.
- Vorsicht, Gefahr des elektrischen Schlages.
- Die Leuchten sind nicht für die Abdeckung mit wärmedämmenden Material bestimmt.

DOWNLOADS

	Dokumente und Zertifikate	Name des Dokuments
PDF	Bedienungsanleitung / Sicherheitshinweise	UI Downlight ALU
PDF	On-Pack-Info	Legal Insert Downlight LED ALU+Comfort
PDF	Rechtliche Hinweise	LSI DL ALU
PDF	Rechtliche Hinweise	Informationstext 18 Abs 4 ElektroG
PDF	Konformitätserklärung	CE-Certificate Downlight ALU TUV
PDF	Konformitätserklärung	EU Declaration of Conformity DOWNLIGHT ALU LEDV
PDF	Konformitätserklärung UKCA	UKCA Declaration of Conformity DL ALU WT IP44

© 2025, LEDVANCE GmbH. Alle Rechte vorbehalten.

	Fotometrische und lichttechnische Planungsdateien	Name des Dokuments
	IES-Datei (IES)	DL ALU DN200 25W 6500K WT IP44
	LDT-Datei (Eulumdat)	DL ALU 25W6500K WT IP44
	ULD-Datei (DIALux)	DOWNLIGHTALU20025W6500KIP44WT
	ROLF-Datei (RELUX)	DL ALU DN200 25W-6500K
	UGR-Datei (UGR-Tabelle)	DL ALU DN200 25W 6500K WT IP44
	Lichtverteilungskurve, Typ Kegel	DL ALU DN200 25W 6500K WT IP44
	Lichtverteilungskurve, Typ Polar	DL ALU 25W6500K WT IP44

	CAD/BIM Dateien	Name des Dokuments
	BIM Revit 3D	Downlight ALU
	CAD STEP dreidimensional	DL ALU 25W 35W

	Ausschreibungstexte	Name des Dokuments
	Ausschreibungstexte	DOWNLIGHT ALU 200 25 W 6500 K IP44IP20 WT-de

VERPACKUNGSINFORMATIONEN

EAN	Verpackungseinheit (Stück pro Einheit)	Abmessungen (Länge x Breite x Höhe)	Bruttogewicht	Volumen
4058075091535	Faltschachtel 1	225 mm x 225 mm x 110 mm	775.00 g	5.57 dm^3
4058075091542	Versandschachtel 8	462 mm x 462 mm x 240 mm	6930.00 g	51.23 dm^3

Die genannten Produktnummern beschreiben die kleinste bestellbare Mengeneinheit. Eine Versandeinheit kann mehrere Einzelprodukte beinhalten. Als Bestellmenge verwenden Sie bitte das Ein- oder Mehrfache einer Versandeinheit.

WEITERE KATALOGINFORMATIONEN

© 2025, LEDVANCE GmbH. Alle Rechte vorbehalten.

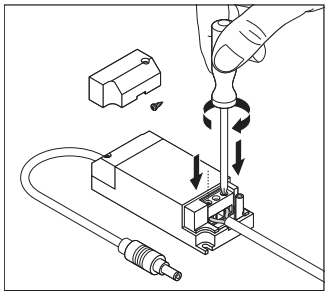

Referenzen / Verweise

– Zur Garantie siehe www.ledvance.de/garantie

Haftungsausschluss

Änderungen und Irrtümer vorbehalten. Vergewissern Sie sich, dass Sie immer den neuesten Stand verwenden.

© 2025, LEDVANCE GmbH. Alle Rechte vorbehalten.