PRODUKTDATENBLATT
FL 250 P 167W 25KLM 840 PS SY100 WT

FLOODLIGHT 250 | Vielseitig einsetzbare Fluter mit bis zu 25000 lm Lichtstrom

Anwendungsgebiete

- Ersatz für Fluter mit Halogenlampen
- Außenanwendung (IP66)
- D-Zeichen gemäß EN 60598-2-24 für feuergefährdete Betriebsstätten, z. B. durch Ansammlung von Staub
- Öffentlicher Raum
- Anstrahlung von Fassaden
- Baustellen
- Parkplätze

Produktvorteile

- Klimamembran für optimierten Luftaustausch, bei konstant hohem IP-Schutzgrad
- Sehr vielseitig durch eine am Gehäuse wählbare Wattageneinstellung (Multi Lumen)
- Robuste Kabelverschraubung mit integrierter Waterstop-Funktion
- Sichere und sehr gleichmäßige Ausleuchtung, dank opalem, gehärtetem Glasdiffusor
- Lichtstark, robust und langlebig
- Energieersparnis von bis zu 90 % verglichen mit Halogenlampen-Flutern
- Kein Lichtaustritt im oberen Halbraum (ULOR 0%) bei 0° Aufneigung

Produkteigenschaften

- Hohe Lichtausbeute: bis zu 150 lm/W
- Schutzart: IP66
- Vorinstalliertes, flexibles Kabel (H05RN-F) mit 1 m Länge, 3 x 1.0 mm^2 gekrimpt
- Reflektorbasierte, symmetrische Lichtverteilung mit 100° x 100° Abstrahlwinkel
- Montagebügel mit 30° Winkel und großem Rotationsbereich

© 2025, LEDVANCE GmbH. Alle Rechte vorbehalten.

TECHNISCHE DATEN

Elektrische Daten

Nennleistung	167 W / 150 W
Nennspannung	220…240 V
Netzfrequenz	50…60 Hz
Nennstrom	741/665 mA
Einschaltstrom	33.8 A
Einschaltstromdauer T_{h50}	560 µs
Max. Anzahl der Leuchten Leitungsschutzschalter B16	4
Max. Anz. Leucht. an Sicherungsaut. C10 A	4
Max. Anzahl der Leuchten Leitungsschutzschalter C16	7
Netzleistungsfaktor λ	> 0,90
Oberschwingungsgehalt	< 20 %
Schutzklasse	I
Stoßspannungsfestigkeit (L – N)	4 kV
Stoßspannungsfestigkeit (L/N – Erde)	6 kV
Betriebsart	Integrierter LED-Treiber

Photometrische Daten

Lichtstrom	25000 lm / 22500 lm
Lichtausbeute	150 lm/W
Farbtemperatur	4000 K
Lichtfarbe (Bezeichnung)	Kalt weiß
Farbwiedergabeindex Ra	80
Standardabweichung des Farbabgleichs	5 sdcm
Messgröße für Stroboskop-Effekte (SVM)	≤0.9
Photobiologische Risikogruppe gemäß EN62778	RG1
Photobiologische Risikogruppe gemäß EN62471	RG1
Ausstrahlungswinkel	100 ° x 100 °

© 2025, LEDVANCE GmbH. Alle Rechte vorbehalten.

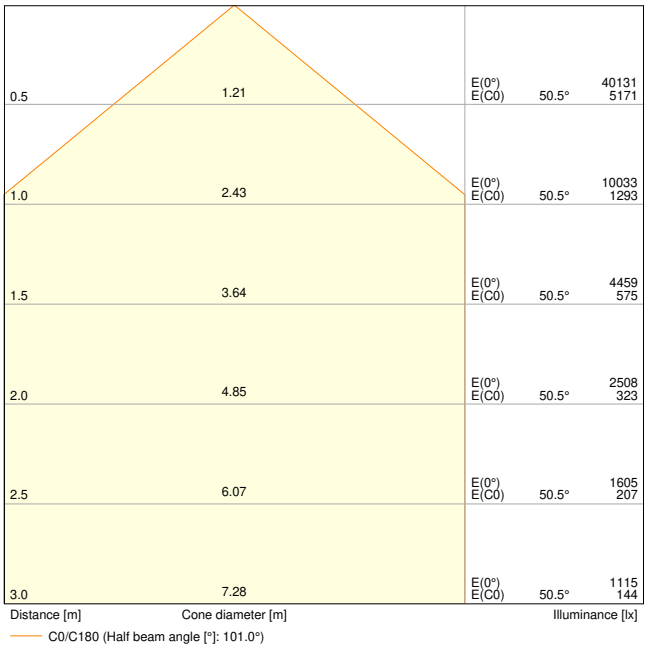

FL 250 P 167W 25KLM 840 PS SY100 WT

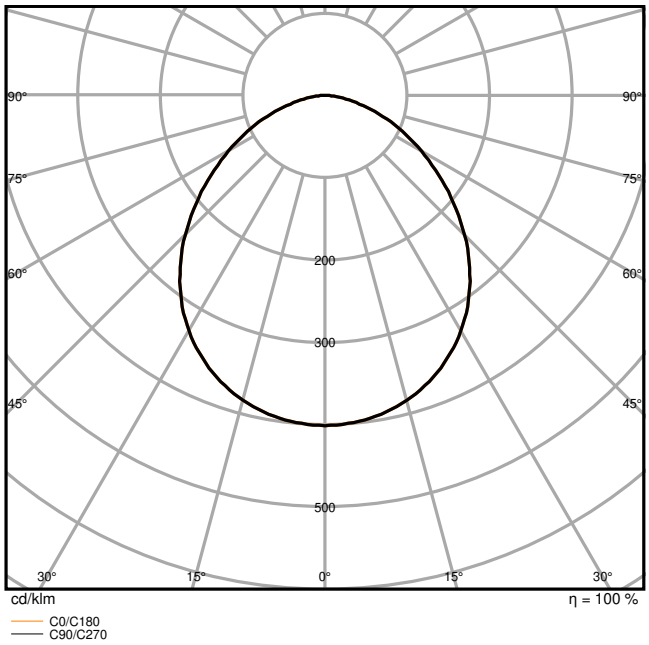

FL 250 P 167W 25KLM 840 PS SY100 WT

Maße & Gewicht

Länge	329,00 mm
Breite	61,00 mm
Höhe	409,00 mm
Produktgewicht	4353,00 g
Kabellänge	1000 mm

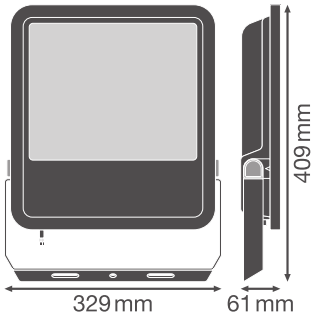

FL 250P SY100

Materialien & Farben

Produktfarbe	Weiß
Gehäusefarbe	Weiß

© 2025, LEDVANCE GmbH. Alle Rechte vorbehalten.

RAL-Nummer	RAL 9003
Gehäusematerial	Aluminium
Material Abdeckung	Glas
Material der lichtemittierenden Fläche	Glas
Glühdrahtprüfung nach IEC 60695-2-12	650 °C
Quecksilbergehalt der Lampe	0.0 mg

Anwendung & Installation

Umgebungstemperaturbereich	-30…+50 °C
Lagertemperaturbereich	-40…+70 °C
Anschlussart	Kabel, 3-polig
Schutzart	IP66
Schutzklasse IK (Stoßfestigkeitsgrad)	IK08
Korrosionsbeständigkeitsklasse nach EN 12944	C4
Dimmbar	Nein
Montageart	Anbau
Montageort	Wand / Mast / Boden / Decke
Anwendungsumgebung	Außenanwendungen
Justierbar	Ja
Mit Leuchtmittel	Ja
Austauschbare Lichtquelleneinheit	Nein

Lebensdauer

Lebensdauer L70/B50 bei 25 °C	100000 h [1)]
Lebensdauer L80/B10 bei 25 °C	75000 h [1)]
Lebensdauer L80/B50 bei 25 °C	70000 h
Lebensdauer L90/B10 bei 25 °C	35000 h

1) t[h]: L70 / B50 @ 25 °C (Ta), t[h]: L80 / B10 @ 25 °C (Ta), t[h]: L90 / B10 @ 25 °C (Ta)

Vorschaltgerät

Ausgangsstrom	790 mA
EVG - Ausgangs-Rippelstrom	< 20 %

Zertifikate & Standards

Normen	CE / CB / ENEC / EAC / UKCA / EPD
Leuchte mit begrenzter Oberflächentemperatur "D-Zeichen"	Ja
Ballwurfsicher	Nein
EPD	LEDV-00030-V01.01-EN
Austauschbare Lichtquelle (EPREL)	Nicht austauschbar

© 2025, LEDVANCE GmbH. Alle Rechte vorbehalten.

Zusätzliche Produktdaten

Zusatzfunktion	MULTI SELECT
BEG förderfähig	Ja

Optionales Zubehör

Produktbild	Produktname	EAN
	FL TRAVERSE 1/2 42/60/76MM	4099854680038

Sicherheitshinweise

– Max. Windangriffsfläche 0,105 m^2

DOWNLOADS

	Dokumente und Zertifikate	Name des Dokuments
PDF	Bedienungsanleitung / Sicherheitshinweise	G11193710_UI_Floodlight_65W-200W
PDF	Rechtliche Hinweise	Insert_LSI_Floodlight_69W-167W_G11195968
PDF	Rechtliche Hinweise	Informationstext 18 Abs 4 ElektroG
PDF	Rechtliche Hinweise	Safety Insert G11205496
PDF	Rechtliche Hinweise	Legal Insert G11257402
PDF	Konformitätserklärung	FLOODLIGHT GEN4
PDF	EPD	EPD EN FLOODLIGHT GEN 4 MP PHOTOCELL

	Fotometrische und lichttechnische Planungsdateien	Name des Dokuments
IES	IES-Datei (IES)	FL 250 P 167W 25KLM 840 PS SY100 WT
LDT	LDT-Datei (Eulumdat)	FL 250 P 167W 25KLM 840 PS SY100 WT
ULD	ULD-Datei (DIALux)	FL 250 P 167W 25KLM 840 PS SY100WT
ROLF	ROLF-Datei (RELUX)	FL 250 P 167W 25KLM 840 PS SY100WT

© 2025, LEDVANCE GmbH. Alle Rechte vorbehalten.

	Fotometrische und lichttechnische Planungsdateien	Name des Dokuments
	UGR-Datei (UGR-Tabelle)	FL 250 P 167W 25KLM 840 PS SY100 WT
	Lichtverteilungskurve, Typ Kegel	FL 250 P 167W 25KLM 840 PS SY100 WT
	Lichtverteilungskurve, Typ Polar	FL 250 P 167W 25KLM 840 PS SY100 WT

	CAD/BIM Dateien	Name des Dokuments
	BIM Revit 3D	Floodlight G4
	CAD STEP dreidimensional	FL G4 167W.

	Ausschreibungstexte	Name des Dokuments
	Ausschreibungstexte	FLOODLIGHT 250 167W 25KLM 840 PS SY100 WT-DE

VERPACKUNGSINFORMATIONEN

EAN	Verpackungseinheit (Stück pro Einheit)	Abmessungen (Länge x Breite x Höhe)	Bruttogewicht	Volumen
4099854306624	Faltschachtel 1	78 mm x 354 mm x 454 mm	4766.00 g	12.54 dm^3
4099854306631	Versandschachtel 2	370 mm x 173 mm x 481 mm	10102.00 g	30.79 dm^3

Die genannten Produktnummern beschreiben die kleinste bestellbare Mengeneinheit. Eine Versandeinheit kann mehrere Einzelprodukte beinhalten. Als Bestellmenge verwenden Sie bitte das Ein- oder Mehrfache einer Versandeinheit.

WEITERE KATALOGINFORMATIONEN

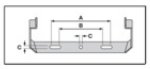

	A	B	C			230 Vac C10A	230 Vac B16A	230 Vac C16A
69W	150	108	8.5	2x M6	0.045 m²	25	40	41
100W	150	108	10.5	2x M8	0.070 m²	6	5	9
133W	170	118	10.5	2x M8	0.085 m²	4	4	7
167W	170	118	12.5	2x M10	0.105 m²	4	4	7

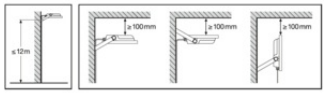

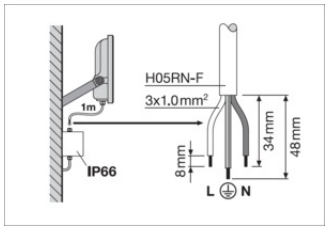

FL 100 P 69W 10KLM 830 PS SY100	53W/7320lm	69W/9150lm
FL 100 P 69W 10KLM 840 PS SY100	53W/8000lm	69W/10000lm
FL 100 P 69W 10KLM 865 PS SY100	53W/8000lm	69W/10000lm
FL 150 P 100W 15KLM 830 PS SY100	83W/11670lm	100W/14000lm
FL 150 P 100W 15KLM 840 PS SY100	83W/12500lm	100W/15000lm
FL 150 P 100W 15KLM 865 PS SY100	83W/12500lm	100W/15000lm
FL 200 P 133W 20KLM 830 PS SY100	117W/16275lm	133W/18600lm
FL 200 P 133W 20KLM 840 PS SY100	117W/17500lm	133W/20000lm
FL 200 P 133W 20KLM 865 PS SY100	117W/17500lm	133W/20000lm
FL 250 P 167W 25KLM 830 PS SY100	150W/21060lm	167W/23400lm
FL 250 P 167W 25KLM 840 PS SY100	150W/22500lm	167W/25000lm
FL 250 P 167W 25KLM 865 PS SY100	150W/22500lm	167W/25000lm

Referenzen / Verweise

© 2025, LEDVANCE GmbH. Alle Rechte vorbehalten.

– Zur Garantie siehe www.ledvance.de/garantie

Haftungsausschluss

Änderungen und Irrtümer vorbehalten. Vergewissern Sie sich, dass Sie immer den neuesten Stand verwenden.

© 2025, LEDVANCE GmbH. Alle Rechte vorbehalten.