PRODUKTDATENBLATT
FL 100 P 69W 10KLM 830 PS SY100 BK

FLOODLIGHT 100 | Vielseitig einsetzbare Fluter mit bis zu 10000 lm Lichtstrom

Anwendungsgebiete

- Ersatz für Fluter mit Halogenlampen
- Außenanwendung (IP66)
- D-Zeichen gemäß EN 60598-2-24 für feuergefährdete Betriebsstätten, z. B. durch Ansammlung von Staub
- Öffentlicher Raum
- Anstrahlung von Fassaden
- Baustellen
- Parkplätze

Produktvorteile

- Klimamembran für optimierten Luftaustausch, bei konstant hohem IP-Schutzgrad
- Sehr vielseitig durch eine am Gehäuse wählbare Wattageneinstellung (Multi Lumen)
- Robuste Kabelverschraubung mit integrierter Waterstop-Funktion
- Sichere und sehr gleichmäßige Ausleuchtung, dank opalem, gehärtetem Glasdiffusor
- Lichtstark, robust und langlebig
- Energieersparnis von bis zu 90 % verglichen mit Halogenlampen-Flutern
- Kein Lichtaustritt im oberen Halbraum (ULOR 0%) bei 0° Aufneigung

Produkteigenschaften

- Hohe Lichtausbeute: bis zu 150 lm/W
- Schutzart: IP66
- Vorinstalliertes, flexibles Kabel (H05RN-F) mit 1 m Länge, 3 x 1.0 mm^2 gekrimpt
- Reflektorbasierte, symmetrische Lichtverteilung mit 100° x 100° Abstrahlwinkel
- Montagebügel mit 30° Winkel und großem Rotationsbereich

© 2025, LEDVANCE GmbH. Alle Rechte vorbehalten.

TECHNISCHE DATEN

Elektrische Daten

Nennleistung	69 W / 53 W
Nennspannung	220…240 V
Netzfrequenz	50…60 Hz
Nennstrom	310/260 mA
Einschaltstrom	18.8 A
Einschaltstromdauer T_{h50}	86.2 µs
Max. Anzahl der Leuchten Leitungsschutzschalter B16	40
Max. Anz. Leucht. an Sicherungsaut. C10 A	25
Max. Anzahl der Leuchten Leitungsschutzschalter C16	25
Netzleistungsfaktor λ	> 0,90
Oberschwingungsgehalt	< 20 %
Schutzklasse	I
Stoßspannungsfestigkeit (L – N)	4 kV
Stoßspannungsfestigkeit (L/N – Erde)	6 kV
Betriebsart	Integrierter LED-Treiber

Photometrische Daten

Lichtstrom	9150 lm / 7320 lm
Lichtausbeute	133 lm/W
Farbtemperatur	3000 K
Lichtfarbe (Bezeichnung)	Warm weiß
Farbwiedergabeindex Ra	80
Standardabweichung des Farbabgleichs	5 sdcm
Messgröße für Stroboskop-Effekte (SVM)	≤0.9
Photobiologische Risikogruppe gemäß EN62778	RG1
Photobiologische Risikogruppe gemäß EN62471	RG1
Ausstrahlungswinkel	100 ° x 100 °

© 2025, LEDVANCE GmbH. Alle Rechte vorbehalten.

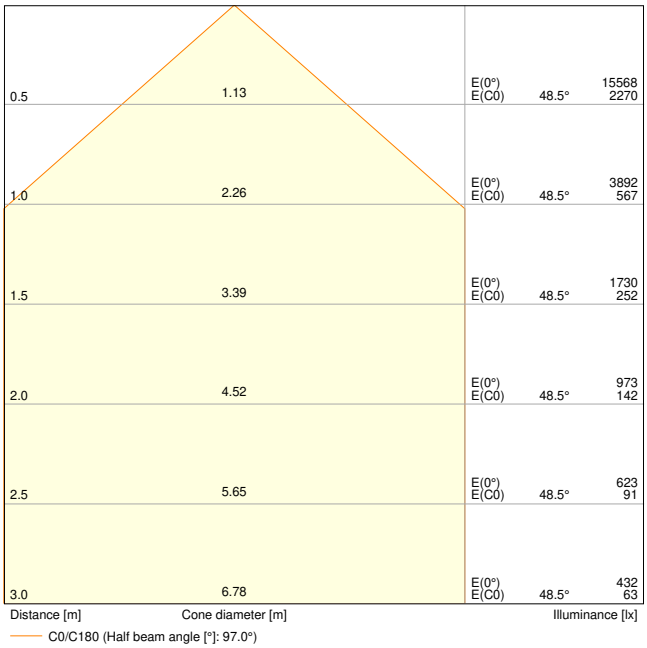

FL 100 P 69W 10KLM 830 PS SY100 BK

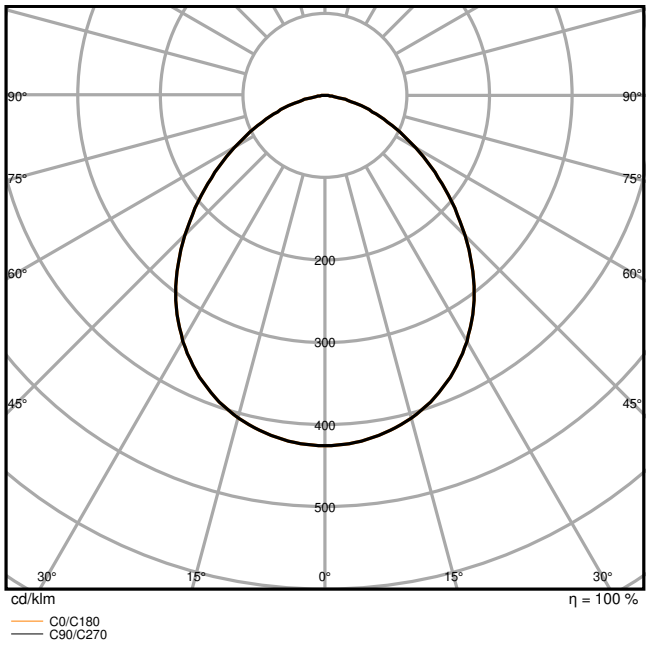

FL 100 P 69W 10KLM 830 PS SY100 BK

Maße & Gewicht

Länge	236,00 mm
Breite	52,00 mm
Höhe	236,00 mm
Produktgewicht	1712,00 g
Kabellänge	1000 mm

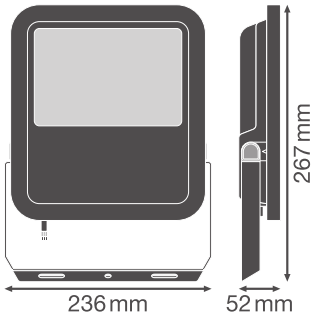

FL 100P SY100

Materialien & Farben

Produktfarbe	Schwarz
Gehäusefarbe	Schwarz

© 2025, LEDVANCE GmbH. Alle Rechte vorbehalten.

Gehäusematerial	Aluminium
Material Abdeckung	Glas
Material der lichtemittierenden Fläche	Glas
Glühdrahtprüfung nach IEC 60695-2-12	650 °C
Quecksilbergehalt der Lampe	0.0 mg

Anwendung & Installation

Umgebungstemperaturbereich	-30…+50 °C
Lagertemperaturbereich	-40…+70 °C
Anschlussart	Kabel, 3-polig
Schutzart	IP66
Schutzklasse IK (Stoßfestigkeitsgrad)	IK08
Korrosionsbeständigkeitsklasse nach EN 12944	C4
Dimmbar	Nein
Montageart	Anbau
Montageort	Wand / Mast / Boden / Decke
Anwendungsumgebung	Außenanwendungen
Justierbar	Ja
Mit Leuchtmittel	Ja
Austauschbare Lichtquelleneinheit	Nein

Lebensdauer

Lebensdauer L70/B50 bei 25 °C	100000 h [1)]
Lebensdauer L80/B10 bei 25 °C	75000 h [1)]
Lebensdauer L80/B50 bei 25 °C	70000 h
Lebensdauer L90/B10 bei 25 °C	35000 h

1) t[h]: L70 / B50 @ 25 °C (Ta), t[h]: L80 / B10 @ 25 °C (Ta), t[h]: L90 / B10 @ 25 °C (Ta)

Vorschaltgerät

Ausgangsstrom	550 mA
EVG - Ausgangs-Rippelstrom	< 20 %

Zertifikate & Standards

Normen	CE / CB / ENEC / EAC / UKCA / EPD
Leuchte mit begrenzter Oberflächentemperatur "D-Zeichen"	Ja
Ballwurfsicher	Nein
EPD	LEDV-00030-V01.01-EN
Austauschbare Lichtquelle (EPREL)	Nicht austauschbar

Zusätzliche Produktdaten

© 2025, LEDVANCE GmbH. Alle Rechte vorbehalten.

Zusatzfunktion	MULTI SELECT
BEG förderfähig	Ja

Optionales Zubehör

Produktbild	Produktname	EAN
	FL TRAVERSE 1/2 42/60/76MM	4099854680038

Sicherheitshinweise

– Max. Windangriffsfläche 0,045 m^2

DOWNLOADS

	Dokumente und Zertifikate	Name des Dokuments
PDF	Bedienungsanleitung / Sicherheitshinweise	G11193710_UI_Floodlight_65W-200W
PDF	Rechtliche Hinweise	Insert_LSI_Floodlight_69W-167W_G11195968
PDF	Rechtliche Hinweise	Informationstext 18 Abs 4 ElektroG
PDF	Rechtliche Hinweise	Safety Insert G11205496
PDF	Rechtliche Hinweise	Legal Insert FLOODLIGHT LUMS
PDF	Konformitätserklärung	FLOODLIGHT GEN4
PDF	Konformitätserklärung UKCA	FLOODLIGHT GEN4

	Fotometrische und lichttechnische Planungsdateien	Name des Dokuments
IES	IES-Datei (IES)	FL 100 P 69W 10KLM 830 PS SY100 BK
LDT	LDT-Datei (Eulumdat)	FL 100 P 69W 10KLM 830 PS SY100 BK
ULD	ULD-Datei (DIALux)	FL 100 P 69W 10KLM 830 PS SY100 BK
ROLF	ROLF-Datei (RELUX)	FL 100 P 69W 10KLM 830 PS SY100 BK

© 2025, LEDVANCE GmbH. Alle Rechte vorbehalten.

	Fotometrische und lichttechnische Planungsdateien	Name des Dokuments
	UGR-Datei (UGR-Tabelle)	FL 100 P 69W 10KLM 830 PS SY100 BK
	Lichtverteilungskurve, Typ Kegel	FL 100 P 69W 10KLM 830 PS SY100 BK
	Lichtverteilungskurve, Typ Polar	FL 100 P 69W 10KLM 830 PS SY100 BK

	CAD/BIM Dateien	Name des Dokuments
	BIM Revit 3D	Floodlight G4
	CAD STEP dreidimensional	FL G4 69W

	Ausschreibungstexte	Name des Dokuments
	Ausschreibungstexte	FLOODLIGHT 100 69W 10KLM 830 PS SY100 BK-DE

VERPACKUNGSINFORMATIONEN

EAN	Verpackungseinheit (Stück pro Einheit)	Abmessungen (Länge x Breite x Höhe)	Bruttogewicht	Volumen
4099854306082	Faltschachtel 1	78 mm x 255 mm x 237 mm	1868.00 g	4.71 dm^3
4099854306099	Versandschachtel 4	332 mm x 271 mm x 264 mm	7976.00 g	23.75 dm^3

Die genannten Produktnummern beschreiben die kleinste bestellbare Mengeneinheit. Eine Versandeinheit kann mehrere Einzelprodukte beinhalten. Als Bestellmenge verwenden Sie bitte das Ein- oder Mehrfache einer Versandeinheit.

WEITERE KATALOGINFORMATIONEN

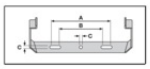

	A	B	C			230 Vac C10A	230 Vac B16A	230 Vac C16A
69W	150	108	8.5	2x M6	0.045 m²	25	40	41
100W	150	108	10.5	2x M8	0.070 m²	6	5	9
133W	170	118	10.5	2x M8	0.085 m²	4	4	7
167W	170	118	12.5	2x M10	0.105 m²	4	4	7

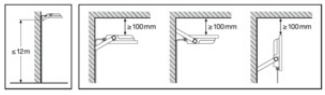

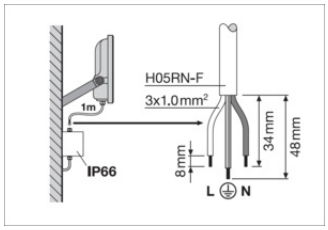

FL 100 P 69W 10KLM 830 PS SY100	53W/7320lm	69W/9150lm
FL 100 P 69W 10KLM 840 PS SY100	53W/8000lm	69W/10000lm
FL 100 P 69W 10KLM 865 PS SY100	53W/8000lm	69W/10000lm
FL 150 P 100W 15KLM 830 PS SY100	83W/11670lm	100W/14000lm
FL 150 P 100W 15KLM 840 PS SY100	83W/12500lm	100W/15000lm
FL 150 P 100W 15KLM 865 PS SY100	83W/12500lm	100W/15000lm
FL 200 P 133W 20KLM 830 PS SY100	117W/16275lm	133W/18600lm
FL 200 P 133W 20KLM 840 PS SY100	117W/17500lm	133W/20000lm
FL 200 P 133W 20KLM 865 PS SY100	117W/17500lm	133W/20000lm
FL 250 P 167W 25KLM 830 PS SY100	150W/21060lm	167W/23400lm
FL 250 P 167W 25KLM 840 PS SY100	150W/22500lm	167W/25000lm
FL 250 P 167W 25KLM 865 PS SY100	150W/22500lm	167W/25000lm

Referenzen / Verweise

© 2025, LEDVANCE GmbH. Alle Rechte vorbehalten.

– Zur Garantie siehe www.ledvance.de/garantie

Haftungsausschluss

Änderungen und Irrtümer vorbehalten. Vergewissern Sie sich, dass Sie immer den neuesten Stand verwenden.

© 2025, LEDVANCE GmbH. Alle Rechte vorbehalten.