PRODUKTDATENBLATT
PL COMP 600 V 35W 830 840 U19 PS

PANEL COMPACT 600 UGR<19 2CCT | Quadratische Einlege-Leuchten mit wählbarer Lichtfarbe, Wattageneinstellung und starker Entblendung, für 600 x 600 mm Deckensysteme

VALUE CLASS

Anwendungsgebiete

- Direkter Ersatz für Leuchten mit Leuchtstofflampen
- Büroräume, Konferenzräume
- Empfangsbereiche, Eingangsbereiche, Korridore, Aufzüge
- Geeignet für Deckeneinbausysteme mit einem Rastermaß von 600 x 600 mm

Produktvorteile

- Sehr vielseitig durch eine wählbare CCT und Wattageneinstellung (Power Select - PS)
- Gute Entblendung (UGR < 19)
- Flimmerarmes Licht dank speziellem elektronischen Vorschaltgerät
- Energieeinsparung dank Systemlichtausbeute von bis zu 110 lm/W
- Externer Treiber für erweiterte Flexibilität und einfache Installation
- Versionen mit DALI-EVG verfügbar
- 5 Jahre Garantie

Produkteigenschaften

- Rahmen aus stranggepresstem Aluminium
- Polystyrol-Diffuser
- Lebensdauer (L80/B10): bis zu 50.000 h (bei 25 °C)

© 2025, LEDVANCE GmbH. Alle Rechte vorbehalten.

TECHNISCHE DATEN

Elektrische Daten

Nennleistung	35,0 W / 30 W
Nennspannung	220…240 V
Netzfrequenz	50…60 Hz
Nennstrom	170,000 mA
Einschaltstrom	12,3 A
Einschaltstromdauer T_{h50}	52 µs
Max. Anzahl der Leuchten Leitungsschutzschalter B16	61
Max. Anz. Leucht. an Sicherungsaut. C10 A	48
Max. Anzahl der Leuchten Leitungsschutzschalter C16	78
Netzleistungsfaktor λ	> 0,90
Oberschwingungsgehalt	< 10 %
Schutzklasse	II
Betriebsart	Externer LED-Treiber

Photometrische Daten

Lichtstrom	3300 lm / 3850 lm
Lichtausbeute	110 lm/W
Farbtemperatur	3000 K / 4000 K
Lichtfarbe (Bezeichnung)	Warm weiß / Kalt weiß
Farbwiedergabeindex Ra	> 80
Standardabweichung des Farbabgleichs	5 sdcm
Flimmerarm	Ja
Flimmer-Messgröße (Pst LM)	<1
Messgröße für Stroboskop-Effekte (SVM)	< 0.4
Photobiologische Risikogruppe gemäß EN62778	RG0
Ausstrahlungswinkel	90 °
UGR	< 19

© 2025, LEDVANCE GmbH. Alle Rechte vorbehalten.

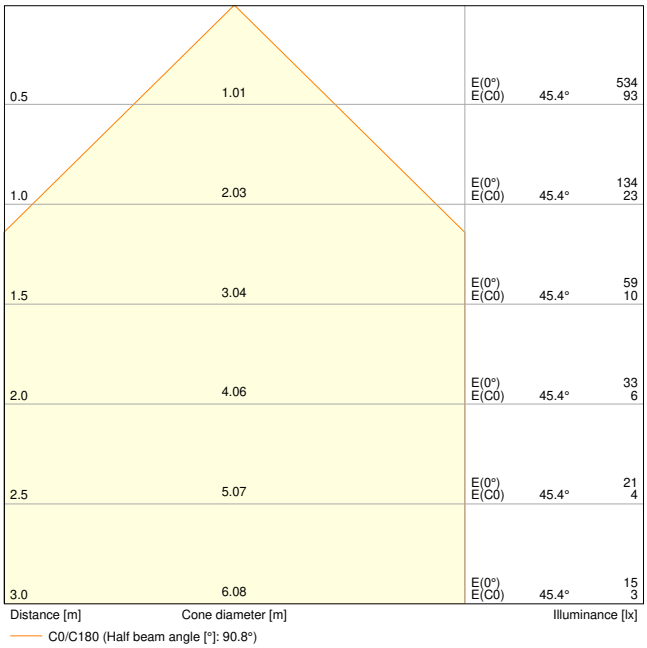

PL COMP 600 V 30W 830 U19 PS 3300lm

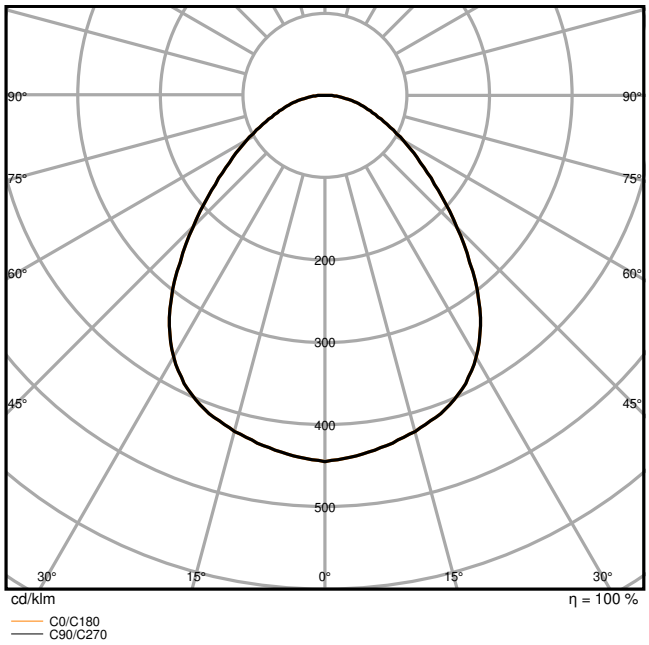

PL COMP 600 V 30W 830 U19 PS 3300lm

Maße & Gewicht

Länge	595,00 mm
Breite	595,00 mm
Höhe	32,00 mm
Produktgewicht	1750,00 g

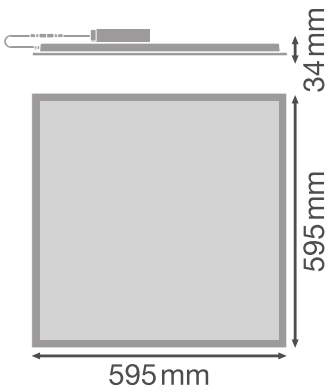

PL VAL 600 36W TPB

Materialien & Farben

Produktfarbe	Weiß
Gehäusefarbe	Weiß

© 2025, LEDVANCE GmbH. Alle Rechte vorbehalten.

Gehäusematerial	Stahl
Material Abdeckung	Polystyrol (PS)
Material der lichtemittierenden Fläche	Polystyrol
Glühdrahtprüfung nach IEC 60695-2-12	650 °C
Quecksilbergehalt der Lampe	0.0 mg

Anwendung & Installation

Umgebungstemperaturbereich	-10…+50 °C
Lagertemperaturbereich	-20…+80 °C
Anschlussart	Schraubenlose-Anschlussklemme, 2-Pole (L, N)
Schutzart	IP40/IP20
Schutzklasse IK (Stoßfestigkeitsgrad)	IK02
Dimmbar	Nein
Montageart	Einbau/Abgehängt/Anbau
Montageort	Decke
Anwendungsumgebung	Innenanwendungen
Einbaulänge	575 mm
Einbaubreite	595.00 mm
Einbautiefe	50,0 mm
Justierbar	Nein
Mit Leuchtmittel	Ja
Austauschbare Lichtquelleneinheit	Nein

Lebensdauer

Lebensdauer L70/B50 bei 25 °C	70000 h [1)]
Lebensdauer L80/B10 bei 25 °C	50000 h [1)]
Lebensdauer L80/B50 bei 25 °C	50000 h
Lebensdauer L90/B10 bei 25 °C	40000 h
Anzahl der Schaltzyklen	50000

1) t[h]: L70 / B50 @ 25 °C (Ta), t[h]: L80 / B10 @ 25 °C (Ta), t[h]: L90 / B10 @ 25 °C (Ta)

Vorschaltgerät

Ausgangsstrom	730 mA
EVG - Ausgangs-Rippelstrom	< 5 %
EVG - Länge	116.7 mm
EVG - Breite	44 mm
EVG - Höhe	30,0 mm
Empfohlenes Vorschaltgerät	LEDV DR DALI-P-44/220-240/1050

Notbeleuchtung

© 2025, LEDVANCE GmbH. Alle Rechte vorbehalten.

Art der Notlichtfunktion (EL)	Notlichteinheit (Batterie und Steuergerät) für dezentrale Anwendung seperat erhältlich / EL zertifizierter Treiber (0Hz / DC) für Anwendungen an Zentralbatterien integriert

Zertifikate & Standards

Normen	CE / CB / ENEC / UKCA / EAC
Leuchte mit begrenzter Oberflächentemperatur "D-Zeichen"	Nein
Ballwurfsicher	Nein
Austauschbare Lichtquelle (EPREL)	Nicht austauschbar

Zusätzliche Produktdaten

Zusatzfunktion	MULTI SELECT
BEG förderfähig	Nein

TECHNISCHE AUSSTATTUNG

- Externes Vorschaltgerät mit einem Schalter zur Auswahl der bevorzugten Lichtstärke enthalten
- Separater Schalter zur Auswahl der Lichtfarbe während der Installation vorinstalliert
- Geeignet für den Betrieb mit Emergency Conversion Box
- Zubehör für verschiedene Einbaumöglichkeiten erhältlich
- Sicherungsseil für Leuchten enthalten
- Sicherheitsklemmen vormontiert

DOWNLOADS

	Dokumente und Zertifikate	Name des Dokuments
PDF	Bedienungsanleitung / Sicherheitshinweise	UI PANEL COMPACT 2CCT
PDF	Rechtliche Hinweise	LSI PANEL COMPACT 600 625
PDF	Rechtliche Hinweise	Legal Insert PL COMP
PDF	Rechtliche Hinweise	EM Insert PL COMP
PDF	Rechtliche Hinweise	Informationstext 18 Abs 4 ElektroG
PDF	Konformitätserklärung	PL COMP 625
PDF	Konformitätserklärung UKCA	PL COMP 625
PDF	Zertifikate	PL COMP

© 2025, LEDVANCE GmbH. Alle Rechte vorbehalten.

	Fotometrische und lichttechnische Planungsdateien	Name des Dokuments
	IES-Datei (IES)	PL COMP 600 V 35W 830 U19 PS 3850lm
	LDT-Datei (Eulumdat)	PL COMP 600 V 35W 830 U19 PS 3850lm
	LDT-Datei (Eulumdat)	PL COMP 600 V 35W 840 U19 PS 3850lm
	LDT-Datei (Eulumdat)	PL COMP 600 V 35W 830 U19 PS 3850lm
	ULD-Datei (DIALux)	PL COMP 600 V 35W 830 840 U19 PS
	ROLF-Datei (RELUX)	PL COMP 600 V 35W 830 840 U19 PS
	UGR-Datei (UGR-Tabelle)	PL COMP 600 V 30W 830 U19 PS 3300lm
	Lichtverteilungskurve, Typ Kegel	PL COMP 600 V 30W 830 U19 PS 3300lm
	Lichtverteilungskurve, Typ Polar	PL COMP 600 V 30W 830 U19 PS 3300lm

	CAD/BIM Dateien	Name des Dokuments
	BIM Revit 3D	Panel Compact
	CAD STEP dreidimensional	PL COMP 600

	Ausschreibungstexte	Name des Dokuments
	Ausschreibungstexte	PANEL COMPACT 600 UGR19 2CCT 35W 830 840 U19 PS-DE

VERPACKUNGSINFORMATIONEN

EAN	Verpackungseinheit (Stück pro Einheit)	Abmessungen (Länge x Breite x Höhe)	Bruttogewicht	Volumen
4099854206535	Faltschachtel 1	602 mm x 37 mm x 662 mm	2180.00 g	14.75 dm^3
4099854206542	Versandschachtel 4	677 mm x 164 mm x 628 mm	9630.00 g	69.73 dm^3

Die genannten Produktnummern beschreiben die kleinste bestellbare Mengeneinheit. Eine Versandeinheit kann mehrere Einzelprodukte beinhalten. Als Bestellmenge verwenden Sie bitte das Ein- oder Mehrfache einer Versandeinheit.

WEITERE KATALOGINFORMATIONEN

© 2025, LEDVANCE GmbH. Alle Rechte vorbehalten.

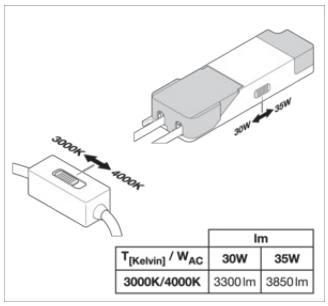

	lm	
$T_{[Kelvin]}$ / W_{AC}	30W	35W
3000K/4000K	3300 lm	3850 lm

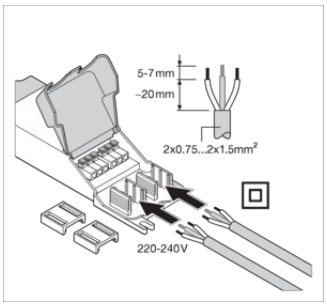

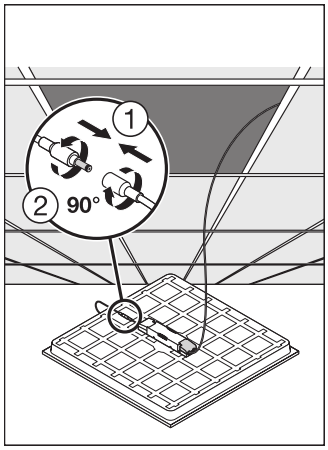

Referenzen / Verweise

– Zur Garantie siehe www.ledvance.de/garantie

Haftungsausschluss

Änderungen und Irrtümer vorbehalten. Vergewissern Sie sich, dass Sie immer den neuesten Stand verwenden.

© 2025, LEDVANCE GmbH. Alle Rechte vorbehalten.