PRODUKTDATENBLATT
LN INV DI 1500 P 69W 930 PS WT

LINEAR INDIVILED DIRECT/INDIRECT 1500 PS | Hängeleuchte für Einzel- oder Lichtband-Büroanwendungen mit CRI90 und wählbarer Wattageneinstellung (Power Select - PS), 1500 mm

Anwendungsgebiete

- Direkter Ersatz für Leuchten mit Leuchtstofflampen
- Büros, Bildungseinrichtungen, öffentliche Einrichtungen
- Einzelanwendung oder im Verbund als Lichtband
- Direkt- und Indirektbeleuchtung

Produktvorteile

- Einfache Aufrüstbarkeit von Lichtquelle und Treiber (EVERLOOP-Design)
- Homogene Lichtverteilung und reduzierte Blendwirkung (UGR ≤ 19) dank IndiviLED®-Optik
- Hängeleuchten mit direkter (70%) und indirekter Beleuchtung (30%)
- Hohe technische Leistung mit CRI90 und bis zu 134 lm/W
- Sehr vielseitig durch eine am Treiber wählbare Wattageneinstellung (Power Select - PS)
- Hohe Farbkonsistenz mit SDCM 3
- Einfache Installation
- Flimmerarmes Licht dank speziellem elektronischen Vorschaltgerät
- Vielfältige Montagemöglichkeiten durch unterschiedliches Zubehör

Produkteigenschaften

- Minimalistisches LEDVANCE SCALE-Design in einem Gehäuse aus stranggepresstem Aluminium, erhältlich in weiß und schwarz
- Enthält EVERLOOP: Komfortabler Austausch von Lichtquelle und LED Treiber
- Verbindbar in ein nahtloses Lichtband mit Zubehör (Anbau- oder Abhängemontage)

© 2025, LEDVANCE GmbH. Alle Rechte vorbehalten.

- Abgehängte Montage mit Abhängeset (separat zu bestellen)
- Glühdrahtprüfung nach IEC 60695-2-12: 850 °C
- 5-polige Anschlussklemme, Kabelquerschnitt bis zu 5 x 2,5 mm^2
- Lebensdauer (L80/B10): 70.000 h (bei 25 °C)

© 2025, LEDVANCE GmbH. Alle Rechte vorbehalten.

TECHNISCHE DATEN

Elektrische Daten

Nennleistung	69 W / 63 W / 61 W / 53 W
Nennspannung	220…240 V
Netzfrequenz	50…60 Hz
Nennstrom	315…285…270…242 mA
Einschaltstrom	23,6 A
Einschaltstromdauer T_{h50}	176 µs
Max. Anzahl der Leuchten Leitungsschutzschalter B16	17
Max. Anz. Leucht. an Sicherungsaut. C10 A	14
Max. Anzahl der Leuchten Leitungsschutzschalter C16	23
Netzleistungsfaktor λ	> 0,90
Oberschwingungsgehalt	≤ 20 %
Schutzklasse	I
Betriebsart	Integrierter LED-Treiber

Photometrische Daten

Lichtstrom	8350 lm / 7800 lm / 7600 lm / 6650 lm
Lichtausbeute	116 lm/W / 118 lm/W / 121 lm/W
Farbtemperatur	3000 K
Lichtfarbe (Bezeichnung)	Warm weiß
Farbwiedergabeindex Ra	≥90
Standardabweichung des Farbabgleichs	3 sdcm
Flimmerarm	Ja
Flimmer-Messgröße (Pst LM)	≤1
Messgröße für Stroboskop-Effekte (SVM)	≤0.4
Photobiologische Risikogruppe gemäß EN62778	RG1
Photobiologische Risikogruppe gemäß EN62471	RG0
Ausstrahlungswinkel	90 ° + 130 °
UGR	< 19
1	

Adjustable attributes

Nennleistung	Farbtemperatur	Lichtstrom	Lichtausbeute
69 W	3000 K	8350 lm	121 lm/W

© 2025, LEDVANCE GmbH. Alle Rechte vorbehalten.

Nennleistung	Farbtemperatur	Lichtstrom	Lichtausbeute
63 W	3000 K	7800 lm	124 lm/W
61 W	3000 K	7600 lm	125 lm/W
53 W	3000 K	6650 lm	125 lm/W

Maße & Gewicht

Länge	1475,00 mm
Breite	125,00 mm
Höhe	43,00 mm
Produktgewicht	4300,00 g

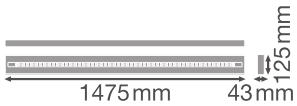

LN INV 1500 P

Materialien & Farben

Produktfarbe	Weiß
Gehäusefarbe	Weiß
Gehäusematerial	Aluminium
Material Abdeckung	Polymethylmethacrylat (PMMA)
Material der lichtemittierenden Fläche	Acrylglas (PMMA)
Glühdrahtprüfung nach IEC 60695-2-12	850 °C
Quecksilbergehalt der Lampe	0.0 mg

Anwendung & Installation

Umgebungstemperaturbereich	-20…+50 °C
Lagertemperaturbereich	-20…+80 °C
Anschlussart	Schraubenlose Anschlussklemme
Schutzart	IP20

© 2025, LEDVANCE GmbH. Alle Rechte vorbehalten.

Schutzklasse IK (Stoßfestigkeitsgrad)	IK06
Dimmbar	Nein
Montageart	Abgehängt
Montageort	Decke
Anwendungsumgebung	Innenanwendungen
Justierbar	Nein
Mit Leuchtmittel	Ja
Austauschbare Lichtquelleneinheit	Ja

Lebensdauer

Lebensdauer L70/B50 bei 25 °C	100000 h [1)]
Lebensdauer L80/B10 bei 25 °C	70000 h [1)]
Lebensdauer L80/B50 bei 25 °C	70000 h
Lebensdauer L90/B10 bei 25 °C	35000 h
Anzahl der Schaltzyklen	25000

1) t[h]: L70 / B50 @ 25 °C (Ta), t[h]: L80 / B10 @ 25 °C (Ta), t[h]: L90 / B10 @ 25 °C (Ta)

Vorschaltgerät

Ausgangsstrom	1400mA / 1275mA / 1200mA / 1050 mA
EVG - Ausgangs-Rippelstrom	≤ 5 %
Empfohlenes Vorschaltgerät	OSRAM type OT FIT 55/220–240/1A0 CS L AP& IT FIT 18/220…240/350 CS L

Zertifikate & Standards

Normen	CE / CB / ENEC / TÜV SÜD / UKCA / EAC / EPD
Leuchte mit begrenzter Oberflächentemperatur "D-Zeichen"	Nein
Ballwurfsicher	Nein
EPD	LEDV-00026-V01.01-EN
Austauschbare Lichtquelle (EPREL)	Durch den Endkunden

Zusätzliche Produktdaten

Anzahl Leuchtmittel	2
Zusatzfunktion	EVERLOOP / MULTI SELECT
BEG förderfähig	Nein

Notwendiges Zubehör

© 2025, LEDVANCE GmbH. Alle Rechte vorbehalten.

Produktbild	Produktname	EAN
	LN INV SUSPENSION KIT WT	4099854215537
	LN INV SUSPENSION WIRE	4099854323980

Optionales Zubehör

Produktbild	Produktname	EAN
	LN INV 1500 THROUGHWIRING KIT	4099854214806
	LN INV INLINE CONNECTOR	4099854215612
	LN INV CORNER CONNECTOR WT	4099854308093
	LN INV INFILL 600 WT	4099854214882
	LN INV INFILL 1200 WT	4099854214868
	LN INV INFILL 1500 WT	4099854214844

Upgrade- und Ersatzkomponenten

Components Light Source

© 2025, LEDVANCE GmbH. Alle Rechte vorbehalten.

Produktbild	Produktname	EAN
	LISOEV 1339x29 60 52W 930 S90U19 GY	4099854284830
	LISOEV 1465x31 23 17W 930 S130	4099854284991

Components Driver

Produktbild	Produktname	EAN
	OT FIT 55/220…240/1A0 CS L G2	4052899522558
	IT FIT 18/220-240/350 CS L	4062172212663

TECHNISCHE AUSSTATTUNG

- Abhängeset für Hängleuchten-Version erhältlich (separat zu bestellen)
- Inline-, Eck- und Infill-Verbinder als separates Zubehör erhältlich
- Durchgangsverdrahtungs-Set verfügbar

Sicherheitshinweise

- Alle elektrischen Anschlüsse dürfen nur von qualifiziertem Fachpersonal ausgeführt werden.
- Vorsicht, Gefahr des elektrischen Schlages.
- Produkt der Schutzklasse I. Alle elektrisch leitfähigen, metallischen Gehäuseteile, die im Betrieb oder während der Wartung im Fehlerfall Spannung aufnehmen können, müssen durchgängig mit dem Schutzleiter verbunden sein.

DOWNLOADS

	Dokumente und Zertifikate	Name des Dokuments
PDF	Bedienungsanleitung / Sicherheitshinweise	LN INV
PDF	Rechtliche Hinweise	Informationstext 18 Abs 4 ElektroG

© 2025, LEDVANCE GmbH. Alle Rechte vorbehalten.

	Dokumente und Zertifikate	Name des Dokuments
PDF	Rechtliche Hinweise	Safety Insert G11205497
PDF	Rechtliche Hinweise	Legal Insert G11235609
PDF	Rechtliche Hinweise	LN INV D DI
PDF	Konformitätserklärung	LN INV
PDF	Konformitätserklärung UKCA	LN INV

	Fotometrische und lichttechnische Planungsdateien	Name des Dokuments
IES	IES-Datei (IES)	LN INV DI 1500 P 69W 930 PS WT 1400mA
LDT	LDT-Datei (Eulumdat)	LN INV DI 1500 P 69W 930 PS WT 1400mA
ULD	ULD-Datei (DIALux)	LN INV DI 1500 P 69W 930 PS WT
ROLF	ROLF-Datei (RELUX)	LN INV DI 1500 P 69W 930 PS WT
	UGR-Datei (UGR-Tabelle)	LN INV DI 1500 P 69W 930 PS WT 1400mA
	Lichtverteilungskurve, Typ Kegel	LN INV DI 1500 P 69W 930 PS WT 1400mA
	Lichtverteilungskurve, Typ Polar	LN INV DI 1500 P 69W 930 PS WT 1400mA

	CAD/BIM Dateien	Name des Dokuments
RFA	BIM Revit 3D	Linear Indiviled G2
STEP	CAD STEP dreidimensional	LN INV D I 1500 G2.

	Ausschreibungstexte	Name des Dokuments
TXT	Ausschreibungstexte	LINEAR INDIVILED DIRECTINDIRECT 1500 P 69W 930 PS WT-DE

VERPACKUNGSINFORMATIONEN

© 2025, LEDVANCE GmbH. Alle Rechte vorbehalten.

EAN	Verpackungseinheit (Stück pro Einheit)	Abmessungen (Länge x Breite x Höhe)	Bruttogewicht	Volumen
4099854135231	Faltschachtel 1	1,252 mm x 167 mm x 87 mm	5000.00 g	18.19 dm^3
4099854135248	Versandschachtel 2	1,547 mm x 187 mm x 189 mm	11600.00 g	54.68 dm^3

Die genannten Produktnummern beschreiben die kleinste bestellbare Mengeneinheit. Eine Versandeinheit kann mehrere Einzelprodukte beinhalten. Als Bestellmenge verwenden Sie bitte das Ein- oder Mehrfache einer Versandeinheit.

WEITERE KATALOGINFORMATIONEN

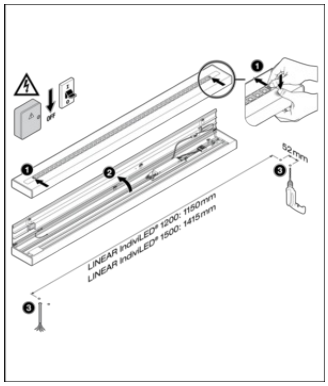

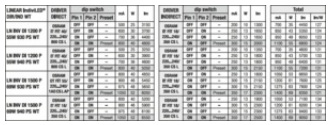

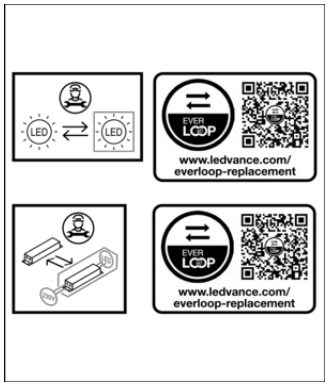

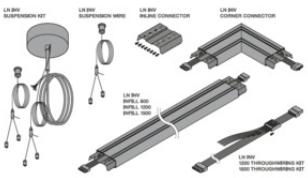

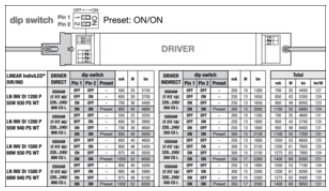

Referenzen / Verweise

– Zur Garantie siehe www.ledvance.de/garantie

Haftungsausschluss

Änderungen und Irrtümer vorbehalten. Vergewissern Sie sich, dass Sie immer den neuesten Stand verwenden.

© 2025, LEDVANCE GmbH. Alle Rechte vorbehalten.