PRODUKTDATENBLATT
PL PROT 600 P 36W 830 PS

PANEL PROTECT 600 PS | Quadratische Einlege-Leuchten mit IP54 Schutz und wählbarer Wattageneinstellung (Power Select - PS), 600 x 600 mm

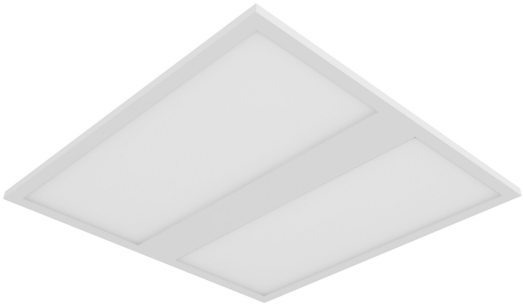

PERFOR-
MANCE
CLASS

Anwendungsgebiete

- Direkter Ersatz für Leuchten mit Leuchtstofflampen
- Geeignet für Deckeneinbausysteme mit einem Rastermaß von 600 x 600 mm
- Krankenhäuser
- Labore
- Küchen, Kantinen, Arbeitsbereiche

Produktvorteile

- Geeignet für Anwendungen in welchen eine höhere Schutzart benötigt wird
- Sehr vielseitig durch eine am Treiber wählbare Wattageneinstellung (Power Select - PS) und bis zu 5040 lm
- Werkzeugloser elektrischer Anschluss dank Push-Button-Anschlussklemme
- Durchverdrahtung mit enthaltener Anschlussbox möglich
- Energieeinsparung dank hoher Systemlichtausbeute: bis zu 140 lm/W
- Hohe Farbkonsistenz mit SDCM 3
- Erweiterte Dienstleistungen wie Stromverbrauchsüberwachung und Fernwartung möglich bei DALI Versionen
- Externer Treiber für erweiterte Flexibilität und einfache Installation
- Einfache Reinigung der Frontseite dank des glatten PMMA-Diffusors
- Geeignet für den Einsatz in Notbeleuchtungsapplikationen gemäß EN 60598-2-22
- Dezentrale Sicherheitsbeleuchtung möglich mit separat erhältlicher LEDVANCE Emergency Conversion Box
- 5 Jahre Garantie

Produkteigenschaften

© 2025, LEDVANCE GmbH. Alle Rechte vorbehalten.

- Schutzart: IP54 (frontseitig), IP20 (rückseitig)
- Stahlblechgehäuse mit rückseitiger Aussparung für den Treiber um eine Gesamthöhe von 34 mm zu ermöglichen
- PMMA-Diffusor
- 5-polige Anschlussklemme, Kabelquerschnitt bis zu 5 x 2,5 mm^2
- Leuchtenversionen mit IoT-fähigem DALI-2 Treiber verfügbar
- Lebensdauer (L90/B10): 50.000 h (bei 25° C)
- Panel kann auf individuelle Anfrage mit optischen Sensoren bestückt werden

© 2025, LEDVANCE GmbH. Alle Rechte vorbehalten.

TECHNISCHE DATEN

Elektrische Daten

Nennleistung	36 W / 31 W / 26 W / 22 W [1)]
Nennspannung	220…240 V
Netzfrequenz	0/50/60 Hz
Nennstrom	165,000 mA
Einschaltstrom	0,2 A
Einschaltstromdauer T_{h50}	450 µs
Max. Anzahl der Leuchten Leitungsschutzschalter B16	16
Max. Anz. Leucht. an Sicherungsaut. C10 A	24
Max. Anzahl der Leuchten Leitungsschutzschalter C16	38
Netzleistungsfaktor λ	> 0,90
Oberschwingungsgehalt	< 20 %
Schutzklasse	II
Betriebsart	Externer LED-Treiber

1) Die Panel Protect Familie erfüllt die technischen Mindestanforderungen des BEG Förderprogramms in Deutschland für energieeffiziente Leuchten

Photometrische Daten

Lichtstrom	5040 lm / 4340 lm / 3640 lm / 3080 lm [1)]
Lichtausbeute	140 lm/W [1)]
Farbtemperatur	3000 K
Lichtfarbe (Bezeichnung)	Warm weiß
Farbwiedergabeindex Ra	> 80
Standardabweichung des Farbabgleichs	3 sdcm
Flimmerarm	Ja
Flimmer-Messgröße (Pst LM)	<1
Messgröße für Stroboskop-Effekte (SVM)	< 0.4
Photobiologische Risikogruppe gemäß EN62778	RG0
Photobiologische Risikogruppe gemäß EN62471	RG0
Ausstrahlungswinkel	120 °

1) Die Panel Protect Familie erfüllt die technischen Mindestanforderungen des BEG Förderprogramms in Deutschland für energieeffiziente Leuchten

© 2025, LEDVANCE GmbH. Alle Rechte vorbehalten.

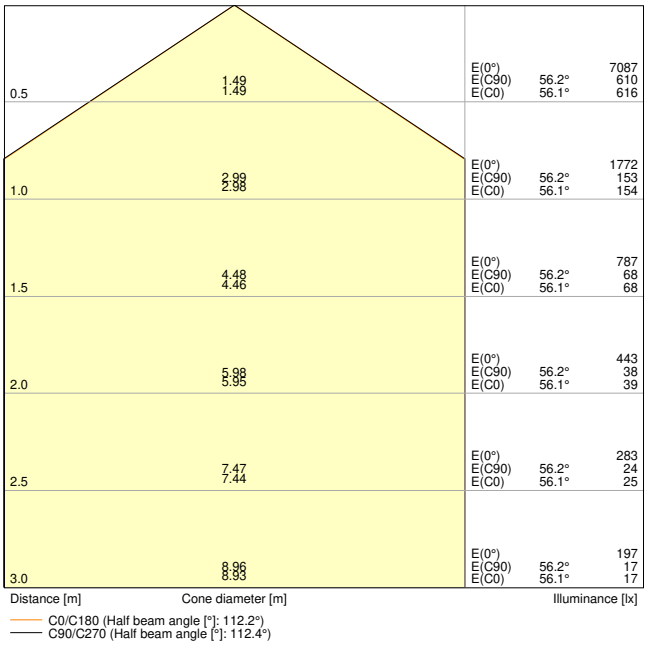

PL PROT 600 P 22W 830 PS 3080lm

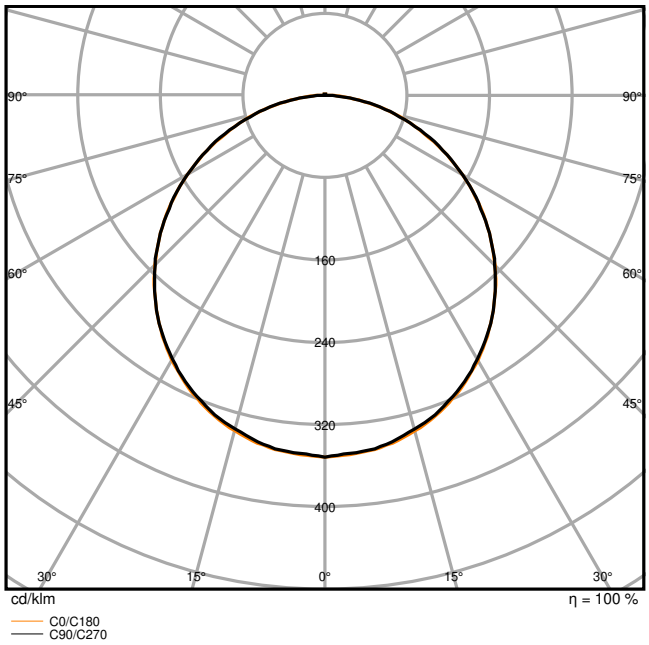

PL PROT 600 P 22W 830 PS 3080lm

Maße & Gewicht

Länge	595,00 mm
Breite	595,00 mm
Höhe	34,00 mm
Produktgewicht	2020,00 g

© 2025, LEDVANCE GmbH. Alle Rechte vorbehalten.

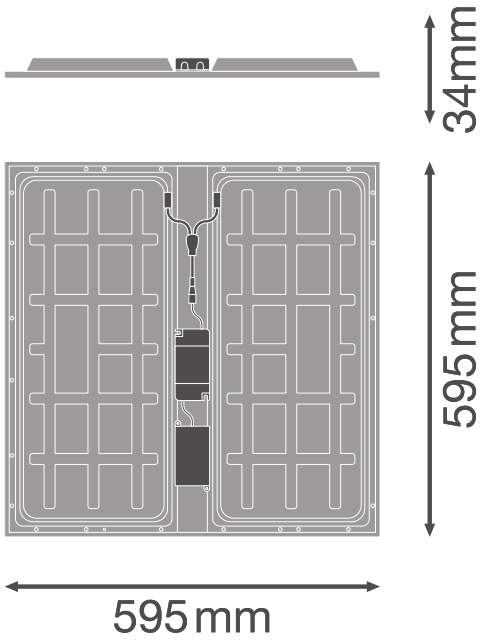

PL PROT 600 P 36W

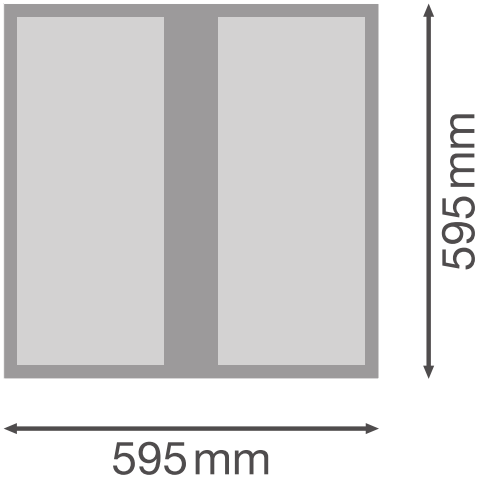

PL PROT 600 P 36W

Materialien & Farben

Produktfarbe	Weiß
Gehäusefarbe	Weiß
RAL-Nummer	RAL 9003
Gehäusematerial	Stahl
Material Abdeckung	Polymethylmethacrylat (PMMA)
Material der lichtemittierenden Fläche	Acrylglas (PMMA)
Glühdrahtprüfung nach IEC 60695-2-12	650 °C
Quecksilbergehalt der Lampe	0.0 mg

Anwendung & Installation

Umgebungstemperaturbereich	-10…+50 °C
Lagertemperaturbereich	-20…+70 °C
Anschlussart	Schraubenlose-Anschlussklemme, 5-Pole (L, N, PE, DA+, DA-)
Schutzart	IP54/IP20
Schutzklasse IK (Stoßfestigkeitsgrad)	IK02
Dimmbar	Nein
Montageart	Einbau/Abgehängt/Anbau

© 2025, LEDVANCE GmbH. Alle Rechte vorbehalten.

Montageort	Decke
Anwendungsumgebung	Innenanwendungen
Einbaulänge	575 mm
Einbaubreite	575 mm
Einbautiefe	50,0 mm
Justierbar	Nein
Mit Leuchtmittel	Ja
Austauschbare Lichtquelleneinheit	Nein

Lebensdauer

Lebensdauer L70/B50 bei 25 °C	100000 h [1)]
Lebensdauer L80/B10 bei 25 °C	70000 h [1)]
Lebensdauer L80/B50 bei 25 °C	70000 h
Lebensdauer L90/B10 bei 25 °C	50000 h
Anzahl der Schaltzyklen	100000

1) t[h]: L70 / B50 @ 25 °C (Ta), t[h]: L80 / B10 @ 25 °C (Ta), t[h]: L90 / B10 @ 25 °C (Ta)

Vorschaltgerät

Ausgangsstrom	800 mA
EVG - Ausgangs-Rippelstrom	< 5 %
EVG - Länge	125,0 mm
EVG - Breite	60 mm
EVG - Höhe	26,7 mm
Empfohlenes Vorschaltgerät	OSRAM OTi_DALI_50/220-240/1A4 NFC / TRIDONIC LCA 45W 500–1400mA one4all SC PRE

Notbeleuchtung

Art der Notlichtfunktion (EL)	Notlichteinheit (Batterie und Steuergerät) für dezentrale Anwendung seperat erhältlich / EL zertifizierter Treiber (0Hz / DC) für Anwendungen an Zentralbatterien integriert

Zertifikate & Standards

Normen	CE / CB / ENEC / UKCA / EAC / EL / EPD
Leuchte mit begrenzter Oberflächentemperatur "D-Zeichen"	Nein
Ballwurfsicher	Nein
EPD	LEDV-00039-V01.01-EN
Austauschbare Lichtquelle (EPREL)	Nicht austauschbar

© 2025, LEDVANCE GmbH. Alle Rechte vorbehalten.

Zusätzliche Produktdaten

Zusatzfunktion	MULTI SELECT
BEG förderfähig	Ja

TECHNISCHE AUSSTATTUNG

- Zubehör für verschiedene Einbaumöglichkeiten erhältlich
- Anschlussbox mit 5-poliger Anschlussklemme vorinstalliert
- Sicherungsseil für Leuchten enthalten
- Sicherheitsklemmen vormontiert
- Externes Vorschaltgerät enthalten
- Geeignet für den Betrieb mit Emergency Conversion Box
- Spezieller Aufbaurahmen mit einer Gesamthöhe von nur 50 mm separat verfügbar

DOWNLOADS

	Dokumente und Zertifikate	Name des Dokuments
PDF	Bedienungsanleitung / Sicherheitshinweise	UI PL PROT 600 P 36W and PL PROT 625 P 36W
PDF	Rechtliche Hinweise	LSI PL PROT P 36W
PDF	Rechtliche Hinweise	Informationstext 18 Abs 4 ElektroG
PDF	Rechtliche Hinweise	EM Insert PL PROTECT
PDF	Konformitätserklärung	CE Declaration PL PROT
PDF	Konformitätserklärung UKCA	UKCA Declaration PL PROT

	Fotometrische und lichttechnische Planungsdateien	Name des Dokuments
IES	IES-Datei (IES)	PL PROT 600 P 22W 830 PS 3080lm
LDT	LDT-Datei (Eulumdat)	PL PROT 600 P 22W 830 PS 3080lm
ULD	ULD-Datei (DIALux)	PL PROT 600 P 36W 830 PS
ROLF	ROLF-Datei (RELUX)	SF CIRC 500 V DALI 42W 840 IP44

© 2025, LEDVANCE GmbH. Alle Rechte vorbehalten.

	Fotometrische und lichttechnische Planungsdateien	Name des Dokuments
	UGR-Datei (UGR-Tabelle)	PL PROT 600 P 22W 830 PS 3080lm
	Lichtverteilungskurve, Typ Kegel	PL PROT 600 P 22W 830 PS 3080lm
	Lichtverteilungskurve, Typ Polar	PL PROT 600 P 22W 830 PS 3080lm

	CAD/BIM Dateien	Name des Dokuments
	BIM Revit 3D	PL PROT
	CAD STEP dreidimensional	PL PROT 600

	Ausschreibungstexte	Name des Dokuments
	Ausschreibungstexte	PANEL PROTECT 600 PS 36W 830 PS-DE

VERPACKUNGSINFORMATIONEN

EAN	Verpackungseinheit (Stück pro Einheit)	Abmessungen (Länge x Breite x Höhe)	Bruttogewicht	Volumen
4099854082863	Faltschachtel 1	41 mm x 602 mm x 602 mm	2408.00 g	14.86 dm^3
4099854082870	Versandschachtel 5	620 mm x 229 mm x 631 mm	13122.00 g	89.59 dm^3

Die genannten Produktnummern beschreiben die kleinste bestellbare Mengeneinheit. Eine Versandeinheit kann mehrere Einzelprodukte beinhalten. Als Bestellmenge verwenden Sie bitte das Ein- oder Mehrfache einer Versandeinheit.

WEITERE KATALOGINFORMATIONEN

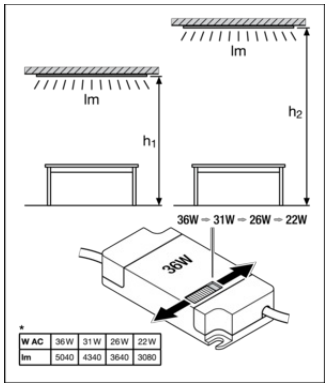

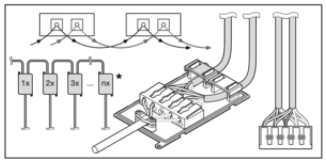

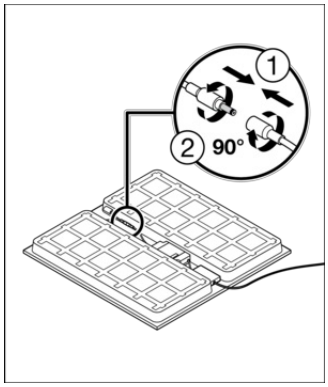

© 2025, LEDVANCE GmbH. Alle Rechte vorbehalten.

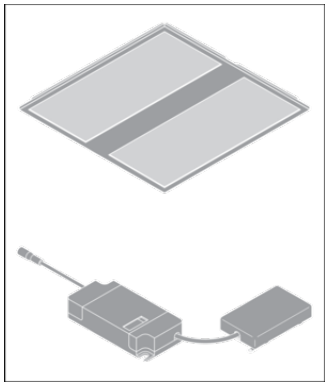

Referenzen / Verweise

– Zur Garantie siehe www.ledvance.de/garantie

Haftungsausschluss

Änderungen und Irrtümer vorbehalten. Vergewissern Sie sich, dass Sie immer den neuesten Stand verwenden.

© 2025, LEDVANCE GmbH. Alle Rechte vorbehalten.