FICHA TÉCNICA DO PRODUTO
FL PFM 20 W 6500 K SYM 100 WT

FLOODLIGHT 20 W | Floodlight versátil com fluxo luminoso até 2400 lm

Áreas de Aplicação

- Substituição para projetores com lâmpadas de halogéneo
- Aplicação exterior (IP65)
- Áreas públicas
- Fachadas de edifícios
- Estaleiros
- Jardins, terraços e outras áreas de exterior

Vantagens do Produto

- Brilhante, robusta, durável
- Iluminação de segurança e muito uniforme devido ao difusor em vidro opalino temperado
- Sem emissão de luz para cima (ULOR 0%) quando montado com inclinação 0°
- Economia de energia até 90 % em relação aos projetores com lâmpadas de halogéneo
- 5 anos de garantia

Características do Produto

- Distribuição luminosa simétrica com ângulo 100° x 100°, com refletor
- Driver de tensão ampla integrado, indicado para 100 - 277 V_{AC}
- Proteção contra sobretensão: até 4 kV (L/N-PE), 2 kV (L-N)
- Suporte de montagem com ângulo 30° e área de rotação ampla
- Cabo flexível de 1 m pré-instalado (H05RN-F), enrolado com 3 x 1,0 mm^2 fios de simples

© 2025, LEDVANCE GmbH. Todos os direitos reservados.

DADOS TÉCNICOS

DADOS ELÉTRICOS

Potência nominal	20,00 W
Tensão nominal	100…277 V
Frequência da rede	50…60 Hz
Corrente nominal	98 mA
Corrente elétrica de entrada	5,68 A
Corrente entrada T_{h50}	35 µs
Nº. máx. de luminárias por disjunt B16 A	93
Nº. máx. de luminárias por disjunt C10 A	67
Número max. de luminárias por disjuntor C16	108
Fator de potência λ	> 0,90
Distorção harmónica total	< 20 %
Grau de proteção	I
Modo de funcionamento	Integrated LED driver

Dados Fotométricos

Fluxo luminoso	2400 lm
Rendimento luminoso	120 lm/W
Temperatura de cor	6500 K
Tonalidade (designação)	Branco Frio
Índice de reprodução de cor Ra	≥80
Desvio padrão de combinação de cores	≤5 sdcm
Intensidade luminosa	-
Métrica de Cintilação (Pst LM)	-
Métrica de Efeito Estroboscópico (SVM)	-
Grupo segurança fotobiológica co EN62778	RG1
Grupo segurança fotobiológica co EN62471	RG1
Ângulo de abertura	100 ° x 100 °

© 2025, LEDVANCE GmbH. Todos os direitos reservados.

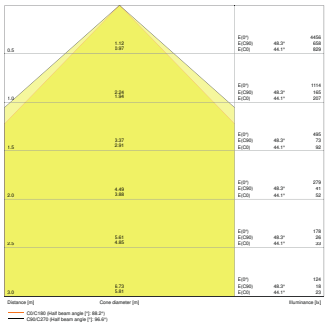

FL PFM 20W6500K SYM 100 WT

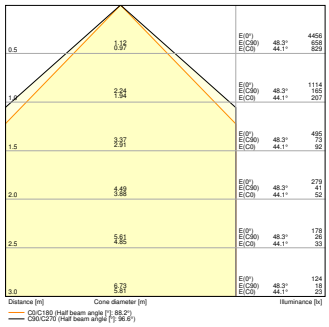

FL PFM 20W 6500K SYM 100 WT

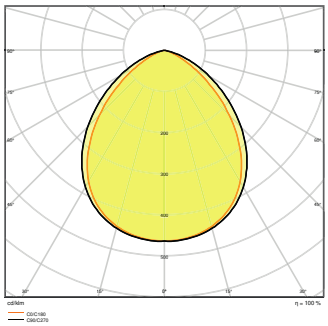

FL PFM 20W6500K SYM 100 WT

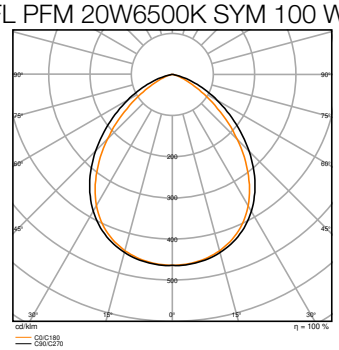

FL PFM 20W 6500K SYM 100 WT

DIMENSÕES & PESO

Comprimento	144,00 mm
Largura	156,00 mm
Altura	42,00 mm
Peso do produto	520,00 g
Comprimento do cabo	1000 mm

© 2025, LEDVANCE GmbH. Todos os direitos reservados.

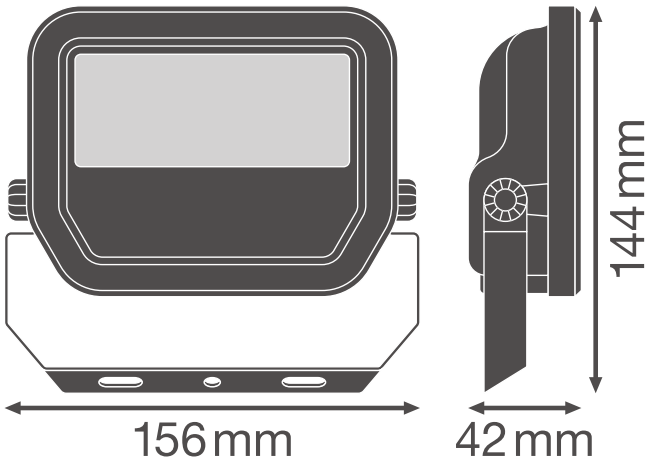

FL PFM 20W SYM 100

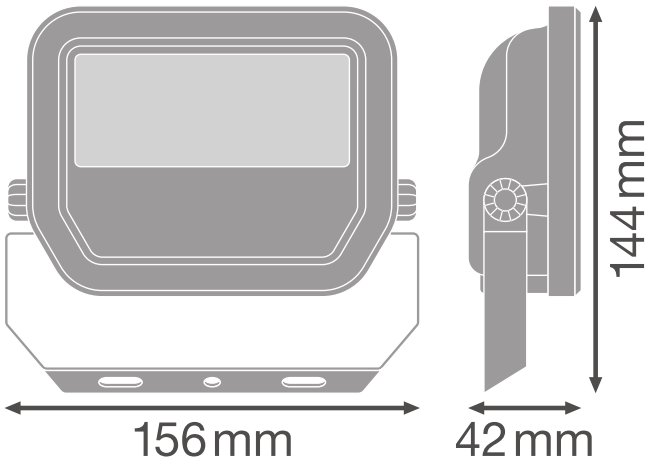

FL PFM 20W SYM 100

MATERIAIS & CORES

Cor do produto	Branco
Cor do corpo	Branco
Número RAL [PIM]	RAL 9003
Material do corpo	Alumínio
Material da superfície emissora de luz	Vidro
Teste temperatura do fio conforme IEC 60695-2-12	650 °C
Quantidade de mercúrio	0.0 mg

APLICAÇÃO & INSTALAÇÃO

Temperatura ambiente	-30…+50 °C
Temperatura de armazenagem	-40…+70 °C
Tipo de ligação	Cabo, 3 condutores
Tipo de protecção	IP65
Grau de proteção (impacto mecânico [PIM]	IK07
Regulável	Não
Tipo de montagem	Surface
Local de montagem	Parede / Teto / Chão
Aplicação	Exterior
Ajustável	Sim
Com fonte de luz	Sim
Replaceable light source	Não

© 2025, LEDVANCE GmbH. Todos os direitos reservados.

Vida Útil

Vida mediana L70/B50 @ 25 °C	70000 h [1)]
Vida mediana L80/B10 @ 25 °C	55000 h [1)]
Vida nominal L80/B50 a 25 °C	55000 h
Vida mediana L90/B10 @ 25 °C	35000 h
Número de ciclos de Liga e Desliga	100000

1) t[h]: L70 / B50 a 25 °C (Ta), t[h]: L80 / B10 a 25 °C (Ta), t[h]: L90 / B10 a 25 °C (Ta)

BALASTRO

Corrente de saída	230 mA
ECG - Oscilação da corrente de saída	< 50 %

CERTIFICADOS & NORMAS

Normas	CE / CB / ENEC / EAC / RoHS / EPD
Temperatura de superfície limitada	Não
Proteção contra impactos	Não
EPD	LEDV-00009-V01.01-EN
Módulos LED substituíveis	Não substituível

Aviso de Segurança

- Todas as ligações elétricas devem ser feitas por um técnico qualificado.
- O cabo flexível exterior ou o cabo desta luminária não podem ser substituídos; se o cabo estiver danificado, a luminária deverá ser destruída.
- Terminal de ligações não incluído. A instalação deve ser feita por um técnico qualificado.
- Atenção, risco de choque elétrico.
- Produto com classe de proteção I. Todas as partes metálicas do corpo que são condutoras e podem absorver tensão durante o funcionamento ou durante a manutenção em caso de falha, devem ser continuamente conectadas ao condutor com proteção terra.

DOWNLOADS

	Documentos e certificados	Nome do documento
PDF	Instruções de utilização / instruções de segurança	FL PFM SYM
PDF	Informações legais	FL PFM SYM
PDF	Informações legais	LSI FL PFM SYM
PDF	Informações legais	FL PFM SYM

© 2025, LEDVANCE GmbH. Todos os direitos reservados.

	Documentos e certificados	Nome do documento
PDF	Informações legais	Informationstext 18 Abs 4 ElektroG
PDF	Declarações de conformidade	FL PFM
PDF	Declarações de conformidade UKCA	FL PFM SYM
PDF	Declarações de conformidade UKCA	FL PFM

	Ficheiros fotométricos e luminotécnicos	Nome do documento
IES	Ficheiro IES (IES)	FL PFM 20W6500K SYM 100 WT
IES	Ficheiro IES (IES)	FL PFM 20W 6500K SYM 100 WT
LDT	Ficheiro LDT (Eulumdat)	FL PFM 20W6500K SYM 100 WT
LDT	Ficheiro LDT (Eulumdat)	FL PFM 20W 6500K SYM 100 WT
ULD	Ficheiro ULD (DIALux)	FL PFM 20W-6500K SYM 100 WT
ROLF	Ficheiro ROLF (RELUX)	FL PFM 20W-6500K SYM
	Ficheiro UGR (tabela UGR)	FL PFM 20W6500K SYM 100 WT
	Ficheiro UGR (tabela UGR)	FL PFM 20W 6500K SYM 100 WT
	Curva de distribuição de luz tipo cone	FL PFM 20W6500K SYM 100 WT
	Curva de distribuição de luz tipo cone	FL PFM 20W 6500K SYM 100 WT
	Curva de distribuição de luz tipo polar	FL PFM 20W6500K SYM 100 WT
	Curva de distribuição de luz tipo polar	FL PFM 20W 6500K SYM 100 WT

	Ficheiros CAD/BIM	Nome do documento
RFA	BIM Revit 3D	Floodlight G3
STEP	CAD STEP 3D	FL G3 20W

© 2025, LEDVANCE GmbH. Todos os direitos reservados.

	Textos descritivos	Nome do documento
	Documentos do Concurso	FLOODLIGHT 20 W 6500 K SYM 100 WT-PT

DADOS LOGÍSTICOS

Código do Produto	Embalagem unitária (peças/unidade)	Dimensões (comprimento x largura x altura)	Peso bruto	Volume
4058075421073	Folding box 1	161 mm x 62 mm x 135 mm	572.00 g	1.35 dm^3
4058075421080	Shipping box 12	396 mm x 336 mm x 161 mm	7510.00 g	21.42 dm^3

O código do produto mencionado indica a quantidade mínima a ser adquirida. Uma caixa unitária pode conter um ou mais produtos. Quando for colocar o pedido de compras, indique uma quantidade unitária ou múltiplos da caixa unitária.

INFORMAÇÃO ADICIONAL DO CATÁLOGO

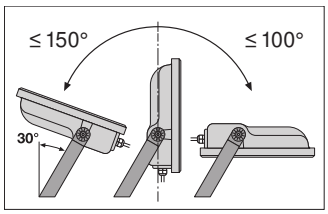

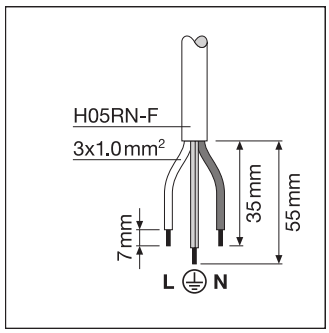

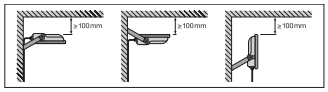

Referências / Links

– Para garantia, consulte www.ledvance.pt/garantia

AVISO LEGAL

Sujeito a alteração sem prévio aviso. Sempre utilize a versão mais recente.

© 2025, LEDVANCE GmbH. Todos os direitos reservados.