FICHA TÉCNICA DO PRODUTO
TRACK SP REFLECTOR D85 FL

TRACKLIGHT SPOT REFLECTOR | Refletor substituível

Vantagens do Produto

- Refletor facilmente substituível graças ao encaixe tipo baioneta e à ventosa
- A tampa transparente protege contra poeira e dedadas
- Elevado rendimento ótico

Características do Produto

- Refletores como acessório com diferentes ângulos

© 2025, LEDVANCE GmbH. Todos os direitos reservados.

DADOS TÉCNICOS

Dados Fotométricos

Ângulo de abertura	38 °

DIMENSÕES & PESO

Diâmetro	75,0 mm
Altura	63 mm
Peso do produto	33,00 g

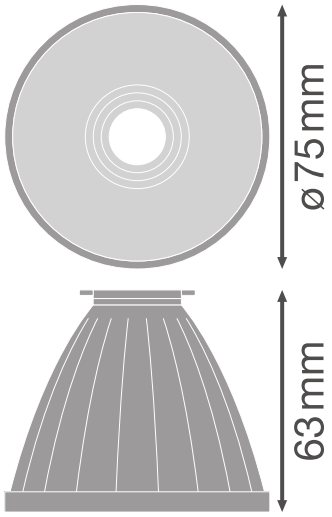

TRACK SP REFLECTOR D85 SP

MATERIAIS & CORES

Cor do produto	Prateado
Material do corpo	Policarbonato (PC)

APLICAÇÃO & INSTALAÇÃO

Replaceable light source	Não

CERTIFICADOS & NORMAS

Temperatura de superfície limitada	Não
Proteção contra impactos	Não

DOWNLOADS

© 2025, LEDVANCE GmbH. Todos os direitos reservados.

	Documentos e certificados	Nome do documento
PDF	Instruções de utilização / instruções de segurança	UI Tracklight Spot
PDF	Informações legais	Informationstext 18 Abs 4 ElektroG
PDF	Declarações de conformidade	Attestation-of-Conformity Track SP LEDV
PDF	Declarações de conformidade	Attestation-of-Conformity Track SP TÜV

	Textos descritivos	Nome do documento
TXT	Documentos do Concurso	TRACKLIGHT SPOT REFLECTOR D85 FL-PT

DADOS LOGÍSTICOS

Código do Produto	Embalagem unitária (peças/unidade)	Dimensões (comprimento x largura x altura)	Peso bruto	Volume
4058075113862	Folding box 1	80 mm x 80 mm x 70 mm	68.00 g	0.45 dm^3
4058075113879	Shipping box 4	180 mm x 108 mm x 174 mm	349.00 g	3.38 dm^3

O código do produto mencionado indica a quantidade mínima a ser adquirida. Uma caixa unitária pode conter um ou mais produtos. Quando for colocar o pedido de compras, indique uma quantidade unitária ou múltiplos da caixa unitária.

AVISO LEGAL

Sujeito a alteração sem prévio aviso. Sempre utilize a versão mais recente.

© 2025, LEDVANCE GmbH. Todos os direitos reservados.