# FICHA TÉCNICA DO PRODUTO
# TR SP ZOOM DIM D85 25 W 3000 K 97R BK

TRACKLIGHT SPOT ZOOM DIM GEN 1 | Projetor trifásico com regulação com lente de zoom mecânico

## Áreas de Aplicação

- Substituição direta para luminárias com lâmpadas HID
- Iluminação de destaque
- Galerias, museus
- Fashion shops, accessories shops
- Lojas, vestiários, vitrines
- Hotéis, restaurantes, lojas

## Vantagens do Produto

- Projetor trifásico regulável com lente zoom mecânica
- Adaptador trifásico incluído compatível com calhas comuns (GLOBAL, EUTRAC, POWERGEAR, STAFF, NORLUX, NUCO, NORDIC)
- Atenção centrada nos objetos iluminados devido ao design minimalista
- Baixa cintilação graças ao balastro eletrónico especial
- 5 anos de garantia

## Características do Produto

- Lente zoom mecânica com ângulo de 15 ° a 55 °
- Regulável (7% - 100%) através de potenciómetro diretamente em cada luminária
- Excellent color rendering index CRI 97
- Índice de restituição de cor $R_a9$: > 90
- Consistência da cor inicial: ≤ 4 SDCM
- Ângulo rotação: 350°, basculante: 90°
- Segundo a linguagem de design único LEDVANCE (SCALE design)
- Estojo em alumínio fundido resistente

© 2025, LEDVANCE GmbH. Todos os direitos reservados.

- Disponível em branco mate (como RAL9016), preto mate (como RAL9004)
- Rendimento luminoso: até 70 lm/W


© 2025, LEDVANCE GmbH. Todos os direitos reservados.

## DADOS TÉCNICOS

### DADOS ELÉTRICOS

| | |
|---|---|
| Potência nominal | 25,00 W |
| Tensão nominal | 100…240 V |
| Frequência da rede | 50…60 Hz |
| Corrente nominal | 120 mA |
| Corrente elétrica de entrada | 40 A |
| Corrente entrada $T_{h50}$ | < 50 µs |
| Nº. máx. de luminárias por disjunt B16 A | 37 |
| Nº. máx. de luminárias por disjunt C10 A | 30 |
| Número max. de luminárias por disjuntor C16 | 48 |
| Fator de potência λ | > 0,90 |
| Distorção harmónica total | < 10 % |
| Grau de proteção | I |
| Modo de funcionamento | Integrated LED driver |

### Dados Fotométricos

| | |
|---|---|
| Fluxo luminoso | 1500 lm |
| Rendimento luminoso | 60 lm/W |
| Temperatura de cor | 3000 K |
| Tonalidade (designação) | Branco quente |
| Índice de reprodução de cor Ra | 97 |
| Desvio padrão de combinação de cores | ≤4 sdcm |
| Intensidade luminosa | - |
| Métrica de Cintilação (Pst LM) | - |
| Métrica de Efeito Estroboscópico (SVM) | - |
| Grupo segurança fotobiológica co EN62778 | RG1 |
| Ângulo de abertura | 15°… 55° |


© 2025, LEDVANCE GmbH. Todos os direitos reservados.

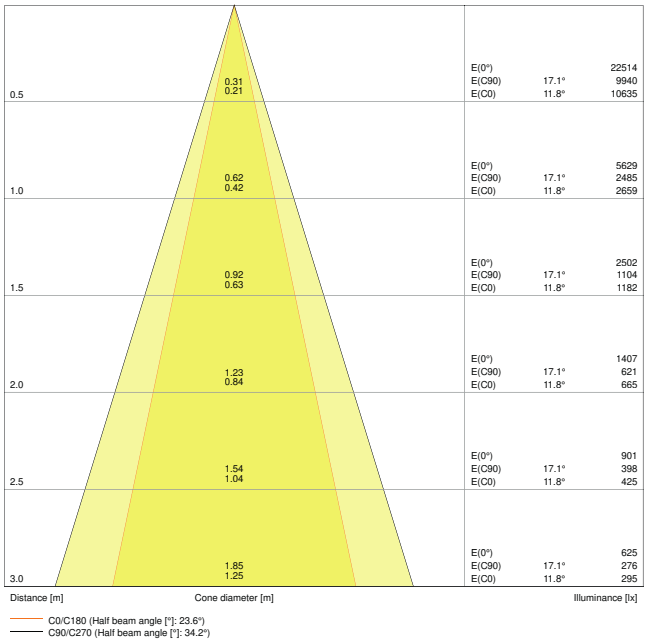


TR SP ZOOM D85 25W 3000K DIM 97R BK 25DEG

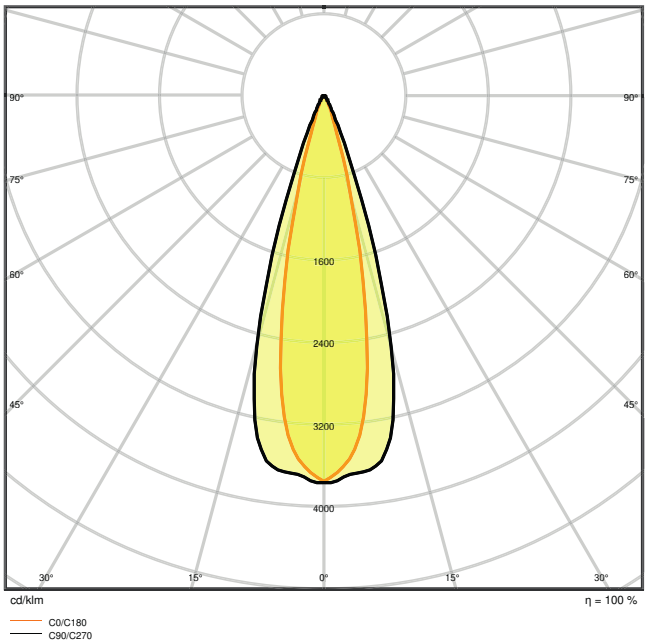


TR SP ZOOM D85 25W 3000K DIM 97R BK 25DEG

## DIMENSÕES & PESO

| | |
|---|---|
| Diâmetro | 85,00 mm |
| Comprimento | 93,00 mm |
| Altura | 265,00 mm |
| Peso do produto | 1025,00 g |

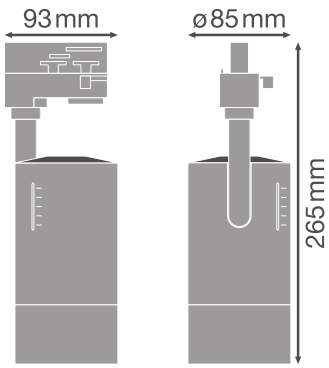


TR SP ZOOM D85

## MATERIAIS & CORES


© 2025, LEDVANCE GmbH. Todos os direitos reservados.

| | |
|---|---|
| Cor do produto | Preto |
| Cor do corpo | Preto |
| Material do corpo | Alumínio |
| Material do difusor | Policarbonato |
| Material da superfície emissora de luz | Policarbonato |
| Teste temperatura do fio conforme IEC 60695-2-12 | 850 °C |
| Quantidade de mercúrio | 0.0 mg |

## APLICAÇÃO & INSTALAÇÃO

| | |
|---|---|
| Temperatura ambiente | -20…+40 °C |
| Tipo de ligação | Adaptador, trifásico |
| Tipo de protecção | IP20 |
| Grau de proteção (impacto mecânico [PIM] | IK03 |
| Regulável | Sim |
| Type of dimming [GMS] | 1-10V |
| Tipo de montagem | Surface |
| Local de montagem | Calha de montagem |
| Aplicação | Interior |
| Ajustável | Sim |
| Com fonte de luz | Não |
| Replaceable light source | Não |

## Vida Útil

| | |
|---|---|
| Vida mediana L70/B50 @ 25 °C | 50000 h [1)] |
| Vida mediana L80/B10 @ 25 °C | 35000 h [1)] |
| Vida nominal L80/B50 a 25 °C | 35000 h |
| Vida mediana L90/B10 @ 25 °C | 25000 h |
| Número de ciclos de Liga e Desliga | 100000 |

1) t[h]: L70 / B50 a 25 °C (Ta), t[h]: L80 / B10 a 25 °C (Ta), t[h]: L90 / B10 a 25 °C (Ta)

## BALASTRO

| | |
|---|---|
| ECG - Tensão de saída | 27…42 V |
| ECG - Oscilação da corrente de saída | < 10 % |

## CERTIFICADOS & NORMAS

| | |
|---|---|
| Normas | CE / CB / ENEC / TÜV SÜD / EAC / RoHS |


© 2025, LEDVANCE GmbH. Todos os direitos reservados.

| | |
|---|---|
| Temperatura de superfície limitada | Não |
| Proteção contra impactos | Não |
| Módulos LED substituíveis | Não substituível |

## Aviso de Segurança

- Todas as ligações elétricas devem ser feitas por um técnico qualificado.
- Atenção, risco de choque elétrico.

## DOWNLOADS

| | Documentos e certificados | Nome do documento |
|---|---|---|
| PDF | Instruções de utilização / instruções de segurança | TRACKLIGHT SPOT ZOOM D85 |
| PDF | Informações legais | LS Insert TR SP ZOOM |
| PDF | Informações legais | TRACKLIGHT SPOT ZOOM D85 |
| PDF | Informações legais | Informationstext 18 Abs 4 ElektroG |
| PDF | Declarações de conformidade | CE declaration TR SP ZOOM |
| PDF | Declarações de conformidade UKCA | TRACK SP |

| | Ficheiros fotométricos e luminotécnicos | Nome do documento |
|---|---|---|
| IES | Ficheiro IES (IES) | TR SP ZOOM D85 25W 3000K DIM 97R BK 25DEG |
| LDT | Ficheiro LDT (Eulumdat) | TR SP ZOOM D85 25W3000K DIM 97R BK |
| ULD | Ficheiro ULD (DIALux) | TR SP ZOOM D85 25W-3000K DIM 97R BK |
| ROLF | Ficheiro ROLF (RELUX) | TR SP ZOOM D85 25W-3000K |
| | Ficheiro UGR (tabela UGR) | TR SP ZOOM D85 25W 3000K DIM 97R BK 25DEG |
| | Curva de distribuição de luz tipo cone | TR SP ZOOM D85 25W 3000K DIM 97R BK 25DEG |
| | Curva de distribuição de luz tipo polar | TR SP ZOOM D85 25W 3000K DIM 97R BK 25DEG |


© 2025, LEDVANCE GmbH. Todos os direitos reservados.

| | Ficheiros CAD/BIM | Nome do documento |
|---|---|---|
| | BIM Revit 3D | TRACKLIGHT SPOT ZOOM |
| | CAD STEP 3D | TR SPOT ZOOM |

| | Textos descritivos | Nome do documento |
|---|---|---|
| | Documentos do Concurso | TRACKLIGHT SPOT ZOOM DIM D85 25 W 3000 K 97R BK-PT |

## DADOS LOGÍSTICOS

| Código do Produto | Embalagem unitária (peças/unidade) | Dimensões (comprimento x largura x altura) | Peso bruto | Volume |
|---|---|---|---|---|
| 4058075335806 | Folding box<br>1 | 120 mm x 120 mm x 300 mm | 1146.00 g | 4.32 $dm^3$ |
| 4058075335813 | Shipping box<br>4 | 502 mm x 137 mm x 335 mm | 4902.00 g | 23.04 $dm^3$ |

O código do produto mencionado indica a quantidade mínima a ser adquirida. Uma caixa unitária pode conter um ou mais produtos. Quando for colocar o pedido de compras, indique uma quantidade unitária ou múltiplos da caixa unitária.

## INFORMAÇÃO ADICIONAL DO CATÁLOGO

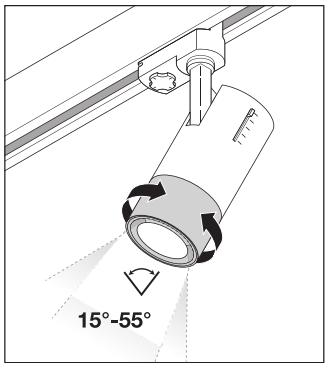


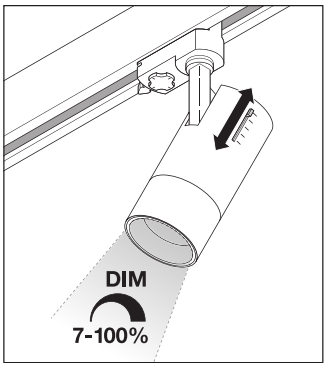


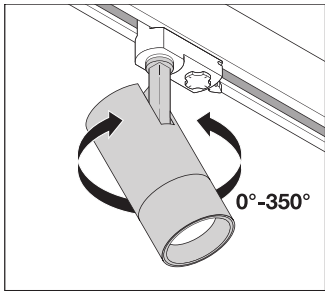


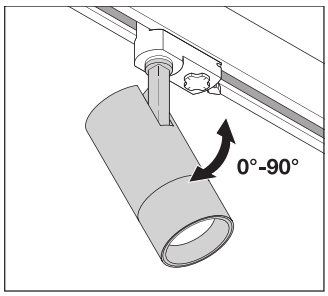


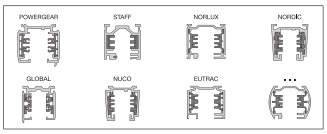


## Referências / Links


© 2025, LEDVANCE GmbH. Todos os direitos reservados.

– Para garantia, consulte www.ledvance.pt/garantia

## AVISO LEGAL

Sujeito a alteração sem prévio aviso. Sempre utilize a versão mais recente.


© 2025, LEDVANCE GmbH. Todos os direitos reservados.