FICHE PRODUIT
FLOODLIGHT 135 W 3000 K IP65 BK

FLOODLIGHT 135 | Projecteur 135W flux symétrique

Zones d'application

- Remplace les projecteurs halogènes
- Garages
- Espaces publiques
- Façades de bâtiments
- Zones de construction
- Panneau D conformément à la norme EN 60598-2-24 pour unité commerciale à risque d'incendie, par ex. en raison de l'accumulation de poussière

Avantages du produit

- Diffuseur dépoli en verre trempé pour un éclairage uniforme
- Poids et dimensions optimisés grâce au design compact
- Aucun flux lumineux au dessus de la ligne d'horizon (ULR 0%) lorsqu'il est monté à 0° d'inclinaison
- Économies d'énergie pouvant atteindre 90% par rapport aux projecteurs de lampe halogène
- Garantie de 5 ans

Caractéristiques du produit

- Rendement lumineux : jusqu'à 110 lm/W
- Angle de faisceau symétrique : 100 ° x 100 °
- Mounting bracket for up to 180° tilting
- Type de protection : IP65
- Résistance aux chocs : IK08
- Température ambiante en fonctionnement : -20 ... +50 °C
- Connexion via un câble de 1 m, câblage requis

© 2025, LEDVANCE GmbH. Tous droits réservés.

DONNÉES TECHNIQUES

DONNÉES ÉLECTRIQUES

Puissance nominale	135,00 W
Tension nominale	220…240 V
Fréquence du réseau	50…60 Hz
Intensité nominale	620 mA
Courant d'appel	65 A
Durée courant appel T sub h50 / sub	1000 µs
Nombre maximal de luminaires par disjoncteur miniature B16	10
Max. de luminaires par disjoncteur C10 A	8
nombre max. de luminaires par disjoncteur C16	13
Facteur de puissance λ	> 0,90
Distorsion harmonique totale	< 20 %
Classe de protection	I
Mode d'opération	Integrated LED driver

Données photométriques

Flux lumineux	14100 lm
Efficacité lumineuse	105 lm/W
Temp. de couleur	3000 K
Teinte de couleur (désignation)	Blanc chaud
Ra Indice de rendu des couleurs	≥80
Ecart-type de correspondance de couleur	≤5 sdcm
Groupe de sécurité photobiologiq EN62778	RG1
Groupe de sécurité photobiologiq EN62471	RG0
Angle de rayonnement	100 ° x 100 °

© 2025, LEDVANCE GmbH. Tous droits réservés.

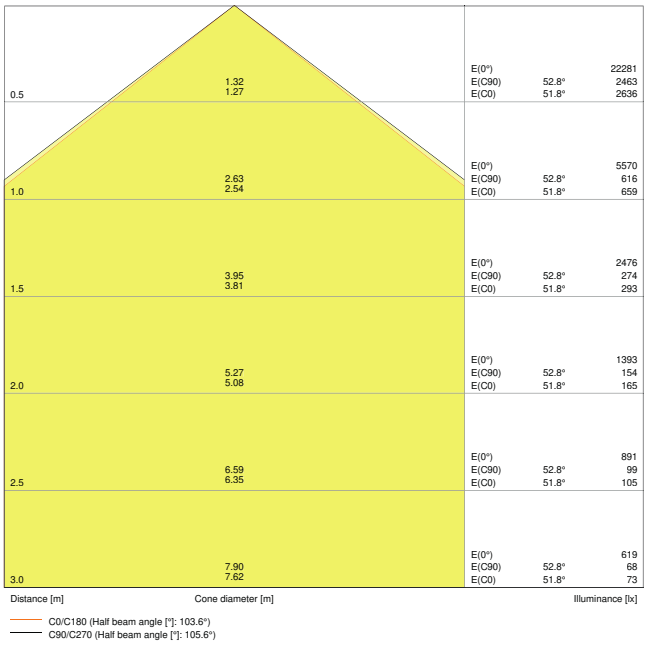

FLOOD LED 135W 3000K BK 100DEG IP65

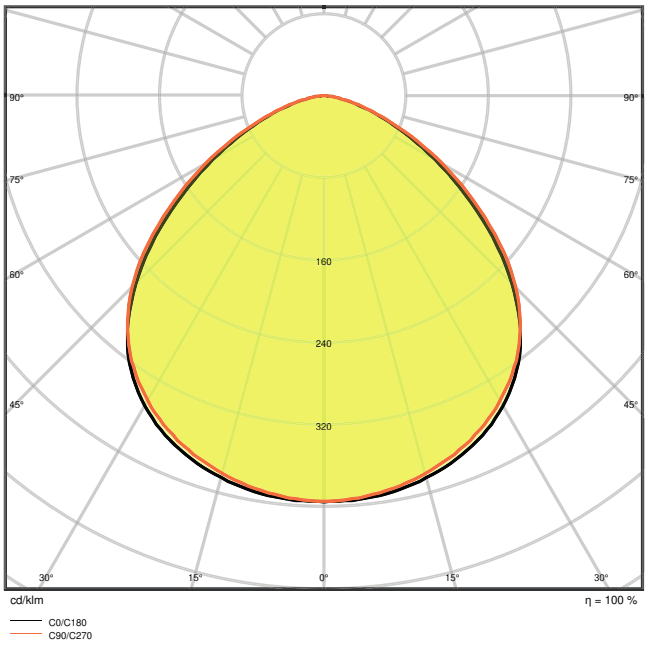

FLOOD LED 135W 3000K BK 100DEG IP65

DIMENSIONS ET POIDS

Longueur	300,00 mm
Largeur	270,00 mm
Hauteur	76,00 mm
Poids du produit	3900,00 g
Longueur de câble	1000 mm

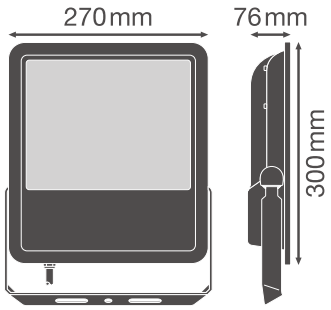

FLOOD LED 135W BK 100DEG IP65

© 2025, LEDVANCE GmbH. Tous droits réservés.

Matériau & couleurs

Couleur du produit	Noir
Couleur du teinte	Noir
Matériau de corps	Aluminum
Matériau de fermeture	Verre trempé
Matière de la surface émettrice.	Verre
Test au fil incand. selon CEI 60695-2-12	650 °C
Teneur en mercure	0.0 mg

APPLICATION & MONTAGE

Plage de température ambiante	-20…+50 °C
Type de connexion	Câble, 3-poles
Type de protection	IP65
Indice de protec. IK (résist. aux [PIM]	IK08
Gradable	Non
Montage	Surface
Emplacement montage	Mur / Poteau / Sol / Plafond
Application	Extérieur
Orientable	Oui
Source lumineuse remplaçable	Non

Durée de vie

Durée de vie L70/B50 @ 25 °C	50000 h [1)]
Durée de vie L80/B10 @ 25 °C	30000 h [1)]
Durée de vie nominale L80 / B50 à 25 ° C	30000 h
Durée de vie L90/B10 @ 25 °C	15000 h
Nombre de cycles de commutation	100000

1) t[h] : L70 / B50 à 25 °C (Ta), t[h] : L80 / B10 à 25 °C (Ta), t[h] : L90 / B10 à 25 °C (Ta)

Alimentation

Courant de sortie	790 mA

CERTIFICATS ET NORMES

Normes	CE / CB / TÜV SÜD / EAC / RoHS
Température de surface limitée	Oui
Résistance aux chocs de balle	Non

© 2025, LEDVANCE GmbH. Tous droits réservés.

Module LED remplacable	Non remplaçable

TÉLÉCHARGEMENTS

	Documents et certificats	Nom du document
PDF	Instructions pour l'utilisateur / instructions de sécurité	FLOODLIGHT 100DEG
PDF	Déclarations de conformité	FLOOD LED BK 100 DEG IP65

	Photométrie et fichiers pour études d'éclairage	Nom du document
IES	Fichier IES (IES)	FLOOD LED 135W 3000K BK 100DEG IP65
LDT	Fichier LDT (Eulumdat)	FLOOD LED 135W 3000K BK 100DEG IP65
	Fichier UGR (tableau UGR)	FLOOD LED 135W 3000K BK 100DEG IP65
	Courbe de distribution de la lumière type cône	FLOOD LED 135W 3000K BK 100DEG IP65
	Courbe de répartition de la lumière type polaire	FLOOD LED 135W 3000K BK 100DEG IP65

DÉTAILS COMPLÉMENTAIRES

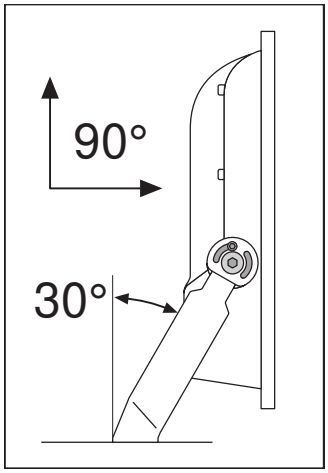

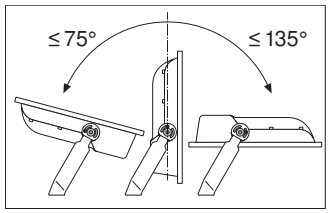

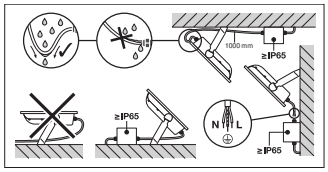

Références / Liens

– Plus d'informations sur la garantie sous www.ledvance.fr/garantie

AVERTISSEMENT

© 2025, LEDVANCE GmbH. Tous droits réservés.

Sous réserve de modifications. Sauf erreur ou omission. Veillez à toujours utiliser la version la plus récente.

© 2025, LEDVANCE GmbH. Tous droits réservés.