FICHE PRODUIT
FL AREA ASYM 48x92 145 W 3000 K BK

FLOODLIGHT AREA GEN 1 | Distribution lumineuse basée sur des lentilles individuelles allant jusqu'à 140 lm/W

Zones d'application

- Produit de substitution directe pour luminaires utilisant des lampes HID
- Utilisation en extérieur (IP65)
- Espaces publiques
- Industrie
- Installations sportives
- Parking

Avantages du produit

- Économies d'énergie pouvant atteindre 90% par rapport aux projecteurs de lampe halogène
- Économies d'énergie allant jusqu'à 45% par rapport aux luminaires utilisant des lampes à décharge conventionnelles
- Grande uniformité de couleur
- Aucun flux lumineux au dessus de la ligne d'horizon (ULR 0%) lorsqu'il est monté à 0° d'inclinaison
- Garantie de 5 ans

Caractéristiques du produit

- Haute efficacité lumineuse : jusqu'à 140 lm/W
- Distribution asymétrique de la lumière pour divers domaines d'application
- Convertisseur à large plage de tension intégré (100 - 277 V AC)
- Support de montage incliné (30°) et inclinaison jusqu'à 210°
- Type de protection : IP65
- Résistance aux chocs : IK08
- Température ambiante de fonctionnement: -30… + 50°C
- Protection contre les surtensions : jusqu'à 6 kV (L / N-PE), 4 kV (L-N)

© 2025, LEDVANCE GmbH. Tous droits réservés.

- Membrane intégrée pour éviter la condensation à l'intérieur du luminaire
- Câble flexible préinstallé de 1 m (H05RN-F), 3 fils de 1,0 mm^2 enroulés

© 2025, LEDVANCE GmbH. Tous droits réservés.

DONNÉES TECHNIQUES

DONNÉES ÉLECTRIQUES

Puissance nominale	145,00 W
Tension nominale	100…277 V
Fréquence du réseau	50…60 Hz
Intensité nominale	730 mA
Courant d'appel	60 A
Durée courant appel T sub h50 / sub	1000 µs
Nombre maximal de luminaires par disjoncteur miniature B16	4
Max. de luminaires par disjoncteur C10 A	6
nombre max. de luminaires par disjoncteur C16	9
Facteur de puissance λ	< 0,90
Distorsion harmonique totale	< 20 %
Classe de protection	I
Mode d'opération	Integrated LED driver

Données photométriques

Flux lumineux	18400 lm
Efficacité lumineuse	129 lm/W
Temp. de couleur	3000 K
Teinte de couleur (désignation)	Blanc chaud
Ra Indice de rendu des couleurs	≥80
Ecart-type de correspondance de couleur	≤5 sdcm
Intensité lumineuse	-
Faible scintillement	Oui
Indice du papillottement (PstLM)	-
Indice de l'effet stroboscobique (SVM)	-
Groupe de sécurité photobiologiq EN62778	RG1
Groupe de sécurité photobiologiq EN62471	RG1
Angle de rayonnement	48° x 92 °

© 2025, LEDVANCE GmbH. Tous droits réservés.

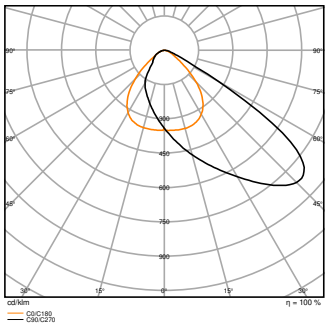

FL AREA 145W 830 ASYM 48X92 BK

DIMENSIONS ET POIDS

Longueur	454,00 mm
Largeur	354,00 mm
Hauteur	62,00 mm
Poids du produit	6200,00 g
Longueur de câble	1000 mm

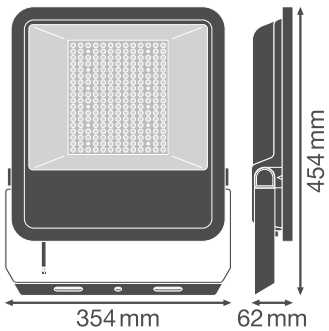

FL AREA VAL 145W ASYM BK

Matériau & couleurs

Couleur du produit	Noir
Couleur du teinte	Noir
Matériau de corps	Aluminum
Matériau de fermeture	Verre
Matière de la surface émettrice.	Verre

© 2025, LEDVANCE GmbH. Tous droits réservés.

Test au fil incand. selon CEI 60695-2-12	650 °C
Teneur en mercure	0.0 mg

APPLICATION & MONTAGE

Plage de température ambiante	-30…+50 °C
Plage de température de stockage	-40…+70 °C
Type de connexion	Câble, 3-poles
Type de protection	IP65
Indice de protec. IK (résist. aux [PIM]	IK08
Gradable	Non
Montage	Surface
Emplacement montage	Mur / Poteau / Sol / Plafond
Application	Extérieur
Orientable	Oui
Avec source de lumière	Oui
Source lumineuse remplaçable	Non

Durée de vie

Durée de vie L70/B50 @ 25 °C	70000 h [1)]
Durée de vie L80/B10 @ 25 °C	50000 h [1)]
Durée de vie nominale L80 / B50 à 25 ° C	50000 h
Durée de vie L90/B10 @ 25 °C	35000 h
Nombre de cycles de commutation	100000

1) t[h] : L70 / B50 à 25 °C (Ta), t[h] : L80 / B10 à 25 °C (Ta), t[h] : L90 / B10 à 25 °C (Ta)

Alimentation

Courant de sortie	830 mA
Alimentation électronique - Courant d'ondulation de sortie	< 15 %

CERTIFICATS ET NORMES

Normes	CE / CB / EAC
Température de surface limitée	Oui
Résistance aux chocs de balle	Non
Module LED remplacable	Non remplaçable

Conseils de sécurité

© 2025, LEDVANCE GmbH. Tous droits réservés.

– Surface max. de prise au vent 72 W = 0,083 m^2 / 105 W = 0,102 m^2 / 145 W = 0,124 m^2

TÉLÉCHARGEMENTS

	Documents et certificats	Nom du document
PDF	Instructions pour l'utilisateur / instructions de sécurité	UI Floodlight Area Asym MiCh
PDF	Informations légales	LSI FL Area
PDF	Informations légales	Legal Insert FL AREA
PDF	Informations légales	Informationstext 18 Abs 4 ElektroG
PDF	Déclarations de conformité	FL AREA ASYM BK
PDF	Déclarations de conformité UKCA	FL AREA ASYM

	Photométrie et fichiers pour études d'éclairage	Nom du document
IES	Fichier IES (IES)	FL AREA 145W 830 ASYM 48X92 BK
LDT	Fichier LDT (Eulumdat)	FL AREA 145W 830 ASYM 48X92 BK
ULD	Fichier ULD (DIALux)	FL AREA 145W 830 ASYM
ROLF	Fichier ROLF (RELUX)	FL AREA 145W 830 ASYM
	Courbe de répartition de la lumière type polaire	FL AREA 145W 830 ASYM 48X92 BK

	Fichiers CAD/BIM	Nom du document
RFA	BIM Revit 3D	Floodlight Area
STEP	CAO STEP 3D	FL AREA 145W

	Textes pour appels d'offres	Nom du document
TXT	Offres	FLOODLIGHT AREA 145 W 3000 K BK-FR

© 2025, LEDVANCE GmbH. Tous droits réservés.

DONNÉES LOGISTIQUES

Code produit	Unité d'emballage (Pièces/Unité)	Dimensions (longueur x largeur x hauteur)	Poids approximatif	' Volume
4058075539778	Carton de regroupement 1	407 mm x 95 mm x 516 mm	6865.00 g	19.95 dm^3

Le code produit mentionné décrit la petite quantité d'unité qui peut être commandée. Une unité peut contenir un ou plusieurs produits. Lorsque vous passez la commande, merci de bien vouloir entrer une unité ou un multiple d'une unité.

Références / Liens

– Plus d'informations sur la garantie sous www.ledvance.fr/garantie

AVERTISSEMENT

Sous réserve de modifications. Sauf erreur ou omission. Veillez à toujours utiliser la version la plus récente.

© 2025, LEDVANCE GmbH. Tous droits réservés.