FICHE PRODUIT
FL PFM 165 W 4000 K SYM 100 SL BK

FLOODLIGHT PHOTOCELL 165 W | Projecteur avec détecteur de luminosité, consommation électrique 165 W

Zones d'application

- Remplace les projecteurs halogènes
- Utilisation en extérieur (IP65)
- Industrie
- Espaces publiques
- Zones de construction
- Façades de bâtiments

Avantages du produit

- Lumineux, robuste et durable
- Mises en marche/arrêt automatiques en fonction de la lumière du jour disponible
- Mode allumage permanent, activé via un schéma de commutation secteur spécial
- Éclairage uniforme et de qualité, grâce au diffuseur dépoli en verre trempé
- Aucun flux lumineux au dessus de la ligne d'horizon (ULR 0%) lorsqu'il est monté à 0° d'inclinaison
- Économies d'énergie pouvant atteindre 90% par rapport aux projecteurs de lampe halogène
- Garantie de 5 ans

Caractéristiques du produit

- Détecteur crépusculaire, intégré derrière le diffuseur en verre
- S'allume en dessous de 35 lux, s'éteint au-dessus de 95 lux
- Distribution symétrique de la lumière basée sur un réflecteur avec un angle de faisceau de 100° x 100°
- Convertisseur à large plage de tension intégré (100 - 277 V AC)
- Protection contre les surtensions : jusqu'à 6 kV (L / N-PE), 4 kV (L-N)
- Support de montage avec angle de 30° et large zone de rotation

© 2025, LEDVANCE GmbH. Tous droits réservés.

- Membrane pour optimiser l'échange d'air, sans compromettre la protection IP
- Câble flexible préinstallé de 1 m (H05RN-F), 3 fils de 1,0 mm^2 enroulés

© 2025, LEDVANCE GmbH. Tous droits réservés.

DONNÉES TECHNIQUES

DONNÉES ÉLECTRIQUES

Puissance nominale	165,00 W
Tension nominale	100…277 V
Fréquence du réseau	50…60 Hz
Intensité nominale	830 mA
Courant d'appel	80 A
Durée courant appel T sub h50 / sub	1000 µs
Nombre maximal de luminaires par disjoncteur miniature B16	3
Max. de luminaires par disjoncteur C10 A	5
nombre max. de luminaires par disjoncteur C16	8
Facteur de puissance λ	> 0,90
Distorsion harmonique totale	< 20 %
Classe de protection	I
Mode d'opération	Integrated LED driver

Données photométriques

Flux lumineux	20000 lm
Efficacité lumineuse	125 lm/W
Temp. de couleur	4000 K
Teinte de couleur (désignation)	Blanc froid
Ra Indice de rendu des couleurs	≥80
Ecart-type de correspondance de couleur	≤5 sdcm
Intensité lumineuse	-
Faible scintillement	Oui
Indice du papillottement (PstLM)	-
Indice de l'effet stroboscobique (SVM)	-
Groupe de sécurité photobiologiq EN62778	RG1
Groupe de sécurité photobiologiq EN62471	RG1
Angle de rayonnement	100 ° x 100 °

© 2025, LEDVANCE GmbH. Tous droits réservés.

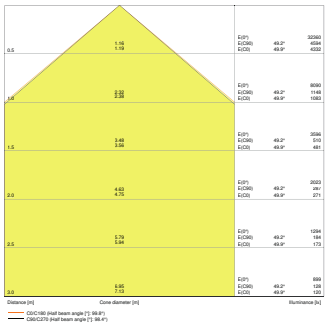

FL PFM165W4000K SYM100SL BK

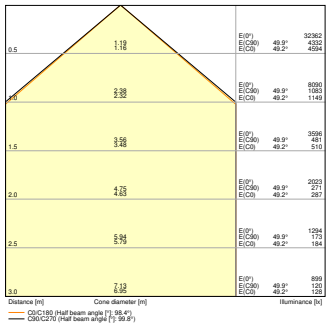

FL PFM 165W 4000K SYM100SL BK

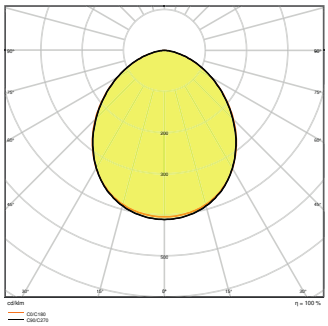

FL PFM165W4000K SYM100SL BK

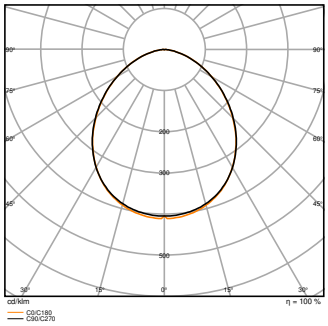

FL PFM 165W 4000K SYM100SL BK

DIMENSIONS ET POIDS

Longueur	418,00 mm
Largeur	322,00 mm
Hauteur	60,00 mm
Poids du produit	4800,00 g
Longueur de câble	1000 mm

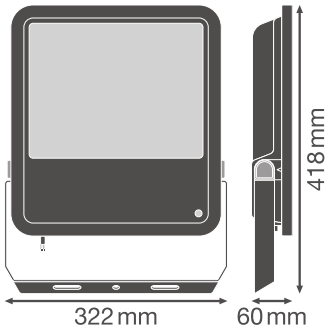

FL PFM 165W SL BK

© 2025, LEDVANCE GmbH. Tous droits réservés.

Matériau & couleurs

Couleur du produit	Noir
Couleur du teinte	Noir
Matériau de corps	Aluminum
Matière de la surface émettrice.	Verre
Test au fil incand. selon CEI 60695-2-12	650 °C
Teneur en mercure	0.0 mg

APPLICATION & MONTAGE

Plage de température ambiante	-30…+50 °C
Plage de température de stockage	-40…+70 °C
Type de connexion	Câble, 3-poles
Type de protection	IP65
Indice de protec. IK (résist. aux [PIM]	IK08
Gradable	Non
Montage	Surface
Emplacement montage	Mur / Poteau / Sol
Application	Extérieur
Orientable	Oui
Avec source de lumière	Oui
Source lumineuse remplaçable	Non

Durée de vie

Durée de vie L70/B50 @ 25 °C	70000 h [1)]
Durée de vie L80/B10 @ 25 °C	55000 h [1)]
Durée de vie nominale L80 / B50 à 25 ° C	55000 h
Durée de vie L90/B10 @ 25 °C	35000 h
Nombre de cycles de commutation	100000

1) t[h] : L70 / B50 à 25 °C (Ta), t[h] : L80 / B10 à 25 °C (Ta), t[h] : L90 / B10 à 25 °C (Ta)

Alimentation

Courant de sortie	920 mA
Alimentation électronique - Courant d'ondulation de sortie	< 35 %

DÉTECTEUR

© 2025, LEDVANCE GmbH. Tous droits réservés.

Type de capteur	Lumière
Technologie avec capteur	Photocellule
Seuil détection lum du jour du capteur	35…95 lx
Capteur avec IP	IP65

CERTIFICATS ET NORMES

Normes	CE / CB / ENEC / EAC / EPD
Température de surface limitée	Non
Résistance aux chocs de balle	Non
PEP	LEDV-00017-V01.01-FR

Conseils de sécurité

– Surface max. de prise au vent 0,102 m^2

TÉLÉCHARGEMENTS

	Documents et certificats	Nom du document
PDF	Instructions pour l'utilisateur / instructions de sécurité	FLOODLIGHT PHOTOCELL 65W - 200W
PDF	Informations légales	Legal insert
PDF	Informations légales	LSI FL PFM SYM
PDF	Informations légales	Legal Insert FL PFM
PDF	Informations légales	Informationstext 18 Abs 4 ElektroG
PDF	Déclarations de conformité	FL PFM SYM SL BK
PDF	Déclarations de conformité UKCA	FL PFM 4000K SYM100SL BK

	Photométrie et fichiers pour études d'éclairage	Nom du document
IES	Fichier IES (IES)	FL PFM165W4000K SYM100SL BK
IES	Fichier IES (IES)	FL PFM 165W 4000K SYM100SL BK

© 2025, LEDVANCE GmbH. Tous droits réservés.

	Photométrie et fichiers pour études d'éclairage	Nom du document
	Fichier LDT (Eulumdat)	FL PFM165W4000K SYM100SL BK
	Fichier LDT (Eulumdat)	FL PFM 165W 4000K SYM100SL BK
	Fichier ULD (DIALux)	FL PFM165W-4000K SYM100SL BK
	Fichier ROLF (RELUX)	FL PFM165W-4000K
	Fichier UGR (tableau UGR)	FL PFM165W4000K SYM100SL BK
	Fichier UGR (tableau UGR)	FL PFM 165W 4000K SYM100SL BK
	Courbe de distribution de la lumière type cône	FL PFM165W4000K SYM100SL BK
	Courbe de distribution de la lumière type cône	FL PFM 165W 4000K SYM100SL BK
	Courbe de répartition de la lumière type polaire	FL PFM165W4000K SYM100SL BK
	Courbe de répartition de la lumière type polaire	FL PFM 165W 4000K SYM100SL BK

	Fichiers CAD/BIM	Nom du document
	BIM Revit 3D	Floodlight Photocell G3
	CAO STEP 3D	FL G3 165W

	Textes pour appels d'offres	Nom du document
	Offres	FLOODLIGHT PHOTOCELL 165 W 4000 K SYM 100 SL BK-FR

DONNÉES LOGISTIQUES

Code produit	Unité d'emballage (Pièces/Unité)	Dimensions (longueur x largeur x hauteur)	Poids approximatif	' Volume
4058075461185	Carton de regroupement 1	375 mm x 93 mm x 480 mm	5375.00 g	16.74 dm^3

Le code produit mentionné décrit la petite quantité d'unité qui peut être commandée. Une unité peut contenir un ou plusieurs produits. Lorsque vous passez la commande, merci de bien vouloir entrer une unité ou un multiple d'une unité.

DÉTAILS COMPLÉMENTAIRES

© 2025, LEDVANCE GmbH. Tous droits réservés.

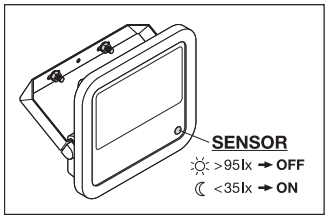

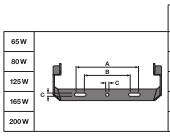

	A	B	C		
65 W	150	108	8,5	2x M8	0,046 m²
80 W	150	108	10,5	2x M10	0,061 m²
125 W	170	118	10,5	2x M10	0,083 m²
165 W	170	118	12,5	2x M12	0,102 m²
200 W	170	118	12,5	2x M12	0,124 m²

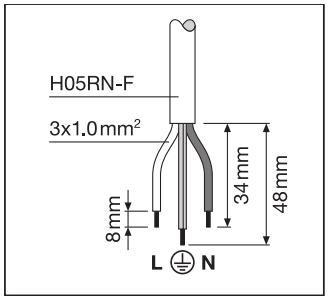

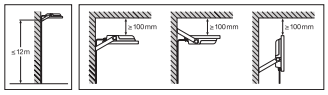

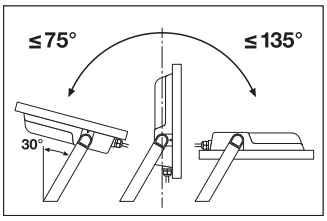

Références / Liens

– Plus d'informations sur la garantie sous www.ledvance.fr/garantie

AVERTISSEMENT

Sous réserve de modifications. Sauf erreur ou omission. Veillez à toujours utiliser la version la plus récente.

© 2025, LEDVANCE GmbH. Tous droits réservés.