FICHE PRODUIT
FL PFM 80 W 4000 K SYM 100 SL BK

FLOODLIGHT PHOTOCELL 80 W | Projecteur avec détecteur de luminosité, consommation électrique 80 W

Zones d'application

- Remplace les projecteurs halogènes
- Utilisation en extérieur (IP65)
- Industrie
- Espaces publiques
- Zones de construction
- Façades de bâtiments

Avantages du produit

- Lumineux, robuste et durable
- Mises en marche/arrêt automatiques en fonction de la lumière du jour disponible
- Mode allumage permanent, activé via un schéma de commutation secteur spécial
- Éclairage uniforme et de qualité, grâce au diffuseur dépoli en verre trempé
- Aucun flux lumineux au dessus de la ligne d'horizon (ULR 0%) lorsqu'il est monté à 0° d'inclinaison
- Économies d'énergie pouvant atteindre 90% par rapport aux projecteurs de lampe halogène
- Garantie de 5 ans

Caractéristiques du produit

- Détecteur crépusculaire, intégré derrière le diffuseur en verre
- S'allume en dessous de 35 lux, s'éteint au-dessus de 95 lux
- Distribution symétrique de la lumière basée sur un réflecteur avec un angle de faisceau de 100° x 100°
- Convertisseur à large plage de tension intégré (100 - 277 V AC)
- Protection contre les surtensions : jusqu'à 6 kV (L / N-PE), 4 kV (L-N)
- Support de montage avec angle de 30° et large zone de rotation

© 2025, LEDVANCE GmbH. Tous droits réservés.

- Membrane pour optimiser l'échange d'air, sans compromettre la protection IP
- Câble flexible préinstallé de 1 m (H05RN-F), 3 fils de 1,0 mm^2 enroulés

© 2025, LEDVANCE GmbH. Tous droits réservés.

DONNÉES TECHNIQUES

DONNÉES ÉLECTRIQUES

Puissance nominale	80,00 W
Tension nominale	100…277 V
Fréquence du réseau	50…60 Hz
Intensité nominale	430 mA
Courant d'appel	14.8 A
Durée courant appel T sub h50 / sub	160 µs
Nombre maximal de luminaires par disjoncteur miniature B16	24
Max. de luminaires par disjoncteur C10 A	17
nombre max. de luminaires par disjoncteur C16	28
Facteur de puissance λ	> 0,90
Distorsion harmonique totale	< 20 %
Classe de protection	I
Mode d'opération	Integrated LED driver

Données photométriques

Flux lumineux	10000 lm
Efficacité lumineuse	125 lm/W
Temp. de couleur	4000 K
Teinte de couleur (désignation)	Blanc froid
Ra Indice de rendu des couleurs	≥80
Ecart-type de correspondance de couleur	≤5 sdcm
Intensité lumineuse	-
Indice du papillottement (PstLM)	-
Indice de l'effet stroboscobique (SVM)	-
Groupe de sécurité photobiologiq EN62778	RG1
Groupe de sécurité photobiologiq EN62471	RG1
Angle de rayonnement	100 ° x 100 °

© 2025, LEDVANCE GmbH. Tous droits réservés.

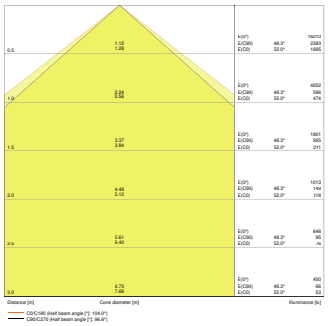

FL PFM 80W4000K SYM100SL BK

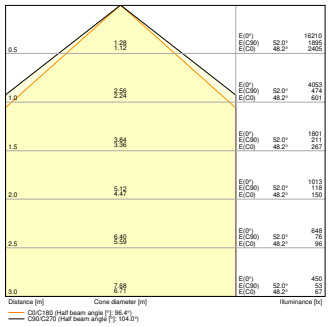

FL PFM 80W 4000K SYM100SL BK

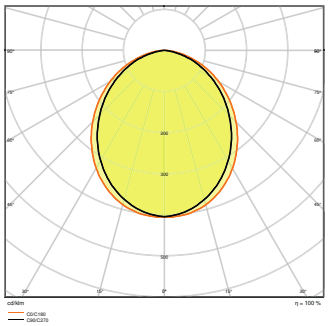

FL PFM 80W4000K SYM100SL BK

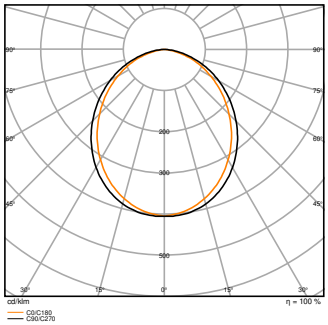

FL PFM 80W 4000K SYM100SL BK

DIMENSIONS ET POIDS

Longueur	335,00 mm
Largeur	250,00 mm
Hauteur	55,00 mm
Poids du produit	2800,00 g
Longueur de câble	1000 mm

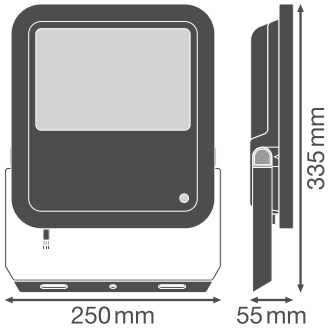

FL PFM 80W SL BK

© 2025, LEDVANCE GmbH. Tous droits réservés.

Matériau & couleurs

Couleur du produit	Noir
Couleur du teinte	Noir
Matériau de corps	Aluminum
Matière de la surface émettrice.	Verre
Test au fil incand. selon CEI 60695-2-12	650 °C
Teneur en mercure	0.0 mg

APPLICATION & MONTAGE

Plage de température ambiante	-30…+50 °C
Plage de température de stockage	-40…+70 °C
Type de connexion	Câble, 3-poles
Type de protection	IP65
Indice de protec. IK (résist. aux [PIM]	IK08
Gradable	Non
Montage	Surface
Emplacement montage	Mur / Poteau / Sol
Application	Extérieur
Orientable	Oui
Avec source de lumière	Oui
Source lumineuse remplaçable	Non

Durée de vie

Durée de vie L70/B50 @ 25 °C	70000 h [1)]
Durée de vie L80/B10 @ 25 °C	55000 h [1)]
Durée de vie nominale L80 / B50 à 25 ° C	55000 h
Durée de vie L90/B10 @ 25 °C	35000 h
Nombre de cycles de commutation	100000

1) t[h] : L70 / B50 à 25 °C (Ta), t[h] : L80 / B10 à 25 °C (Ta), t[h] : L90 / B10 à 25 °C (Ta)

Alimentation

Courant de sortie	870 mA
Alimentation électronique - Courant d'ondulation de sortie	< 35 %

DÉTECTEUR

Type de capteur	Lumière

© 2025, LEDVANCE GmbH. Tous droits réservés.

Technologie avec capteur	Photocellule
Seuil détection lum du jour du capteur	35…95 lx
Capteur avec IP	IP65

CERTIFICATS ET NORMES

Normes	CE / CB / ENEC / EAC / EPD
Température de surface limitée	Non
Résistance aux chocs de balle	Non
PEP	LEDV-00017-V01.01-FR
Module LED remplacable	Non remplaçable

Conseils de sécurité

- Surface max. de prise au vent 0,061 m^2
- Tous les branchements électriques doivent être effectués par une personne qualifiée.
- Le câble ou cordon flexible externe de ce luminaire ne peut pas être remplacé ; si le cordon est endommagé, le luminaire doit être détruit.
- Bornier non inclus. L'installation doit être effectuée par une personne qualifiée.
- Attention, risque de choc électrique.
- Produit de classe de protection I. Toutes les pièces métalliques conductrices d'électricité du boîtier qui peuvent absorber une tension pendant le fonctionnement ou pendant la maintenance en cas de défaut doivent être reliées en permanence au conducteur de protection.

TÉLÉCHARGEMENTS

	Documents et certificats	Nom du document
PDF	Instructions pour l'utilisateur / instructions de sécurité	FLOODLIGHT PHOTOCELL 65W - 200W
PDF	Informations légales	Legal insert
PDF	Informations légales	LSI FL PFM SYM
PDF	Informations légales	Legal Insert FL PFM
PDF	Informations légales	Informationstext 18 Abs 4 ElektroG
PDF	Déclarations de conformité	FL PFM SYM SL BK
PDF	Déclarations de conformité UKCA	FL PFM 4000K SYM100SL BK

© 2025, LEDVANCE GmbH. Tous droits réservés.

	Photométrie et fichiers pour études d'éclairage	Nom du document
	Fichier IES (IES)	FL PFM 80W4000K SYM100SL BK
	Fichier IES (IES)	FL PFM 80W 4000K SYM100SL BK
	Fichier LDT (Eulumdat)	FL PFM 80W4000K SYM100SL BK
	Fichier LDT (Eulumdat)	FL PFM 80W 4000K SYM100SL BK
	Fichier ULD (DIALux)	FL PFM 80W-4000K SYM100SL BK
	Fichier ROLF (RELUX)	FL PFM 80W-4000K
	Fichier UGR (tableau UGR)	FL PFM 80W4000K SYM100SL BK
	Fichier UGR (tableau UGR)	FL PFM 80W 4000K SYM100SL BK
	Courbe de distribution de la lumière type cône	FL PFM 80W4000K SYM100SL BK
	Courbe de distribution de la lumière type cône	FL PFM 80W 4000K SYM100SL BK
	Courbe de répartition de la lumière type polaire	FL PFM 80W4000K SYM100SL BK
	Courbe de répartition de la lumière type polaire	FL PFM 80W 4000K SYM100SL BK

	Fichiers CAD/BIM	Nom du document
	BIM Revit 3D	Floodlight Photocell G3
	CAO STEP 3D	FL G3 80W

	Textes pour appels d'offres	Nom du document
	Offres	FLOODLIGHT PHOTOCELL 80 W 4000 K SYM 100 SL BK-FR

DONNÉES LOGISTIQUES

Code produit	Unité d'emballage (Pièces/Unité)	Dimensions (longueur x largeur x hauteur)	Poids approximatif	' Volume
4058075461130	Etui carton fermé 1	62 mm x 257 mm x 352 mm	2957.00 g	5.61 dm^3
4058075461147	Carton de regroupement 2	302 mm x 170 mm x 414 mm	6326.00 g	21.25 dm^3

© 2025, LEDVANCE GmbH. Tous droits réservés.

Le code produit mentionné décrit la petite quantité d'unité qui peut être commandée. Une unité peut contenir un ou plusieurs produits. Lorsque vous passez la commande, merci de bien vouloir entrer une unité ou un multiple d'une unité.

DÉTAILS COMPLÉMENTAIRES

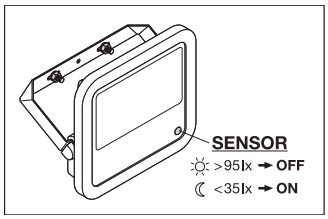

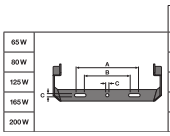

	A	B	C		
65 W	150	108	8,5	2x M8	0,046 m²
80 W	150	108	10,5	2x M10	0,061 m²
125 W	170	118	10,5	2x M10	0,083 m²
165 W	170	118	12,5	2x M12	0,102 m²
200 W	170	118	12,5	2x M12	0,124 m²

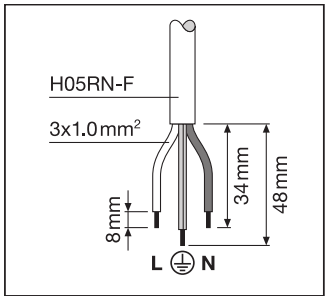

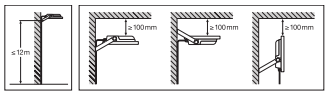

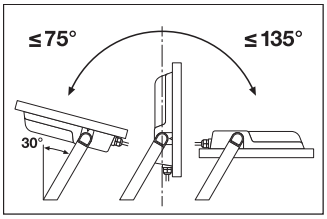

Références / Liens

– Plus d'informations sur la garantie sous www.ledvance.fr/garantie

AVERTISSEMENT

Sous réserve de modifications. Sauf erreur ou omission. Veillez à toujours utiliser la version la plus récente.

© 2025, LEDVANCE GmbH. Tous droits réservés.