FICHE PRODUIT
FL PFM 125 W 4000 K SYM 100 BK

FLOODLIGHT 125 W | Projecteur polyvalent avec un flux lumineuxallant jusqu'à 15000 lm

Zones d'application

- Remplace les projecteurs halogènes
- Utilisation en extérieur (IP65)
- Industrie
- Espaces publiques
- Zones de construction
- Façades de bâtiments

Avantages du produit

- Lumineux, robuste et durable
- Éclairage uniforme et de qualité, grâce au diffuseur dépoli en verre trempé
- Aucun flux lumineux au dessus de la ligne d'horizon (ULR 0%) lorsqu'il est monté à 0° d'inclinaison
- Économies d'énergie pouvant atteindre 90% par rapport aux projecteurs de lampe halogène
- Garantie de 5 ans

Caractéristiques du produit

- Distribution symétrique de la lumière basée sur un réflecteur avec un angle de faisceau de 100° x 100°
- Alimentation intégrée avec large plage de tension, adaptée pour 100 - 277 V_{AC}
- Protection contre les surtensions : jusqu'à 6 kV (L / N-PE), 4 kV (L-N)
- Support de montage avec angle de 30° et large zone de rotation
- Membrane pour optimiser l'échange d'air, sans compromettre la protection IP
- Câble flexible préinstallé de 1 m (H05RN-F), 3 fils de 1,0 mm^2 enroulés

© 2025, LEDVANCE GmbH. Tous droits réservés.

DONNÉES TECHNIQUES

DONNÉES ÉLECTRIQUES

Puissance nominale	125,00 W
Tension nominale	100…277 V
Fréquence du réseau	50…60 Hz
Intensité nominale	630 mA
Courant d'appel	60 A
Durée courant appel T sub h50 / sub	1000 µs
Nombre maximal de luminaires par disjoncteur miniature B16	4
Max. de luminaires par disjoncteur C10 A	7
nombre max. de luminaires par disjoncteur C16	11
Facteur de puissance λ	> 0,90
Distorsion harmonique totale	< 20 %
Classe de protection	I
Mode d'opération	Integrated LED driver

Données photométriques

Flux lumineux	15000 lm
Efficacité lumineuse	120 lm/W
Temp. de couleur	4000 K
Teinte de couleur (désignation)	Blanc froid
Ra Indice de rendu des couleurs	≥80
Ecart-type de correspondance de couleur	≤5 sdcm
Intensité lumineuse	-
Faible scintillement	Oui
Indice du papillottement (PstLM)	-
Indice de l'effet stroboscobique (SVM)	-
Groupe de sécurité photobiologiq EN62778	RG1
Groupe de sécurité photobiologiq EN62471	RG1
Angle de rayonnement	100 ° x 100 °

© 2025, LEDVANCE GmbH. Tous droits réservés.

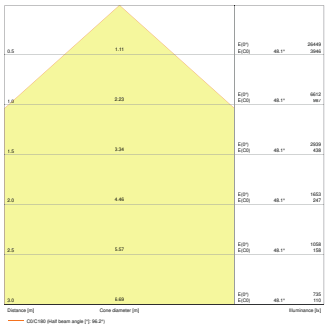

FL PFM 125W4000K SYM 100 BK

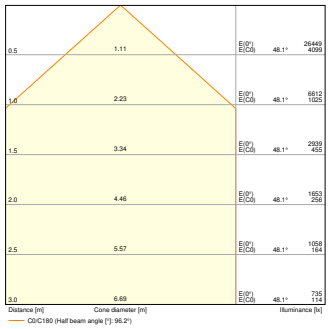

FL PFM 125W 4000K SYM 100 BK

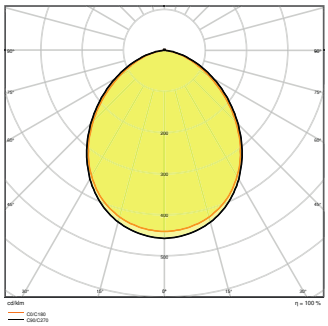

FL PFM 125W4000K SYM 100 BK

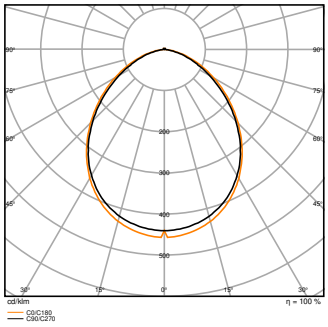

FL PFM 125W 4000K SYM 100 BK

DIMENSIONS ET POIDS

Longueur	381,00 mm
Largeur	290,00 mm
Hauteur	59,00 mm
Poids du produit	3800,00 g
Longueur de câble	1000 mm

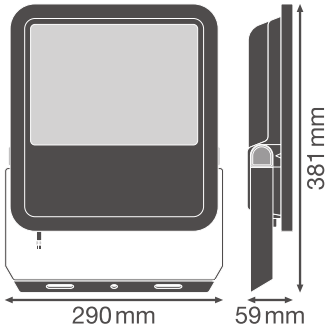

FL PFM 125W

© 2025, LEDVANCE GmbH. Tous droits réservés.

Matériau & couleurs

Couleur du produit	Noir
Couleur du teinte	Noir
Numéro RAL [PIM]	RAL 9017
Matériau de corps	Aluminum
Matière de la surface émettrice.	Verre
Test au fil incand. selon CEI 60695-2-12	650 °C
Teneur en mercure	0.0 mg

APPLICATION & MONTAGE

Plage de température ambiante	-30…+50 °C
Plage de température de stockage	-40…+70 °C
Type de connexion	Câble, 3-poles
Type de protection	IP65
Indice de protec. IK (résist. aux [PIM]	IK08
Gradable	Non
Montage	Surface
Emplacement montage	Mur / Poteau / Sol / Plafond
Application	Extérieur
Orientable	Oui
Avec source de lumière	Oui
Source lumineuse remplaçable	Non

Durée de vie

Durée de vie L70/B50 @ 25 °C	70000 h [1)]
Durée de vie L80/B10 @ 25 °C	55000 h [1)]
Durée de vie nominale L80 / B50 à 25 ° C	55000 h
Durée de vie L90/B10 @ 25 °C	35000 h
Nombre de cycles de commutation	100000

1) t[h] : L70 / B50 à 25 °C (Ta), t[h] : L80 / B10 à 25 °C (Ta), t[h] : L90 / B10 à 25 °C (Ta)

Alimentation

Courant de sortie	740 mA
Alimentation électronique - Courant d'ondulation de sortie	< 35 %

CERTIFICATS ET NORMES

© 2025, LEDVANCE GmbH. Tous droits réservés.

Normes	CE / CB / ENEC / EAC / RoHS / EPD
Température de surface limitée	Non
Résistance aux chocs de balle	Non
PEP	LEDV-00017-V01.01-FR

Conseils de sécurité

– Surface max. de prise au vent 0,083 m^2

TÉLÉCHARGEMENTS

	Documents et certificats	Nom du document
PDF	Instructions pour l'utilisateur / instructions de sécurité	UI FL PFM 65W - 200 W
PDF	Informations légales	LSI FL PFM SYM
PDF	Informations légales	LSI FL PFM SYM
PDF	Informations légales	Legal Insert FL PFM
PDF	Informations légales	Informationstext 18 Abs 4 ElektroG
PDF	Déclarations de conformité	FLOODLIGHT PFM
PDF	Déclarations de conformité UKCA	FL PFM SYM
PDF	PEP Ecopassport	EPD EN FLOODLIGHT GEN 3 65-200 W PHOTOCELL
PDF	PEP Ecopassport	EPD FR FLOODLIGHT GEN 3 65-200 W PHOTOCELL

	Photométrie et fichiers pour études d'éclairage	Nom du document
IES	Fichier IES (IES)	FL PFM 125W4000K SYM 100 BK
IES	Fichier IES (IES)	FL PFM 125W 4000K SYM 100 BK
LDT	Fichier LDT (Eulumdat)	FL PFM 125W4000K SYM 100 BK

© 2025, LEDVANCE GmbH. Tous droits réservés.

	Photométrie et fichiers pour études d'éclairage	Nom du document
	Fichier LDT (Eulumdat)	FL PFM 125W 4000K SYM 100 BK
	Fichier ULD (DIALux)	FL PFM 125W-4000K SYM 100 BK
	Fichier ROLF (RELUX)	FL PFM 125W-4000K SYM
	Fichier UGR (tableau UGR)	FL PFM 125W4000K SYM 100 BK
	Fichier UGR (tableau UGR)	FL PFM 125W 4000K SYM 100 BK
	Courbe de distribution de la lumière type cône	FL PFM 125W4000K SYM 100 BK
	Courbe de distribution de la lumière type cône	FL PFM 125W 4000K SYM 100 BK
	Courbe de répartition de la lumière type polaire	FL PFM 125W4000K SYM 100 BK
	Courbe de répartition de la lumière type polaire	FL PFM 125W 4000K SYM 100 BK

	Fichiers CAD/BIM	Nom du document
	BIM Revit 3D	Floodlight G3
	CAO STEP 3D	FL G3 125W

	Textes pour appels d'offres	Nom du document
	Offres	FLOODLIGHT 125 W 4000 K SYM 100 BK-FR

DONNÉES LOGISTIQUES

Code produit	Unité d'emballage (Pièces/Unité)	Dimensions (longueur x largeur x hauteur)	Poids approximatif	' Volume
4058075423701	Carton de regroupement 1	343 mm x 92 mm x 443 mm	4305.00 g	13.98 dm^3

Le code produit mentionné décrit la petite quantité d'unité qui peut être commandée. Une unité peut contenir un ou plusieurs produits. Lorsque vous passez la commande, merci de bien vouloir entrer une unité ou un multiple d'une unité.

DÉTAILS COMPLÉMENTAIRES

© 2025, LEDVANCE GmbH. Tous droits réservés.

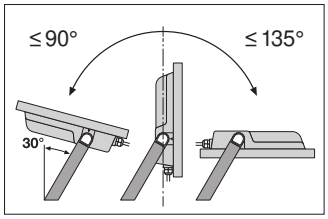

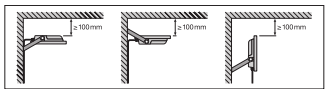

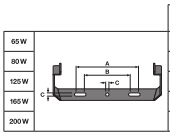

	A	B	C		
65 W	150	108	8,5	2x M8	0,046 m²
80 W	150	108	10,5	2x M10	0,061 m²
125 W	170	118	10,5	2x M10	0,083 m²
165 W	170	118	12,5	2x M12	0,102 m²
200 W	170	118	12,5	2x M12	0,124 m²

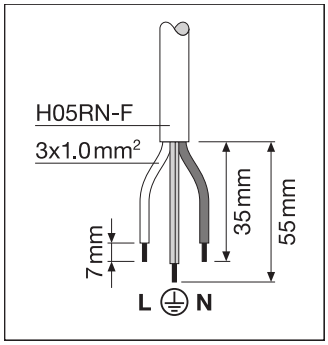

Références / Liens

– Plus d'informations sur la garantie sous www.ledvance.fr/garantie

AVERTISSEMENT

Sous réserve de modifications. Sauf erreur ou omission. Veillez à toujours utiliser la version la plus récente.

© 2025, LEDVANCE GmbH. Tous droits réservés.