FICHE PRODUIT
HB BRACKET 190 W - 210 W

HIGH BAY BRACKETS GEN 3 | Accessoire de montage pour luminaires HIGH BAY GEN 3

Caractéristiques du produit

- Etriers en acier noir
- Angle de pivotement réglable : ± 90 °

© 2025, LEDVANCE GmbH. Tous droits réservés.

DONNÉES TECHNIQUES

DIMENSIONS ET POIDS

Longueur	138 mm
Largeur	35,0 mm
Hauteur	150 mm
Poids du produit	450,00 g

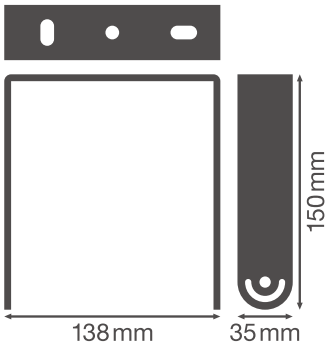

HB BRACKET

Matériau & couleurs

Couleur du produit	Noir
Matériau de corps	Acier

APPLICATION & MONTAGE

Emplacement montage	Luminaire
Source lumineuse remplaçable	Non

CERTIFICATS ET NORMES

Température de surface limitée	Non

TÉLÉCHARGEMENTS

	Documents et certificats	Nom du document
PDF	Instructions pour l'utilisateur / instructions de sécurité	HIGHBAY Gen3
PDF	Déclarations de conformité	HB

© 2025, LEDVANCE GmbH. Tous droits réservés.

	Textes pour appels d'offres	Nom du document
	Offres	HIGH BAY BRACKETS GEN 3 190 W 210 W-FR

DONNÉES LOGISTIQUES

Code produit	Unité d'emballage (Pièces/Unité)	Dimensions (longueur x largeur x hauteur)	Poids approximatif	' Volume
4058075505308	Etui carton fermé 1	142 mm x 42 mm x 159 mm	474.00 g	0.95 dm^3
4058075505315	Carton de regroupement 10	302 mm x 232 mm x 182 mm	5109.00 g	12.75 dm^3

Le code produit mentionné décrit la petite quantité d'unité qui peut être commandée. Une unité peut contenir un ou plusieurs produits. Lorsque vous passez la commande, merci de bien vouloir entrer une unité ou un multiple d'une unité.

DÉTAILS COMPLÉMENTAIRES

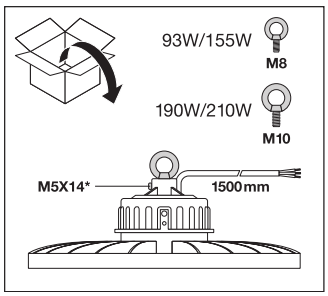

Références / Liens

– Plus d'informations sur la garantie sous www.ledvance.fr/garantie

AVERTISSEMENT

Sous réserve de modifications. Sauf erreur ou omission. Veillez à toujours utiliser la version la plus récente.

© 2025, LEDVANCE GmbH. Tous droits réservés.