FICHE PRODUIT
PANEL VAL 625 UGR < 19 36 W 4000 K WT

PANEL VALUE 625 UGR < 19 | Panel, faible éblouissement, 625 x 625 mm

VALUE CLASS

Zones d'application

- Remplacement direct des luminaires avec lampes fluorescentes
- Bureaux, salles de conférence
- Zones d'accueil, couloirs, ascenseurs
- Convient aux systèmes encastrés avec une grille de dimensions 625 x 625 mm

Avantages du produit

- Luminaires bon rapport qualité/prix
- Réduction de l'éblouissement appropriée (UGR < 19)
- Faible scintillement grâce à un ballast électronique spécial
- Économies d'énergie grâce à l'efficacité du système allant jusqu'à 100 lm / W
- Convertisseur externe pour plus de flexibilité et une installation facilitée
- Éclairage de secours possible avec le boîtier de conversion d'urgence LEDVANCE
- Versions avec alimentation DALI disponibles

Caractéristiques du produit

- Durée de vie (L70/B50) : jusqu'à 50 000 h (à 25 °C)
- Cadre en aluminium extrudé
- Diffuseur en polystyrène

© 2025, LEDVANCE GmbH. Tous droits réservés.

DONNÉES TECHNIQUES

DONNÉES ÉLECTRIQUES

Puissance nominale	36,00 W
Tension nominale	220…240 V
Fréquence du réseau	50…60 Hz
Intensité nominale	170 mA
Courant d'appel	10,4 A
Durée courant appel T sub h50 / sub	200 µs
Nombre maximal de luminaires par disjoncteur miniature B16	19
Max. de luminaires par disjoncteur C10 A	19
nombre max. de luminaires par disjoncteur C16	30
Facteur de puissance λ	> 0,90
Distorsion harmonique totale	< 15 %
Classe de protection	II
Mode d'opération	External LED driver

Données photométriques

Flux lumineux	3600 lm
Efficacité lumineuse	100 lm/W
Temp. de couleur	4000 K
Teinte de couleur (désignation)	Blanc froid
Ra Indice de rendu des couleurs	> 80
Ecart-type de correspondance de couleur	5 sdcm
Intensité lumineuse	-
Faible scintillement	Oui
Indice du papillottement (PstLM)	-
Indice de l'effet stroboscobique (SVM)	-
Groupe de sécurité photobiologiq EN62778	RG0
Angle de rayonnement	90 °
UGR longitudinal	< 19

© 2025, LEDVANCE GmbH. Tous droits réservés.

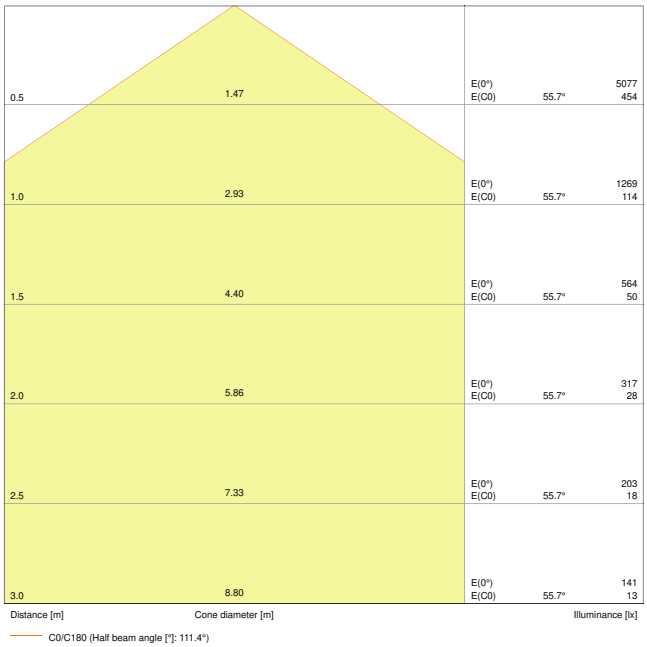

PL VAL 625 36W 4000K UGR19

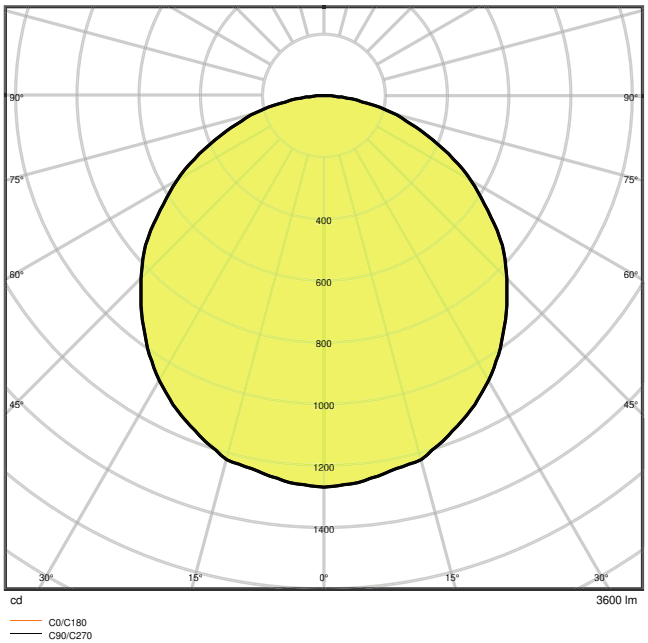

PL VAL 625 36W 4000K UGR19

DIMENSIONS ET POIDS

Longueur	620,00 mm
Largeur	620,00 mm
Hauteur	35,00 mm
Poids du produit	1900,00 g

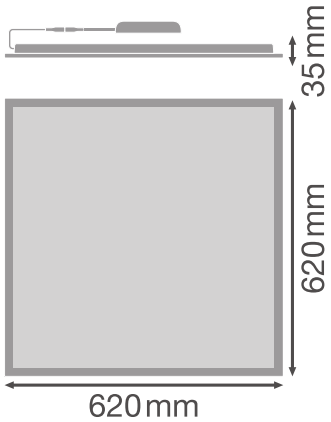

PANEL 36W

© 2025, LEDVANCE GmbH. Tous droits réservés.

Matériau & couleurs

Couleur du produit	Blanc
Couleur du teinte	Blanc
Matériau de corps	Acier
Matériau de fermeture	Polystyrene (PS)
Matière de la surface émettrice.	Polystyrene
Test au fil incand. selon CEI 60695-2-12	650 °C
Teneur en mercure	0.0 mg

APPLICATION & MONTAGE

Plage de température ambiante	-10…+45 °C
Type de connexion	Bornier sans vis
Type de protection	IP40
Indice de protec. IK (résist. aux [PIM]	IK02
Gradable	Non
Montage	Encastré/suspendu/en surface
Emplacement montage	Plafond / Mur
Application	Indoor
Longueur d'encastrement	580 mm
Largeur de montage	580 mm
Profondeur d'encastrement	50,0 mm
Source lumineuse remplaçable	Non

Durée de vie

Durée de vie L70/B50 @ 25 °C	50000 h [1)]
Durée de vie L80/B10 @ 25 °C	50000 h [1)]
Durée de vie nominale L80 / B50 à 25 ° C	50000 h
Durée de vie L90/B10 @ 25 °C	30000 h
Nombre de cycles de commutation	25000

1) t[h] : L70 / B50 à 25 °C (Ta), t[h] : L80 / B10 à 25 °C (Ta), t[h] : L90 / B10 à 25 °C (Ta)

Alimentation

Alimentation électronique - Courant d'ondulation de sortie	≤ 5 %

CERTIFICATS ET NORMES

Normes	CE / CB / EAC

© 2025, LEDVANCE GmbH. Tous droits réservés.

Température de surface limitée	Non
Résistance aux chocs de balle	Non
Module LED remplacable	Non remplaçable

ACCESSOIRES EN OPTION

Image du produit	Nom du produit	EAN
	PANEL RECESSED MOUNT CLIPS VAL 4x	4058075409859
	PANEL Suspension Kit	4058075402928
	PANEL 625 RECESSED MOUNT FRAME	4058075402904
	PANEL 625 SURFACE MOUNT KIT H75	4058075472938
	PANEL SECURITY KIT 4x	4058075472990
	CONNECTOR BOX 5POLE L/N 4x	4058075473010
	EM CONVERSION BOX	4058075237025
	PANEL 625 SURFACE MOUNT KIT H70 VAL	4058075402867

ÉQUIPEMENT / ACCESSOIRES

© 2025, LEDVANCE GmbH. Tous droits réservés.

- Accessoires pour plusieurs options de montage disponibles
- Ballast externe inclus
- Crochets de sécurité inclus

TÉLÉCHARGEMENTS

	Documents et certificats	Nom du document
PDF	Instructions pour l'utilisateur / instructions de sécurité	PL VAL UI
PDF	Instructions pour l'utilisateur / instructions de sécurité	PL VAL 600 625
PDF	Informations légales	LSI PL VAL AND PL VAL DALI
PDF	Informations légales	LSI PL VAL AND PL VAL DALI
PDF	Déclarations de conformité	PL VAL

	Photométrie et fichiers pour études d'éclairage	Nom du document
IES	Fichier IES (IES)	PL VAL 625 36W 4000K UGR19
LDT	Fichier LDT (Eulumdat)	PL VAL 625 36W4000K UGR19
ULD	Fichier ULD (DIALux)	PL VAL 625 36W-4000K UGR19
ROLF	Fichier ROLF (RELUX)	PL VAL 625
	Fichier UGR (tableau UGR)	PL VAL 625 36W 4000K UGR19
	Courbe de distribution de la lumière type cône	PL VAL 625 36W 4000K UGR19
	Courbe de répartition de la lumière type polaire	PL VAL 625 36W 4000K UGR19

DONNÉES LOGISTIQUES

Code produit	Unité d'emballage (Pièces/Unité)	Dimensions (longueur x largeur x hauteur)	Poids approximatif	' Volume
4058075392588	Etui carton fermé 1	672 mm x 40 mm x 627 mm	2392.00 g	16.85 dm^3
4058075392595	Carton de regroupement 4	655 mm x 170 mm x 645 mm	10815.00 g	71.82 dm^3

© 2025, LEDVANCE GmbH. Tous droits réservés.

Le code produit mentionné décrit la petite quantité d'unité qui peut être commandée. Une unité peut contenir un ou plusieurs produits. Lorsque vous passez la commande, merci de bien vouloir entrer une unité ou un multiple d'une unité.

DÉTAILS COMPLÉMENTAIRES

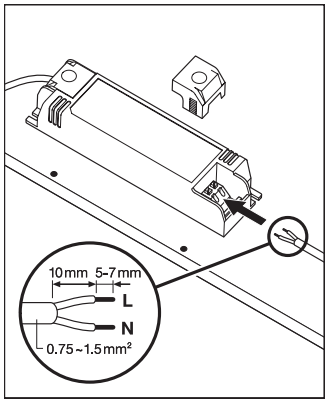

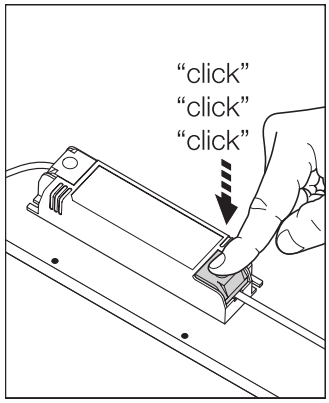

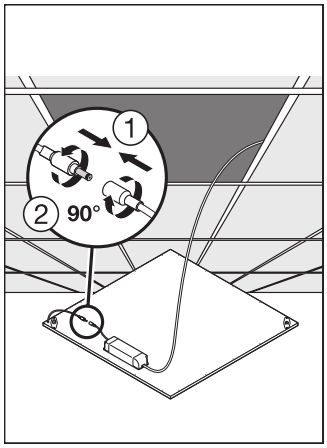

AVERTISSEMENT

Sous réserve de modifications. Sauf erreur ou omission. Veillez à toujours utiliser la version la plus récente.

© 2025, LEDVANCE GmbH. Tous droits réservés.