FICHE PRODUIT
DL ALU DN 200 25 W 3000 K IP44/IP20 WT

DOWNLIGHT ALU | Downlight avec corps en aluminium

GERMAN DESIGN AWARD NOMINEE 2019

VALUE CLASS

Zones d'application

- Remplacement direct des luminaires avec lampes fluorescentes compactes
- Éclairage général
- Espaces publiques
- Escaliers
- Couloirs
- Foyers
- Commerces

Avantages du produit

- Efficacité lumineuse élevée
- Jusqu'à 60 % d'économie d'énergie (par rapport aux luminaires utilisant des lampes fluocompactes)
- Lumière très homogène
- Design fonctionnel
- Installation facile avec connexion rapide
- Convertisseur externe pour une flexibilité étendue (compatible avec certains convertisseurs DALI)
- Garantie de 5 ans

Caractéristiques du produit

- Diamètre de la découpe de plafond requise : 150 mm ou 200 mm (selon la version)
- Type de protection : IP44

© 2025, LEDVANCE GmbH. Tous droits réservés.

DONNÉES TECHNIQUES

DONNÉES ÉLECTRIQUES

Puissance nominale	25,00 W
Tension nominale	220…240 V
Fréquence du réseau	50…60 Hz
Intensité nominale	110 mA
Courant d'appel	7 A
Durée courant appel T sub h50 / sub	100 µs
Nombre maximal de luminaires par disjoncteur miniature B16	107
Max. de luminaires par disjoncteur C10 A	72
nombre max. de luminaires par disjoncteur C16	116
Facteur de puissance λ	> 0,90
Distorsion harmonique totale	< 20 %
Classe de protection	II
Mode d'opération	External LED driver

Données photométriques

Flux lumineux	2250 lm
Efficacité lumineuse	90 lm/W
Temp. de couleur	3000 K
Teinte de couleur (désignation)	Blanc chaud
Ra Indice de rendu des couleurs	> 80
Ecart-type de correspondance de couleur	≤6 sdcm
Intensité lumineuse	-
Indice du papillottement (PstLM)	-
Indice de l'effet stroboscobique (SVM)	-
Groupe de sécurité photobiologiq EN62778	RG0
Groupe de sécurité photobiologiq EN62471	RG0
Angle de rayonnement	100 °

© 2025, LEDVANCE GmbH. Tous droits réservés.

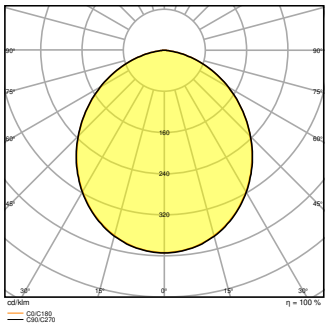

DL ALU DN200 25W 3000K WT IP44

DIMENSIONS ET POIDS

Diamètre	215,00 mm
Hauteur	61,00 mm
Poids du produit	600,00 g

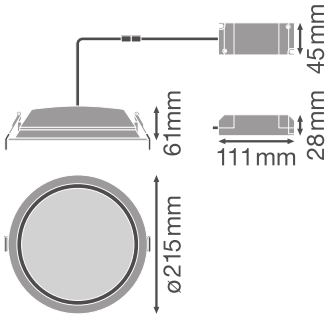

DL ALU DN200

Matériau & couleurs

Couleur du produit	Blanc
Couleur du teinte	Blanc
Matériau de corps	Aluminum
Matériau de fermeture	Polymethylmethacrylate (PMMA)
Test au fil incand. selon CEI 60695-2-12	650 °C

APPLICATION & MONTAGE

Plage de température ambiante	-20…+45 °C

© 2025, LEDVANCE GmbH. Tous droits réservés.

Plage de température de stockage	-20…+80 °C
Type de connexion	Bornier sans vis, 2 pôles
Type de protection	IP44/IP20
Indice de protec. IK (résist. aux [PIM]	IK02
Gradable	Non
Montage	Recessed
Emplacement montage	Plafond
Application	Indoor
Diamètre d'encastrement	200 mm
Profondeur d'encastrement	120 mm
Avec source de lumière	Oui
Source lumineuse remplaçable	Non

Durée de vie

Durée de vie L70/B50 @ 25 °C	50000 h [1)]
Durée de vie L80/B10 @ 25 °C	45000 h [1)]
Durée de vie nominale L80 / B50 à 25 ° C	45000 h
Durée de vie L90/B10 @ 25 °C	30000 h
Nombre de cycles de commutation	100000

1) t[h] : L70 / B50 à 25 °C (Ta), t[h] : L80 / B10 à 25 °C (Ta), t[h] : L90 / B10 à 25 °C (Ta)

Alimentation

Courant de sortie	550 mA
Alimentation électronique - Courant d'ondulation de sortie	< 30 %
Alimentation électronique - Longueur	111 mm
Alimentation électronique - Largeur	45 mm
Hauteur - alimentation électronique	28 mm

CERTIFICATS ET NORMES

Normes	CE / CB / ENEC / TÜV SÜD
Température de surface limitée	Non
Résistance aux chocs de balle	Non
Module LED remplacable	Non remplaçable

DONNÉES SUPPLÉMENTAIRES SUR LE PRODUIT

Nombre de sources	Not relevant

© 2025, LEDVANCE GmbH. Tous droits réservés.

ACCESSOIRES EN OPTION

Image du produit	Nom du produit	EAN
	EM CONVERSION BOX	4058075237025

Conseils de sécurité

- Tous les branchements électriques doivent être effectués par une personne qualifiée.
- Attention, risque de choc électrique.
- Les luminaires ne conviennent pas pour être recouverts de matériaux à isolation thermique.

TÉLÉCHARGEMENTS

	Documents et certificats	Nom du document
PDF	Instructions pour l'utilisateur / instructions de sécurité	UI Downlight ALU
PDF	Informations sur l'emballage	Legal Insert Downlight LED ALU+Comfort
PDF	Informations légales	LSI DL ALU
PDF	Informations légales	Informationstext 18 Abs 4 ElektroG
PDF	Déclarations de conformité	EU Declaration of Conformity DOWNLIGHT ALU LEDV
PDF	Déclarations de conformité	CE-Certificate Downlight ALU TUV
PDF	Déclarations de conformité UKCA	UKCA Declaration of Conformity DL ALU WT IP44

	Photométrie et fichiers pour études d'éclairage	Nom du document
IES	Fichier IES (IES)	DL ALU DN200 25W 3000K WT IP44
LDT	Fichier LDT (Eulumdat)	DL ALU DN200 25W 3000K WT IP44
ULD	Fichier ULD (DIALux)	DOWNLIGHTALU20025W3000KIP44WT

© 2025, LEDVANCE GmbH. Tous droits réservés.

	Photométrie et fichiers pour études d'éclairage	Nom du document
	Fichier ROLF (RELUX)	DL ALU DN200 25W-3000K
	Fichier UGR (tableau UGR)	DL ALU DN200 25W 3000K WT IP44
	Courbe de répartition de la lumière type polaire	DL ALU DN200 25W 3000K WT IP44

	Fichiers CAD/BIM	Nom du document
	BIM Revit 3D	Downlight ALU
	CAO STEP 3D	DL ALU 25W 35W

	Textes pour appels d'offres	Nom du document
	Offres	DOWNLIGHT ALU 200 25 W 3000 K IP44 IP20 WT-fr

DONNÉES LOGISTIQUES

Code produit	Unité d'emballage (Pièces/Unité)	Dimensions (longueur x largeur x hauteur)	Poids approximatif	' Volume
4058075091498	Etui carton fermé 1	225 mm x 225 mm x 110 mm	775.00 g	5.57 dm^3
4058075091504	Carton de regroupement 8	462 mm x 462 mm x 240 mm	6800.00 g	51.23 dm^3

Le code produit mentionné décrit la petite quantité d'unité qui peut être commandée. Une unité peut contenir un ou plusieurs produits. Lorsque vous passez la commande, merci de bien vouloir entrer une unité ou un multiple d'une unité.

DÉTAILS COMPLÉMENTAIRES

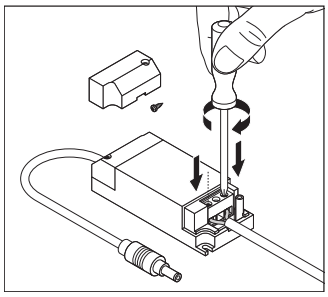

Références / Liens

– Plus d'informations sur la garantie sous www.ledvance.fr/garantie

© 2025, LEDVANCE GmbH. Tous droits réservés.

AVERTISSEMENT

Sous réserve de modifications. Sauf erreur ou omission. Veillez à toujours utiliser la version la plus récente.

© 2025, LEDVANCE GmbH. Tous droits réservés.